A

lW@û bûhû l f_e HZjûiK aKûgKc

Core Course - 5

+3 **(Hons.)** QûZQûZúu _ûA CŸÁ

ZZúd _~ýûd **(SEMESTER - III)**

\e-^e«e gl û ^ùŸgûkd

C}k aga\ýûkd, aûYúajûe

baù^ge

B

+3 IW@û – IW@û bûhû I f_e HZjûiK aKûgKc (CORE - 5)

© \e-^e«e gIû ^ùŸgûkd C}k aga\ýûkd, aûYúajûe, baù^ge

Gj _ûVýe ùKùYi _iw, ùKùYi _eiZùe a ùfLK I _KûgKu a^û @^cZùe @^ý ùKùYi ùIZùe aýajZ ùjûA_ûea ^ûjû

\ùMg ^¦^ú ÊûA

© DDCE, Utkal University

_[c _Kûg : Wùi´e, 2020

_KûgK I c\ûKe :
^¦fûf _Kûg^
G`-755/4, ùiKe-9
iWG, KUK-753014
E_mail: nandalalprakashan@gmail.com

This SIM has been prepared exclusively for Directorate of Distance and Continuing Education (DDCE), Utkal University. It conforms to the syllabi and contents as approved by Utkal University.

C

UTKAL UNIVERSITY

D.D.C.E.

EDUCATION FOR ALL

\e-^e«e glû ^ùŸgûkd

C}k aga\ýkd, aYajîe

baù^ge-751007

^ùŸgKu Kfce...

1962 cijîùe C}k aga\ýkd \ie _ZÂ ùjA[a i§ý cja\ýkd, \e-^e«e gl ^ùŸgkdùe _eYZ ùjA i`kZe \N 57 ahe _[@ZKc KeQö icÉu _A gl, Gj @^Â^e ck @bcLýö ùZY i^, Kk, _Z ^aùghùe @ùc glK icÉu _Lùe _j AaK ia\ ~^gk ejQö _d 90 jRe QZQZ Gj c¦eK _ùag]Ke _A Ra^e ab^ ùlZùe KZK~ý ùjA_eQ«ö ùKak iõLý \Áe ^ùj MYcK c^a¡ùe c¤ Gj @^Â^ @Majö a MZ @ba¡ùe @ce ijù~M aj aýqaùghu MZ_[a\kA ù\AQö ùicù^u ÊKùeq @^~dùicù^ @R ù~CV _j _eQ« Ze icÉ ùgd Gj @^Â^e _ýö \egl c¤cùe _V_X c¤ @ù^K QZQZ aga\ýkd _elùe _[c 10 RYu c¤ùe ej_eQ«ö _ae AõeR, _aK @WcùÁi^, GRùKg^, @KC w, cýù^Rùc @\ @^iùe 15 RY a\ý[_[c 10 RYu c¤ùe ejQ«ö @ce QZ QZcù^ ù^egýa\ K´ _ZKk cù^baiµ^ ^j«ö ùicù^ ùag C›j, @cagi Iic[ý iõ_^ @U«ö ùicù^ue aj eÊ[e _e_eY _A @ùccù^ @c glY _¡Zùe _Vý_ÉK _ÉZ Ke ù~MA ù\CQö Gj @ZýagýKd K~ýùe @c ijZ ùKùZU NùeA _Kg^-iõie ijù~M MjY KeQö `kùe @ce]~ý flýùe gN _j aK ilc ùjA_eaö @gKe Gj Q_ _ÉK ajùe m^ am^e @^ý^ý @ù^K \MK @ce a\ý[cù^ QA _eùaö ~\I @ce @]Kõg QZQZ ùKYi ^ ùKYi K~ýùe ^ùdRZ @Q«, Z[_ @ùc ag Ke icde C_~q a^ù~M Ke[a aýqaùghu _A icÉ icd jZ_@«ùe ej_ùe Gaõ @kiý_edY aýqu icd @ù\ ]eQ@ \G ^jö @ce flý \e gl \e ù~ ùKYi aýq Cy glZ ùja ijZ ^R ùc]e aKg Ke_eùaö @ùc ù~MA ù\C[a _ÉK aýZZ @^ý^ý ijdK _ÉK, A eù^U, ùUfbR^ I ùeWI bk c¤c MWK ^R m^e @ba¡ _A a^ù~M Kea CPZö icZ Kiec _Vý\^ aýai c¤cùe @bm glKcù^ a\ý[u _g I iõgd \e KeaK ùPÁ Ke[«ö ùZùa G[_A QZQZc^ue @Mj I _a _ÉZ eja a,^dö

^ùŸgK

D

SYLLABUS

ଓଡ଼ିଆ ଭାଷା ଓ ଲିପିର ଐତିହାସିକ ବିକାଶକ୍ରମ

+3 lW@ ZZúd _~ýd (_ c _Z)

Semester-III (Core Course-5)

_‰ cfý : 100 ^´e ସମୟ – ୩ ଘଣ୍ଟା

_[c GKK

lW@ bhe Cna l aKgKc

\Zúd GKK

lW@ f_e HZjiK aa ^

ZZúd GKK

lW@ @bùfLe bh (gkùfL, ZcùfL l _P^ i^¦)

PZ[GKK

P~ý_\ l iek ijZýe bh

ahd iPú

K.^.	ahd	_Â
	_[c GKK	
1.	IW@ bhe Cna I aKgKc	1-41
	\Zúd GKK	
2.	IW@ f_e HZjiK aa ^	42-54
	ZZúd GKK	
3.	IW@ @bùfLe bh (gkùfL, ZcùfL I _Pú^ i^¦)	55-74
	PZ[GKK	
4.	P~ý_\ I iek ijZýe bh	75-98

F

୧
ଏକକ

IW@i bihie Cna I aKigKc

ବୈଶିଷ୍ଟ୍ୟ

୧. ଭାବ ଓ ଚିନ୍ତାର ଆଦାନ ପ୍ରଦାନ ପାଇଁ ଭାଷା ହେଉଛି ବଳିଷ୍ଠ ମାଧ୍ୟମ

୨. ଭାଷାର ପ୍ରକୃତି ଓ ପ୍ରବୃତ୍ତି

୩. ଭାଷାର ଧର୍ମ

୪. ଭାରତୀୟ ଅନ୍ୟ ଭାଷା ଓ ଗୋଷ୍ଠୀର ପରିଚୟ

୫. ଭାରତୀୟ ଆର୍ଯ୍ୟଭାଷାର ସ୍ୱରୂପ

୬. ପ୍ରାଚୀନ ଭାରତୀୟ ଆର୍ଯ୍ୟଭାଷା

୭. ମଧ୍ୟ ଭାରତୀୟ ଆର୍ଯ୍ୟ ଭାଷା

୮. ନବୀନ ଭାରତୀୟ ଆର୍ଯ୍ୟ ଭାଷା

୯. ପ୍ରକୃତ ଭାଷାର ପରିଚୟ ପ୍ରଦାନ କରି ଏହାର ଓଡ଼ିଆ ଭାଷା ସହ ଥିବା ଭାଷାର ବିକାଶ

୧୦. ଓଡ଼ିଆ ଭାଷାର ବୈଶିଷ୍ଟ୍ୟ

୧୧. ଅପଭ୍ରଂଶ ଭାଷା ସହିତ ଓଡ଼ିଆ ଭାଷା

୧୨. ସଂସ୍କୃତ ଭାଷା ସହିତ ଓଡ଼ିଆ ଭାଷା

ଓଡ଼ିଆ ଭାଷାର ଉତ୍ପତ୍ତି :

ଭାରତୀୟ ସମ୍ବିଧାନ ସ୍ୱୀକୃତ ଭାଷାମାନଙ୍କ ମଧ୍ୟରୁ ଓଡ଼ିଆ ଭାଷା ଅନ୍ୟତମ । ଏହି ଭାଷା ଏକ ନିର୍ଦ୍ଦିଷ୍ଟ ଭୌଗୋଳିକ ଅବସ୍ଥିତି ତଥା ସଂସ୍କୃତିବନ୍ତ ମଣିଷମାନଙ୍କର ଭାଷା ରୂପେ ଗଣ୍ୟ । ଏହି ଭାଷାର ପ୍ରାଚୀନତା ପୂର୍ବ ମାଗଧୀ ସମ୍ଭୂତ ଭାଷାଗୋଷ୍ଠୀ ସହ ସମାନ । ରାଷ୍ଟ୍ରଭାଷା ଜୟନ୍ତୀଗ୍ରନ୍ଥ ପୃଷ୍ଠା ୫୧ ରେ ପ୍ରାବନ୍ଧିକ ଡକ୍ଟର କୁଞ୍ଜବିହାରୀ ତ୍ରିପାଠୀ ''ଓଡ଼ିଆ ଭାଷା'' ଶୀର୍ଷକ ପ୍ରବନ୍ଧରେ ମତପୋଷଣ କରିଛନ୍ତି ଯେ ଏହା ଓଡ଼ିଶାର ପ୍ରାୟ ୬୦ ହଜାର ବର୍ଗମାଇଲ ଓ ବଙ୍ଗଳା, ବିହାର, ମଧ୍ୟପ୍ରଦେଶ ତଥା ଆନ୍ଧ୍ରପ୍ରଦେଶର ୨୦ ହଜାର ବର୍ଗମାଇଲ ପରିମିତ ଅଞ୍ଚଳରେ ବାସ କରୁଥିବା ଓଡ଼ିଆମାନଙ୍କ ଦ୍ୱାରା ମାତୃଭାଷା ରୂପରେ କଥିତ ହୋଇଥାଏ ।

ଓଡ଼ିଆ ଭାଷାର ମୂଳ ଉତ୍ସ ହେଉଛି ଭାରତୀୟ ଆର୍ଯ୍ୟଭାଷା ବା ସଂସ୍କୃତି । ଭାରତୀୟ ଆର୍ଯ୍ୟଭାଷା ହେଉଛି ୟୁରୋପୀୟ ବା ଇଣ୍ଡୋୟୁରୋପୀୟ ଭାଷା ପରିବାରର ଶତମ୍ ବର୍ଗ ଅନ୍ତର୍ଗତ ଭାରତ-ଇରାନୀୟ (ଇଣ୍ଡୋଇରାନିଆନ୍) ଆର୍ଯ୍ୟ ଶାଖାର ଭାରତୀୟ ଆର୍ଯ୍ୟ ଉପଶାଖା । ଭାରତୀୟ ଆର୍ଯ୍ୟଭାଷା କାଳକ୍ରମେ ତିନୋଟି ମୁଖ୍ୟ ସ୍ତର ଦେଇ ଗତି କରିଅଛି । ସେଗୁଡ଼ିକ ହେଲା :

ଟିପ୍ପଣୀ

୧. ପ୍ରାଚୀନ ଭାରତୀୟ ଆର୍ଯ୍ୟଭାଷା (ଖ୍ରୀ.ପୂ. ୧୫୦୦ ରୁ ଖ୍ରୀ.ପୂ. ୫୦୦)

୨. ମଧ୍ୟ ଭାରତୀୟ ଆର୍ଯ୍ୟଭାଷା (ଖ୍ରୀ.ପୂ. ୫୦୦ ରୁ ଖ୍ରୀଷ୍ଟୀୟ ୧୦୦୦)

୩. ଆଧୁନିକ ଭାରତୀୟ ଆର୍ଯ୍ୟଭାଷା (୧୦୦୦ ଖ୍ରୀଷ୍ଟାବ୍ଦ ପରବର୍ତ୍ତୀ)

ପ୍ରାଚୀନ ଭାରତୀୟ ଆର୍ଯ୍ୟଭାଷାର ପ୍ରଥମ ପର୍ଯ୍ୟାୟକୁ ବୈଦିକ ସଂସ୍କୃତ ଓ ପରବର୍ତ୍ତୀ ପର୍ଯ୍ୟାୟକୁ ଲୌକିକ ସଂସ୍କୃତ କୁହାଯାଏ । ଜନସାଧାରଣଙ୍କ ଦ୍ୱାରା କଥିତ ସଂସ୍କୃତରୁ ସୃଷ୍ଟିଲାଭ କରିଥିଲା ମଧ୍ୟ ଭାରତୀୟ ଆର୍ଯ୍ୟଭାଷା । ଏହାକୁ ମଧ୍ୟ ତିନୋଟି ସ୍ତରରେ ବିଭକ୍ତ କରାଯାଇପାରେ, ଯଥା ପ୍ରଥମ ସ୍ତର : ପାଲିଭାଷା (ଖ୍ରୀ.ପୂ.୫୦୦ ଖ୍ରୀ.ପୂ. ୨୦୦), ଦ୍ୱିତୀୟ ସ୍ତର : ପ୍ରାକୃତ ଭାଷା (ଖ୍ରୀ.ପୂ. ୨୦୦ ରୁ ୫୦୦ ଖ୍ରୀଷ୍ଟାବ୍ଦ), ତୃତୀୟ ସ୍ତର : ଅପଭ୍ରଂଶ ଭାଷା (୫୦୦ ଖ୍ରୀଷ୍ଟାବ୍ଦରୁ ୧୦୦୦ ଖ୍ରୀଷ୍ଟାବ୍ଦ) । ବିକାଶ ସ୍ଥଳ ଭେଦରେ ମଧ୍ୟମ ସ୍ତର ପ୍ରାକୃତ ଭାଷାକୁ ମୁଖ୍ୟତଃ ୫ ଭାଗରେ ବିଭକ୍ତ କରାଯାଇପାରେ, ଯଥା- ମହାରାଷ୍ଟ୍ରୀ, ଶୌରସେନୀ, ମାଗଧୀ, ପୈଶାଚୀ ଓ ଅର୍ଦ୍ଧମାଗଧୀ । ପ୍ରତ୍ୟେକ ପ୍ରାକୃତ ଶାଖାରୁ ସୃଷ୍ଟି ଲାଭ କରିଥିଲା ଅନେକ ଅପଭ୍ରଂଶ ଭାଷା । ମାଗଧୀ ପ୍ରାକୃତରୁ ମଧ୍ୟ କେତେକ ଅପଭ୍ରଂଶ ଭାଷା ଉତ୍ପତ୍ତି ଲାଭ କରିଥିଲା । ଯଥା- ପୂର୍ବମାଗଧୀ, ପଶ୍ଚିମ ମାଗଧୀ, ଉତ୍ତର ମାଗଧୀ, ଦକ୍ଷିଣ ମାଗଧୀ ଓ ମଧ୍ୟ ମାଗଧୀ । ପୂର୍ବ ମାଗଧୀ ପ୍ରାକୃତରୁ ଜନ୍ମ ନେଇଛି ଓଡ଼ିଆ ଭାଷା ।

ଭାରତବର୍ଷକୁ ଆର୍ଯ୍ୟମାନେ ବିଭିନ୍ନ ଦଳରେ ଆସିଥିଲେ । ସେମାନଙ୍କ ଆଗମନକୁ ଭିତ୍ତିକରି ଡକ୍ଟର ଭୋଳାନାଥ ତିୱାରି ତାଙ୍କର ''ଭାଷା ବିଜ୍ଞାନ'' ଗ୍ରନ୍ଥରୁ ୧୭୦ ପୃଷ୍ଠାରେ ମତ ଦେଇଛନ୍ତି ଯେ ଆର୍ଯ୍ୟ ଭାଷାକୁ ତିନି ଭାଗରେ ବିଭକ୍ତ କରାଯାଇପାରେ । ତାହାହେଲା (୧) ବହିଃରଙ୍ଗ, (୨) ମଧ୍ୟବର୍ତ୍ତୀ ଓ (୩) ଅନ୍ତରଙ୍ଗ (କେନ୍ଦ୍ରୀୟ) । ବହିଃରଙ୍ଗ ବର୍ଗୀୟ, ଭାଷାଗୁଡ଼ିକ ମଧ୍ୟରେ, ଲହଜା (ପଶ୍ଚିମୀ ପଞ୍ଜାବୀ, ସିନ୍ଧୀ, ମରାଠୀ, ବଙ୍ଗାଳୀ, ବିହାରୀ, ଆସାମୀ ଓ ଓଡ଼ିଆ ଅନ୍ତର୍ଭୁକ୍ତ ।) ତେଣୁ ଓଡ଼ିଆକୁ ଆମେ ବହିଃରଙ୍ଗ ବର୍ଗୀୟ ଭାଷା ରୂପେ ଗ୍ରହଣ କରିଥାଉ । ଔପଭାଷିକ ଓ କାଳକ୍ରମିକ ଇତିହାସ ଦୃଷ୍ଟିରୁ ଓଡ଼ିଆ ଭାଷା ହେଉଛି ପୂର୍ବ ମାଗଧୀ ଅପଭ୍ରଂଶର ଏକ ଉପଶାଖା । ପୂର୍ବ ମାଗଧୀ ଅପଭ୍ରଂଶ ଦୁଇ ଭାଗରେ ବିଭକ୍ତ । ଉତ୍ତର ପୂର୍ବ ମାଗଧୀ ଓ ଦକ୍ଷିଣ ପୂର୍ବ ମାଗଧୀ । ବଙ୍ଗାଳୀ ଓ ଆସାମୀ ଭାଷା ହେଉଛି ଉତ୍ତର ମାଗଧୀ, ଅପଭ୍ରଂଶ ପ୍ରଶାଖାର ଅନ୍ତର୍ଭୁକ୍ତ । ଓଡ଼ିଆ ଦକ୍ଷିଣପୂର୍ବ ମାଗଧୀ ଅପଭ୍ରଂଶ ପ୍ରଶାଖାର ଅନ୍ତର୍ଭୁକ୍ତ । ତଥାପି ଓଡ଼ିଆ ଭାଷା ପୂର୍ବ ମାଗଧୀ ଅପଭ୍ରଂଶରୁ ଉତ୍ପତ୍ତି ହୋଇଥିଲେ ହେଁ ଶୌରସେନୀ ଓ ଅର୍ଦ୍ଧମାଗଧୀ ପ୍ରାକୃତର କେତେକ ଲକ୍ଷଣ ମଧ୍ୟ ଏଥିରେ ପରିଲକ୍ଷିତ ହୋଇଥାଏ ବୋଲି ଡକ୍ଟର ବେଣୀମାଧବ ପାଢ଼ୀ ମତ ଦେଇଛନ୍ତି ।

ଦକ୍ଷିଣ ପୂର୍ବ ମାଗଧୀ ଅପଭ୍ରଂଶର ଅନ୍ୟନାମ 'ଔଡ୍ରୀ ଅପଭ୍ରଂଶ' ଥିବାରୁ ବହୁ ପ୍ରମାଣ ଦେଖିବାକୁ ମିଳେ । ଏହି ଔଡ୍ରୀ ଅପଭ୍ରଂଶର ପୂର୍ବରୂପ ହେଉଛି ଭରତଙ୍କ ନାଟ୍ୟ ଶାସ୍ତ୍ରରେ ଉଲ୍ଲିଖିତ 'ଔଡ୍ରୀ ବିଭାଷା' । ଏହି ଗ୍ରନ୍ଥରେ ଉଡ୍ରାଜା (ଔଡ୍ରୀ) ବିଭାଷା ଓ ଔଡ୍ରୀ ମାଗଧୀ ଦୀତିର ଉଲ୍ଲେଖ ରହିଛି । ଯଥା :

'ଶକରାଭୀର ଚାଣ୍ଡାଳ ସବର ଦ୍ରବିଡ୍ରୋଜାଃ

ହୀନାବନେ ଚରାଣାଂ ଚ ବିଭାଷାଃ ସପ୍ତକୀର୍ତ୍ତି ତାଃ ।' (ଓଡ଼ିଆ ଭାଷାର ରୂପତତ୍ତ୍ୱ, ବେଣୀମାଧବ ପାଢ଼ୀ, ପୃ-୧୪)

x x x x

ଆବନ୍ତୀ ଦାକ୍ଷିଣାତ୍ୟ ଚ ତଥା ଚୌବୋଡ୍ର ମାଗଧୀ

ପାଞ୍ଚାଳୀ ମଧ୍ୟମା ଚେତି ବିଜ୍ଞେୟାସ୍ତୁ ପ୍ରବୃତ୍ତୟଃ । (ଭାରତ ପ୍ରଣୀତ ନାଟ୍ୟଶାସ୍ତ୍ରମ୍ କାବ୍ୟମାଳା ସମ୍ପାଦନା)

ଏଥିରୁ ଅନୁମାନ କରାଯାଏ ଯେ ପୂର୍ବ ମାଗଧୀ ପ୍ରକୃତି ସହିତ ଅଷ୍ଟ୍ରିକ୍ ଓ ଦ୍ରାବିଡ଼ ଭାଷାର ମିଶ୍ରଣରେ ଖ୍ରୀଷ୍ଟୀୟ ଶତାବ୍ଦୀ ବେଳକୁ ଏହି ଔଡ୍ରୀ ବିଭାଷାର ସୃଷ୍ଟି ହୋଇଥିଲା । ସପ୍ତମ ଶତାବ୍ଦୀବେଳକୁ ଏହାର ନାମ ଥିଲା ଔଡ୍ରୀ ଅପଭ୍ରଂଶ । ଔଡ୍ରୀ ଅପଭ୍ରଂଶ ପୂର୍ବୀ ମାଗଧୀ ଅପଭ୍ରଂଶର ଏକ ଶାଖା । ଏଥିରୁ କ୍ରମଶଃ ଅନ୍ୟତମ ଆଧୁନିକ ଭାରତୀୟ ଆର୍ଯ୍ୟଭାଷା, ଓଡ଼ିଆର ସୃଷ୍ଟି ।

ଟିପ୍ପଣୀ

ସପ୍ତମ ଶତାବ୍ଦୀ ବେଳକୁ ଓଡ଼ିଆ ଭାଷା ଉତ୍ତର ଭାରତୀୟ, ମଧ୍ୟ ଭାରତୀୟ ଏପରିକି ପୂର୍ବ ଭାରତୀୟ ଅନ୍ୟାନ୍ୟ ଭାଷାଠାରୁ ସ୍ୱତନ୍ତ୍ର ରୂପ ନେଇ ବିକାଶ ଲାଭ କରି ସାରିଥିବା କଥା ଏହି ଶତାବ୍ଦୀର ଓଡ଼ିଶାକୁ ଆସିଥିବା ବିଖ୍ୟାତ ଚୀନ୍ ପରିବ୍ରାଜକ ହୁଏନ୍‌ସାଂ ଭାରତ ଭ୍ରମଣ ବୃତ୍ତାନ୍ତରୁ ଜଣାଯାଇଥାଏ । ସେ ଏହି ଭାଷାକୁ 'ଉ-ଚ' ଭାବରେ ଉଲ୍ଲେଖ କରିଛନ୍ତି । ଏହା ଉଡ୍ର (ଓଡ୍ର) ଶବ୍ଦର ବିକୃତ ଉଚ୍ଚାରଣ ମାତ୍ର । ହୁଏନ୍‌ସାଂ ଉଲ୍ଲେଖ କରିଛନ୍ତି ଯେ ଓଡ୍ର ଭାଷାର ଉଚ୍ଚାରଣ ପଦ୍ଧତିଠାରୁ ଉଲ୍ଲେଖଯୋଗ୍ୟ ଭାବରେ ପୃଥକ । ଖ୍ରୀଷ୍ଟୀୟ ସପ୍ତମ-ଅଷ୍ଟମ ଶତାବ୍ଦୀ ଭାରତୀୟ ଆର୍ଯ୍ୟଭାଷା ଇତିହାସରେ ଅପଭ୍ରଂଶ ଭାଷା ବିକାଶର ଯୁଗ । ହୁଏନ୍‌ସାଂ ଓଡ୍ର ଦେଶର ଯେଉଁ ଭାଷାର ସମ୍ପର୍କରେ ସୂଚନା ଦେଇଛନ୍ତି ତାହା ନିଶ୍ଚିତ ଭାବରେ ଔଡ୍ରୀ ଅପଭ୍ରଂଶ ।

ଏହି ଔଡ୍ରୀ ବିଭାଷା ପୂର୍ବ ମାଗଧୀ ପ୍ରାକୃତ ଓ ଦ୍ରାବିଡ଼ ଓ ଅଷ୍ଟ୍ରିକ୍ ଭାଷାର ମିଶ୍ରଣରେ ଉଦ୍ଭବ ଲାଭ କରିଥିଲା ତାହା ନୁହେଁ, ଏଥିରେ ଶୌରସେନୀ ପ୍ରାକୃତର ମଧ୍ୟ କେତେକ ଉପାଦାନ ମିଶିଥିଲା ବୋଲି ପଣ୍ଡିତମାନେ ମତ ଦେଇଥା'ନ୍ତି । ଷୋଡ଼ଶ ଶତାବ୍ଦୀର ପ୍ରାକୃତିକ ବ୍ୟାକରଣକାର ମାର୍କଣ୍ଡେୟ ଔଡ୍ରୀ ଅପ୍ରଭଂଶର ଲକ୍ଷଣ ଉଲ୍ଲେଖ କରିବାକୁ ଯାଇ 'ପ୍ରାକୃତି ସର୍ବସ୍ୱ'ରେ ଲେଖିଛନ୍ତି, ଶବର୍ଯ୍ୟାମେ ବୌଡ୍ରୀ ଯୋଗାଉଦ୍ଦେଶ୍ୟ ଶୌରସେନ୍ୟାଦେଃ । ଓଡ୍ର ଦେଶର କଥିତ ଭାଷାରେ ଶୌରସେନୀ ଭାଷା ଓ ଶବର ଭାଷା ମିଶ୍ରଣରେ ଔଡ୍ରୀ ଅପଭ୍ରଂଶର ସୃଷ୍ଟି । ଔଡ୍ରୀ ଅପଭ୍ରଂଶର ସେ ନିମ୍ନଲିଖିତ ଉଦାହରଣ ଦେଇଛନ୍ତି -

'ଦେବ ଜସୋଆଣନ୍ଦଣ କରମଇ କରୁଣାଲେସ

ଏତ୍ତିକେ ଜମଉଅଛ (ଉ) ଇପିଚ୍ଚଇ ସବ୍‌ବ କିଳେସ' - ଇତ୍ୟୌଡ୍ରୀ । (ପ୍ରାକୃତ ସର୍ବସମ୍, ପୃ-୧୦୦)

ଦେବ ଯଶୋଦା ନନ୍ଦନ କୁରୁମୟି କରୁଣାଲେଶମ

ଇହତ୍ୟଃ ଜନ୍ମତଃ ଇତି ପୀଡ଼ୟତି ସର୍ବ -

ସମାଲୋଚକ ଡକ୍ଟର ବାସୁଦେବ ସାହୁଙ୍କ ମତରେ - ପଦଟିର ସମୟ ସମ୍ଭବତଃ ୧୦ମ ଶତାବ୍ଦୀ । ତେବେ ପଦଟିରେ ଔଡ୍ରୀ ଅପଭ୍ରଂଶର ଲକ୍ଷଣ ଅନୁଯାୟୀ ଶବର ଭାଷାର କୌଣସି ଶବ୍ଦ ପରିଲକ୍ଷିତ ହୁଏ ନାହିଁ । ମାର୍କଣ୍ଡେୟ ଔଡ୍ରୀ ଅପଭ୍ରଂଶର ଛଡ଼ା 'କାଳିଙ୍ଗ୍ୟ' ନାମକ ଆଉ ଏକ ଅପଭ୍ରଂଶ ଉଲ୍ଲେଖ କରିଛନ୍ତି । ଓଡ଼ିଶାର ଅନ୍ୟତମ ପ୍ରାଚୀନ ନାମ କଳିଙ୍ଗ । ତେଣୁ ଓଡ଼ିଶାରେ 'କାଳିଙ୍ଗ୍ୟ' ନାମରେ ଆଉ ଏକ ଅପଭ୍ରଂଶ ଭାଷା ପ୍ରଚଳିତ ଥିବାର ଅନୁମାନ କରାଯାଏ । ମାର୍କଣ୍ଡେୟ ତାଙ୍କ ଗ୍ରନ୍ଥରେ ୨୭ ପ୍ରକାର ଅପଭ୍ରଂଶର ଉଲ୍ଲେଖ କରିଛନ୍ତି, ତନ୍ମଧ୍ୟରେ ଓଡ୍ର ଓ କାଳିଙ୍ଗ୍ୟ ଅପଭ୍ରଂଶର ନାମ ରହିଛି, ଯଥା -

'ଗୌଡ୍ରୌଡ୍ର ଚୈବ ପାଶ୍ଚାତ୍ୟ ପାଣ୍ଡ୍ୟ କୌନ୍ତଳ ସିଂହଳାଃ

କଳିଙ୍ଗ୍ୟ ପ୍ରାଚ୍ୟ କର୍ଣ୍ଣାଟ କାଞ୍ଚ୍ୟ ଦ୍ରାବିଡ଼ ଗୌର୍ଜରାଃ ।' (ପ୍ରାକୃତ ସର୍ବସ୍ୱମ୍, ପୃ-୧୦୦)

ଦଶମ ଶତାବ୍ଦୀର ବିଖ୍ୟାତ ପ୍ରାକୃତ ବ୍ୟାକରଣକାର ପୁରୁଷୋତ୍ତମଙ୍କର 'ପ୍ରାକୃତାନୁଶାସନ' ଗ୍ରନ୍ଥରେ ଔଡ୍ରୀ ଅପଭ୍ରଂଶର ଉଲ୍ଲେଖ କରିଛନ୍ତି । ଏହାକୁ 'ଇ' ଏବଂ 'ଓ' ପ୍ରତ୍ୟୟ ବହୁଳ ଭାଷା (ଇକୋରୌକାର ପ୍ରାୟୌଡ୍ରୀ) ବୋଲି ମତ ଦେଇଛନ୍ତି । ଦ୍ୱାଦଶ ଶତାବ୍ଦୀରେ ଅନିରୁଦ୍ଧ ଭଟ୍ଟ ତାଙ୍କର 'ପ୍ରାକୃତ କଳ୍ପତରୁ' ଗ୍ରନ୍ଥରେ ଔଡ୍ରୀ ଅପଭ୍ରଂଶ ଛଡ଼ା ଉତ୍କଳୀ ନାମକ ଆଉ ଏକ ଅପଭ୍ରଂଶର ଉଲ୍ଲେଖ କରିଛନ୍ତି, ଯାହା ଓଡ଼ିଶାରେ ପ୍ରଚଳିତ ଥିବାର ପ୍ରମାଣ ମିଳେ । ଯଥା-

'ଆଭୀରିକା ଦ୍ରାବିଡ଼କୋତ୍କଳୀନ ବନୌକସୀ ମର୍ଣ୍ଣୁରିକେତ

ନାମ୍ନା ଶାକର ଓଡ୍ର ଦ୍ରାବିଡ଼ୀଦି ବାଚୋପଭ୍ରଂଶତାମ୍ ।'' (ଓଡ଼ିଆ ଭାଷାତତ୍ତ୍ୱ ଭୂମିକା, ଡ. ବଂଶୀଧର ମହାନ୍ତି, ପୃ-୧୨୧)

ଅପ୍ରଭଂଶ ହେଉଛି ବିଭାଷାର ବିକଶିତ ରୂପ । ଭରତଙ୍କ ନାଟ୍ୟଶାସ୍ତ୍ରରେ ଉଲ୍ଲେଖିତ ଔଡ୍ରୀ । ଭାଷା ହିଁ କାଳକ୍ରମେ ଔଡ୍ରୀ ଅପଭ୍ରଂଶରେ ପରିଣତି ହୋଇଅଛି । ବିଭାଷା ସମ୍ପର୍କରେ ବିଖ୍ୟାତ ଶିକ୍ଷାବିତ୍ ତଥା ଭାଷାବିତ୍ ଗ୍ରିୟର୍ସନ ମତ

ଟିପ୍ପଣୀ

ଦେଇଛନ୍ତି, ''ଏହା ହେଉଛି ଏକ ବା ଏକାଧିକ ପ୍ରାକୃତ ଭାଷାର ଅପଭ୍ରଂଶ ରୂପ ଯାହା ନାଟକରେ ନିର୍ଦ୍ଦିଷ୍ଟ ଚରିତ୍ରମାନଙ୍କ ଦ୍ୱାରା କଥିତ ହୋଇଥାଏ ।''

ସୁତରାଂ ଉତ୍ପତ୍ତି ସମ୍ପର୍କରେ ଏତିକି କୁହାଯାଇପାରେ ଯେ ଓଡ଼ିଆ ଭାଷା ମାଗଧୀ ପ୍ରାକୃତର ଅପଭ୍ରଂଶ ରୂପ ଔଡ୍ରୀ ବିଭାଷାରୁ ଉତ୍ପତ୍ତି ହୋଇଥିଲେ ହେଁ ଏଥିରେ ଶୌରସେନୀ ପ୍ରାକୃତର ସାମାନ୍ୟ ଲକ୍ଷଣ ମିଶ୍ରିତ ହୋଇଅଛି । ଏହାକୁ ମାଗଧୀ ପ୍ରାକୃତର ଅପଭ୍ରଂଶ ରୂପ କହିବାର କାରଣ ହେଉଛି ଏଥିରେ ଅଷ୍ଟ୍ରିକ ଓ ଦ୍ରାବିଡ଼ ଭାଷା ଗୋଷ୍ଠୀର ଉପାଦାନ ମଧ୍ୟ ମିଶି ରହିଛି । ତେଣୁ ସ୍ଥୁଳତଃ କହିବାକୁ ଗଲେ ପ୍ରାଚୀନ ଓଡ଼ିଆ ଭାଷା ଭାରତୀୟ ଆର୍ଯ୍ୟ, ଦ୍ରାବିଡ଼, ଅଷ୍ଟ୍ରିକ୍ ଗୋଷ୍ଠୀ ଭାଷାର ତ୍ରିବେଣୀ ସଙ୍ଗମ ଓ ସଙ୍ଗମ ସପ୍ତମ ଶତାବ୍ଦୀ ବେଳକୁ ସଂଘଟିତ ହୋଇସାରିଥିଲା ।

ପ୍ରାଚୀନ ଅଭିଲେଖରୁ ପ୍ରାଚୀନ ଓଡ଼ିଆ ଭାଷାର ସ୍ୱରୂପ :

ଭାଷା ସ୍ରୋତସ୍ୱିନୀ ଭଳି ଚିର ପ୍ରବାହମାନ । ଓଡ଼ିଆ ଭାଷାର ଉତ୍ପତ୍ତିକ୍ରମ ଓ ବିକାଶଧାରା ପର୍ଯ୍ୟାଲୋଚନା କାଳରେ ପ୍ରାଚୀନ ଅଭିଲେଖଗୁଡ଼ିକର ଏକ ବିଶେଷ ଭୂମିକା ଥିବାର ଲକ୍ଷ୍ୟ କରାଯାଏ । ପ୍ରାଚୀନ ଓଡ଼ିଆ ଭାଷାର କେତେକ ପ୍ରାମାଣିକ ନିଦର୍ଶନ ଷଷ୍ଠ ଶତାବ୍ଦୀରୁ ପଞ୍ଚଦଶ ଶତାବ୍ଦୀ ମଧ୍ୟରେ ଲିଖିତ ଅଭିଲେଖ, ଗଦ୍ୟରଚନା ଓ ପଦ୍ୟରଚନାରେ ପରିଦୃଷ୍ଟ ହୁଏ । ଶୈଳୋଦ୍ଭବ, ଭୌମକର ଓ ଗଙ୍ଗବଂଶୀୟ, ରାଜାମାନଙ୍କର ଦ୍ୱାରା ଖୋଦାୟିତ ଅଭିଲେଖଗୁଡ଼ିକରେ ଯତ୍ର ଚିତ୍ର ଓଡ଼ିଆ ଶବ୍ଦର ସନ୍ଧାନ ମିଳିଥାଏ । ଉଦାହରଣସ୍ୱରୂପ ଧର୍ମରାଜ ସୁମଣ୍ଡଳଙ୍କ ଲେଖା (ଖ୍ରୀ.୫୬୯), ମାଧବ ବର୍ମାଙ୍କ ନିବିନା ତାମ୍ର ଶାସନ (ଖ୍ରୀ.୬୧୯) ଗଣ୍ଡିବେତ ବୌଦ୍ଧମୂର୍ତ୍ତିରେ ଉତ୍‌କୀର୍ଣ୍ଣ ଅଭିଲେଖ (୧୦ମ-୧୧ଶ ଶତାବ୍ଦୀ), ଅନନ୍ତ ଦେବ ବର୍ମାଙ୍କର, ମଞ୍ଜୁଷା ତାମ୍ର ଶାସନ (୧୦ମ ଶତାବ୍ଦୀ) ୨ୟ ବଜ୍ରହସ୍ତ ଦେବଙ୍କର ଉରଜାମ ଶିଳାଲେଖ (ଖ୍ରୀ.୧୦୫୧) ପ୍ରଭୃତିକୁ ଗ୍ରହଣ କରାଯାଇପାରେ ।

ମାଧବ ବର୍ମାଙ୍କ ତାମ୍ର ଶାସନରେ ବ୍ୟବହୃତ କୁମ୍ଭାର (ସଂ କୁମ୍ଭକାର) ଅନନ୍ତ ଦେବ ବର୍ମାଙ୍କ ତାମ୍ର ଶାସନରେ ବ୍ୟବହୃତ 'ଭିତରୁ' (ସଂ ଅଭ୍ୟନ୍ତର ଶବ୍ଦଜ) ପନ୍ଦର (ସଂ ପଞ୍ଚଦଶ) ଶବ୍ଦଗୁଡ଼ିକ ହେଉଛି ଓଡ଼ିଆ । ଉରୁଜାମ ଶିଳାଲେଖଟି ବର୍ତ୍ତମାନର ଆନ୍ଧ୍ରପ୍ରଦେଶ ଅନ୍ତର୍ଗତ ଚିକାକୋଲ୍ ଜିଲ୍ଲାର ଉରୁଜାମ୍ ଗ୍ରାମ୍‌ରୁ ଆବିଷ୍କୃତ । ଏହାର ଲିପି ନଗରୀ । ଭାଷା ବିକୃତ ସଂସ୍କୃତ, ଏଥିରେ କେତେକ ଓଡ଼ିଆ ଶବ୍ଦ ଓ ତେଲୁଗୁ ଶବ୍ଦ ରହିଛି । ଏହି ଶିଳାଲେଖର ଭାଷାରୁ ଓଡ଼ିଆ ଭାଷାର ପୂର୍ଣ୍ଣ ବିକଶିତ ରୂପର ପରିଚୟ ମିଳେ । ତଥାପି ଏହା ଏକାଦଶ ଶତାବ୍ଦୀରେ ପ୍ରଚଳିତ କେତେକ ଓଡ଼ିଆ ଶବ୍ଦ ସମ୍ପର୍କରେ ଆମକୁ ସମ୍ୟକ୍ ଧାରଣା ଦେଇଥାଏ । ଶିଳାଲେଖଟିର ପାଠ ହେଉଛି -

(୧) ସ୍ୱସ୍ତି ସରମ ମୁଁ (୨) ଖାନେକରିପୁ ଦର୍ପ (୩) ମର୍ଦ (ର୍ଦ୍ଧ) ନ ଭୁଜିବନ୍ଧ ପରାକ୍ରମ (୪) ଗଙ୍ଗାନ୍ ବ୍ୟବଲମ୍ବନସ୍ତମ୍ଭ (୫) ଶ୍ରୀମଦ୍ ଅନନ୍ତବର୍ମମ୍ମ (ର୍ମ୍ମ) ନେବରାଜି, (୬) ୟ ରାଜ୍ୟ ସମୂହର ୧୫ତୁ (୭) ଲା ମାସ ଶୁକ୍ଳପକ୍ଷ ଦିନ, (୮) ପଞ୍ଚମୀ ଶଣିବାରୌ ୟୁରୁଜ ମେଲା, (୯) ତାଦୟ କଇଲା ପଟ୍ଟ ସ୍ଥିତ୍ତି, (୧୦) ଆଲାଖିସ୍ ୟୁରଜ୍ ମସଜ, (୧୧) ନି ଗଉ ପଲାଶିସ୍ ତିନ୍ନିଭା (୧୨) ଗ ୟୁରୁଜମସ୍ ଓ କ୍କୁ ଭାଗ, (୧୩) ହାଇନ୍ତ ମାଶିଚକୁ ବୋଝ୍ୟ ଥିଲାର (/), (୧୪) ୟୁରୁଜ ମେଲ୍ଙେ ଗଉ ପୋଲାଶି (୧୫) (ମେ) ଲତା ଜ୍ୟଉବନ୍ତେ ନ ଲଭେ, (୧୬) ଉ. ବନ୍ଦ୍ଲିଙ୍ଗେ (?) କାଙ୍ଗେ ରାଖକେ, (୧୭) ତା ସହସ୍ର ସୁବର୍ଣ୍ଣ ଦଣ୍ଡ ତାଦେ, (୧୮) ଜ୍ୟ ଥିଲା (/) ଆନତି ସାବୁରାୟି, (୧୯) ବଉ ସନ୍ମୁଙ୍ଖ ସରସତୀ, (୨୦) ବଲ୍ଲଭ ସଲା (= ଶିଳା) ଲେଖିତଂ, (୨୧) ଶକାବ୍ଦ ୯୨୩ (/) ।

ଏହି ଶିଳାଲେଖରେ ବ୍ୟବହୃତ ଓଡ଼ିଆ ଶବ୍ଦଗୁଡ଼ିକ ହେଉଛି ମେଲାଣ, ଜୟକରିଲା, (ଦାନକଲା), ତିନ୍ନି (ତିନି), ଓକ୍‌କୁ (ଏକ), ମାଣିଷ (ମାଣିଷ, ନ ଲଭେ, ଥିଲା (ଦେଲା) ଶଣି (କାନି) ଗଉ (ଗାଁ), (ମଣିଷ), ନ ଲଭେ ଥିଲ (ଦେଲା), ଶଣି (ଶନି), ଗଉ (ଗାଁ) ଓ ସ୍ନନ୍ମୁଙ୍ଖ (ସମ୍ମୁଖେ) ଇତ୍ୟାଦି । ଏହାଛଡ଼ା ଏଥିରେ ବ୍ୟବହୃତ ସମର, ରିପୁ, ଦର୍ପ, ମର୍ଦ୍ଦନ ଭୁଜିବଳ, ପରାକ୍ରମ, ଗଙ୍ଗା, ଅବଲମ୍ବନ, ସ୍ତମ୍ଭ ଶ୍ରୀମଦ, ଅନନ୍ତ ବର୍ମା ଦେବ, ବିଜୟ ରାଜ୍ୟ, ସମ୍ବତ୍ସର,

ଟିପ୍ପଣୀ

୧୫, ତୁଲା (ଓଡ଼ିଆ ତୁଳା) ମାସ, ଶୁକ୍ଳ, ପକ୍ଷ, ଦିନ ପଞ୍ଚମୀ, ବାର, ପଚ୍ଚ, ଭାଗ, ସହସ୍ର, ସୁବର୍ଣ୍ଣ ଦଣ୍ଡ, ସରସ୍ୱତୀ, ବଲ୍ଲଭ, ଶିଳା, ଲେଖିତ, ଶକାବ୍ଦ, ଆଦି ସଂସ୍କୃତି ଶବ୍ଦଗୁଡ଼ିକ ମଧ୍ୟ ଓଡ଼ିଆରେ ତତ୍ସମ ଶବ୍ଦରୂପେ ବ୍ୟବହୃତ ହୋଇଥାଏ ।)

ଭୁବନେଶ୍ୱରରୁ ଆବିଷ୍କୃତ ଦ୍ୱିତୀୟ ନରସିଂହ ଦେବଙ୍କର ଦ୍ୱିଭାଷିକ ଶିଳାଲେଖ (ଖ୍ରୀ : ୧୨୪୯) ହେଉଛି ପ୍ରକୃତରେ ପ୍ରାଚୀନତମ ଶିଳାଲେଖ, ଯହିଁରେ ପ୍ରାଚୀନ ଓଡ଼ିଆ ଭାଷାରେ ଯଥାର୍ଥ ନିଦର୍ଶନ ମିଳିଥାଏ । ଓଡ଼ିଶାର ଇତିହାସ ଓ ଓଡ଼ିଆ ଭାଷାର ଇତିହାସ ଦୃଷ୍ଟିରୁ ଏହି ଶିଳାଲେଖଟି ଅତୀବ ମୂଲ୍ୟବାନ । ଏହାର ଗୋଟିଏ ପାର୍ଶ୍ୱରେ ପ୍ରତ୍ନ ଓଡ଼ିଆ ଲିପି ଓ ଅନ୍ୟ ପାଖରେ ତାମିଲ ଲିପି ବ୍ୟବହୃତ । ଶିଳାଲେଖର ପାଠଟି ହେଉଛି । (୧) ସସ୍ତି ଶ୍ରୀବିର ନର ନାର ସୀଙ୍ଘ ଦେବ, (୨) ବପ୍ରବ୍ରଧମାନେ ବିଜେରାଜେ ସ, (୩) ମୃତ ୨୨ ଶ୍ରାହି କାତ୍ରିଙ୍କ କ୍ରିଷ୍ଣ ୭ ରବିବାର, (୪) ରେ ଶ୍ରୀ କୀତୀବାସ ଖେତ୍ରଂ ସୀଧେସର, ମନ୍ଦିର ବଡ଼ ନରସଂଘ ଦେବଙ୍କର ଆ (ଉ) ସ କାମାର୍ଥ ପୂଦ୍ଦକେ ବାଘମରା ବାରବାଟୀ ଭୂମୀ ଏକାଦଶ ରୁଦ୍ରଭିକ୍ଷା ଦେବା ଭୂମୀ ସମ୍ଂଧେ ତପରାଜ ମାହାମୁନୀ ଗାଭଙ୍କ ଆଚାୟର୍କେ ବନ୍ଧା କଲା ଇତ୍ୟାଦି ।

ଡକ୍ଟର ସୁନୀତି କୁମାର ଚାଟାର୍ଜୀ ଏହି ଶିଳାଲେଖର ଭାଷାକୁ ମାଗଧୀ ଅପଭ୍ରଂଶ ଓ ପ୍ରାଚୀନ ଓଡ଼ିଆ ଭାଷାର ମଧ୍ୟବର୍ତ୍ତୀ ଭାଷା ବୋଲି ପଢ଼ି ଦେଇଛନ୍ତି । ଏଥିରେ ବ୍ୟବହୃତ କୈ, ଙ୍କେ, କେ, ରଇ ପ୍ରଭୃତି ବିଭକ୍ତି ପ୍ରତ୍ୟୟଗୁଡ଼ିକୁ ଆଖି ଆଗରେ ରଖି ସେ ଏହିପରି ମତପୋଷଣ କରିଛନ୍ତି । ଏହି ଙ୍କେ, ଙ୍କୁ ଓଡ଼ିଶାରେ ଙ୍କୁ, କୁ କେକ ଓ 'ରଇ' ଓଡ଼ିଆରେ 'ରେ' ହୋଇଅଛି । ସଂସ୍କୃତ ଶବ୍ଦଗୁଡ଼ିକ ପ୍ରାଚୀନ ଓଡ଼ିଆରେ କିପରି ରୂପ ନେଉଥିଲା ତାହାର ଦୃଷ୍ଟାନ୍ତ ଏହି ଶିଳାଲେଖରୁ ମିଳେ । ଯଥା -

ସଂସ୍କୃତ ଶବ୍ଦ	ପ୍ରାଚୀନ ଓଡ଼ିଆ ଭାଷାରେ ଏହାର ରୂପ	ସଂସ୍କୃତ ଶବ୍ଦ	ପ୍ରାଚୀନ ଓଡ଼ିଆ ଭାଷାରେ ଏହାର ରୂପ
ନରସିଂହ	ନୀରସାଂଘ, ନାରସିଂଘ	ନାୟକ	ନାଏକ
ପ୍ରବର୍ଦ୍ଧମାନ	ପ୍ରବ୍ରଧମାନେ	ଧାନ୍ୟ	ଧାନ
ବିଜୟ	ବିଜେ	ଦୁର୍ଗା	ଦୁଗ୍‌ଗ
ରାଜ୍ୟେ	ରାଜେ	ଆଚାର୍ଯ୍ୟ	ଆଚାୟ
ଶରଦି	ଶ୍ରାହି	ହସ୍ତ	ହାଥ
କାର୍ତ୍ତିକ	କାତ୍ରିକ	ପାନୀୟ	ପାଣି
କୃଷ୍ଣ	କ୍ରୀଷ୍ଣ	ଆୟୁଷ	ଆଉସ
କୃତ୍ତିବାସ	କୀତ୍ତିବାସ	କାମାର୍ଥଂ	କାମାର୍ଥେ
କ୍ଷେତ୍ର	ଖେତ୍ର	ସୂର୍ଯ୍ୟ	ସୁଜ୍ର
ସମ୍ବନ୍ଧେ	ସମଂଧେ	ମହାମୁନି	ମହାମୁନୀ
ଆଚାର୍ଯ୍ୟ	ଆଚାୟ	ଉତ୍ତରେଶ୍ୱର	ଉତ୍ତ୍ରେଶ୍ୱର
କପର୍ଦ୍ଦିକା	କଉଡ଼ି	ସ୍ୱର୍ଣ୍ଣ	ସୁନା

ଏଥିରେ ବ୍ୟବହୃତ ଓଡ଼ିଆ ହେଉଛି ବିଜେ, ଶ୍ରୀହି, ବାଘମରା, ବାରବାଟି, ବନ୍ଧା, କଲା, ମାନି, ଦେଢ଼, ତହୁଁ, ଘେତଲା (ଘିତିଲା, ଘେନିଲା), ଦେଇ, ଦଉଡ଼ି, ଧାନ, ସୁନା, ମୂଳ, କଳନ୍ତର, କରନ୍ତେ, ଅଶି, ହୋଇଲା, ପାଣି, ଧିଲା (ଦେଲା) କରାଇବା, ଏ, ତିନି, ଜମିଲା, ହୋଇ, ଯେତେ, ଏତେକ ଇତ୍ୟାଦି ।

୧୩୮୪ ଖ୍ରୀ.ରେ ତ୍ରିମାଳା ମଠ ସ୍ଥିତ ତାମ୍ର ଶାସନରେ ଆମେ ନିମ୍ନଲିଖିତ ଓଡ଼ିଆ ଶବ୍ଦର ବ୍ୟବହାର ଦେଖୁ - ଦକ୍ଷୀଣ ସୀମା, ଭାଖର (ଭାସ୍କର), ଗ୍ରାମର, ଚକଳିଆ, ଆଲଣ୍ଡ, ବିଆଳି, ଓତ୍‌ଥ, (ଅଶ୍ୱତ୍‌ଥ), ଭୂଇଁର, ଉତ୍ତର ଦଣ୍ଡା, ବଥପଡ଼ା, ବାସାଖଣ୍ଡେ, ଦୋସୀମାନ୍ତ, ବନ୍ଧ, ଉପର, ପଥର, କରି, ଲେଙ୍କବଡ଼, ଗ୍ରାମରା ଗାଳୀନଇ (ନଈ) ମକୁଲୁଣ୍ଡ ଗ୍ରାମର, ନଇ, (ନଈ) ଚିତ୍, ପାଶିଶିଳା ଝଂଭାର, ପୂର୍ବହିଡ, ପର୍ଯ୍ୟନ୍ତ, ସୀମା ଇତ୍ୟାଦି ।

ଟିପ୍ପଣୀ

୧୩୯୫-୯୬ ଖ୍ରୀ.ଅରେ ଲିଖିତ ଚତୁର୍ଥ ନରସିଂହ ଦେବଙ୍କ ପୁରୀ ଶଙ୍କରାନନ୍ଦ ମଠର ତାମ୍ର ଫଳକ (ସନନ୍ଦ)ରେ ନିମ୍ନଲିଖିତ ଓଡ଼ିଆ ଶବ୍ଦର ବ୍ୟବହାର ହୋଇଥିବା ପ୍ରମାଣ ମିଳେ - ବିଛା, ନବର, ବୁଢ଼ା, ଲେଖା, ଭିତର, ଆଉ, ସେନାପ୍ତି (ସେନାପତି), ମୁଦଲେ, ଆଠ, ସାଇସୋ (ଗ୍ରାମ ବିଶେଷର ନାମ), ଘରେ, ରୀଢ଼ ସୋଓ (ଗ୍ରାମ ବିଶେଷ), ଏ, ଦୁଇ, କରୀ (କରି), ଶଏ, ଦେବା, ସ୍ରାହି, ଉତ୍ତାରୁ, ବିଜେ, ଆସିବା, ଥାଉ, ଦ୍ୱାଆର (ଦ୍ୱାର), ଆଗେ, ବୋଇଲା, ଦେଉଳୀ ଇତ୍ୟାଦି ।

୧୩୯୪ ଖ୍ରୀ : ଜୁଲାଇ ୨୭ ତାରିଖ ସୋମବାର ଖୋଦିତ (୨୩) ଚତୁର୍ଥ ନରସିଂହ ଦେବଙ୍କର ଯାଜପୁର, ସିଦ୍ଧେଶ୍ୱର, ମନ୍ଦିରସ୍ଥ ସ୍ତମ୍ଭାଭିଲେଖରେ ମଧ୍ୟ ଆମେ ବହୁ ଓଡ଼ିଆ ଶବ୍ଦର ବ୍ୟବହାର ଦେଖିବାକୁ ପାଉ । ଯଥା - ନରସଂଘ (ନରସିଂହ), ବିଜେ (ବିଜୟ), ସମନ୍ଧୁ (ସଂବତ), ସ୍ରାହି (ଶରଦ), କକଡ଼ା (କର୍କଟ), କିସଣ (କୃଷ୍ଣ), ଚତୁରୁଦୀଗ (ଚତୁର୍ଦ୍ଦିଗ), ଶ୍ରୀକ୍ରତା (ଶ୍ରୀକରଣ), ପଟନାଏକ (ପଟ୍ଟନାୟକ), ପୂରବ (ପୂର୍ବ), ସନୀମିଗ୍ର (ସନ୍ଧି ବିଗ୍ରହ), ବେହୋରଣେ, ପସାଇତ, ମୁଦୁଲି, ଅନୁମତେ, ମାଳି, ଓହୋରୁ, ପାଉକା, ପାଇକା, ଭେଟା, ବୋଜା, ପରୀଦରଶନ (ପରିଦର୍ଶନ)

ପଞ୍ଚଦଶ ଶତାବ୍ଦୀରେ ଖୋଦିତ ଓଡ଼ିଆ ଅଭିଲେଖମାନଙ୍କର ଆମେ ଓଡ଼ିଆ ଭାଷାର ଅପେକ୍ଷାକୃତ ମାର୍ଜିତ ଓ ବିକଶିତ ରୂପର ନିଦର୍ଶନ ପାଉ । ତାହାର ଗୋଟିଏ ଦୃଷ୍ଟାନ୍ତ ଦିଆଯାଇପାରେ ।

(୧) ବୀର ଶ୍ରୀ ଗଜପ୍ତି ଗଉଡ଼େସ (ଶ୍ୱ)ର ପ୍ରତାପ କପିଳେଶ୍ୱର ଦେବ ମହାରାଜାଙ୍କର ବିଜେ ରାଜ୍ୟେ ।

(୨) ସମସ୍ତ ୩୫ ଶ୍ରାହୀ ଇ ମେସ କୃ ୪ ବୁଧବାରେ / ଭୋ ଜଗରନାଥ / ତୋହୋ ସେବକ ଏ ।

(୩) ମତ ଜଣାଉଛ / ରାଇଜ ଜାକେ ଏ ସାଆନ୍ତମାନଙ୍କୁ / ପାଇକ / ରାଉତକୁ କରି ।

(୪) ବିଭଅ ଧୀଲି / ବାଳକାକୁ ପୋସି ଆଣିଲି / ଏମାନେ ମୋତେ / ସବୁ ହେ / ଛାଡ଼ଲେ ।

(୫) ଏମାନଙ୍କୁ / ମୁଇଁ / ଜେ ଜାହା ଅନୁରୂପେ / ବାହିବି / ନିଗାରିହିବି / ଭୋ ଜଗରନାଥ ।

(୬) ଏ କଥା ମୋହର / ଦାସ ଅଦୋସ ବିଚାର ।

ଶିଳାଲେଖଟିର ସମୟ ୧୪୬୪ ଖ୍ରୀ: ଏପ୍ରିଲ୍ ୨୫ ତାରିଖ । ଉପରୋକ୍ତ ଅନୁଶୀଳନରୁ ସ୍ପଷ୍ଟ ହୁଏ ଯେ ଶିଳାଲେଖରୁ ଓଡ଼ିଆ ଭାଷାର ବିକାଶ କ୍ରମେ ଅନୁଭବ କରିହୁଏ । ଓଡ଼ିଆ ଭାଷାର ଆଦିରୂପ ଓ ବିକଶିତ ପର୍ଯ୍ୟାୟ ଏଥିରୁ ସ୍ପଷ୍ଟ ହୁଏ ।

ଚର୍ଯ୍ୟାଗୀତିକାର ଭାଷା :

ଓଡ଼ିଆ ଭାଷାର ବିକାଶ କ୍ରମରେ ପ୍ରଥମେ ଶିଳାଲେଖ ବା ଅଭିଲେଖର ଭୂମିକା ବିଦ୍ୟମାନ । ଅନେକ ତାମ୍ର ଶାସନରେ ବ୍ୟବହୃତ ବହୁ ଶବ୍ଦ ଯେ ଓଡ଼ିଆ ଭାଷାର ନମୁନା ପ୍ରଦାନ କରନ୍ତି, ସେଥିରେ ଦ୍ୱିମତ ହେବାର ଅବକାଶ ନାହିଁ । ମାଧବ ବର୍ମାଙ୍କ ତାମ୍ର ଶାସନ, ଅନନ୍ତ ଦେବ ବର୍ମାଙ୍କ ତାମ୍ର ଶାସନ, ଜାମ୍, ଶିଳାଲେଖ, ନରସିଂହ ଦେବଙ୍କ ଦ୍ୱୈଭାଷିକ ଶିଳାଲେଖ ତ୍ରିମାଳା ମଠସ୍ଥ ତାମ୍ର ଶାସନ, ଚତୁର୍ଥ ନରସିଂହ ଦେବଙ୍କ ପୁରୀ ଶଙ୍କରାନନ୍ଦ ମଠର ତାମ୍ର ଫଳକ ଇତ୍ୟାଦିରୁ ଓଡ଼ିଆ ଭାଷାର ବିକାଶ କ୍ରମ ଯେପରି ଲକ୍ଷଣୀୟ, ସେହିପରି ଚର୍ଯ୍ୟାଗୀତିକାର ଭୂମିକା ମଧ୍ୟ ଅବିସ୍ମରଣୀୟ ।

ଚର୍ଯ୍ୟାଗୀତିକା ବା ବୌଦ୍ଧଗାନ ଓ ଦୋହାର ବଙ୍ଗୀୟ ଗବେଷକ ମହୋପାଧ୍ୟାୟ ହରପ୍ରସାଦ ଶାସ୍ତ୍ରୀ ଯଥାକ୍ରମେ ୧୮୯୭-୯୮ ଓ ୧୯୦୭ ରେ ଆବିଷ୍କୃତ କରିଥିଲେ । ସେ ଏହାକୁ ହଜାର ବଛରେର ପୁରାନା ବାଙ୍ଗାଲା ଭାଷାୟ, ବୌଦ୍ଧଗାନ ଓ ଦୋହା ନାମରେ ପ୍ରକାଶ କଲେ । ଏହି ପାଠ ପ୍ରକାଶ ପାଇବା ପରେ ବହୁ ଆଲୋଚନାର ଝଡ଼ ଉଠିଲା । ଶାସ୍ତ୍ରୀ ମହୋଦୟ ଏହାର ଲେଖକମାନଙ୍କୁ ବଙ୍ଗାଳୀ ଓ ଅଷ୍ଟମରୁ ଦ୍ୱାଦଶ ଶତକ ମଧ୍ୟରେ, ରଚିତ ବୋଲି ମତପୋଷଣ କଲେ । ବିଜୟଘୋଷ ଭଟ୍ଟାଚାର୍ଯ୍ୟ ପ୍ରବୋଧ ଚନ୍ଦ୍ର ବାଗ୍‌ଚୀ, ଡକ୍ଟର ସୁକୁମାର ସେନ୍, ସୁଶୀଲ କୁମାର ଦେବ, ମନୀନ୍ଦ୍ର ମୋହନ ବସୁ ଓ ଡକ୍ଟର ସୁନୀତି କୁମାର ବାନାର୍ଜୀ ପ୍ରଭୃତି ଏହି ମତର ସମର୍ଥକ । ଡକ୍ଟର ବାନାର୍ଜୀଙ୍କ ମତରେ "It is old

Bengali and not old Magadhi, old Maithili, old Bhojpuri, or old Oriya" ବିରଞ୍ଚ୍ କୁମାର ଭୂୟାଁ, ବାଣୀକଣ୍ଠ କାକତି ପ୍ରଭୃତିଙ୍କ ମତରେ ଏହାର ଭାଷା ଆସାମୀ, ସାଂକୃତ୍ୟାୟନ, ଜୟସ୍ୱାଲ ଓ ପର୍ଶୁରାମ ଚତୁର୍ବେଦୀଙ୍କ ମତରେ ଏହା ବିହାରୀ (ମାଗଧୀ, ଭୋଜପୁରୀ ଇତ୍ୟାଦି) ଅଧ୍ୟାପକ ଜୟକାନ୍ତ ମିଶ୍ରଙ୍କ ମତରେ ଏହା ମୈଥିଳୀ । ଓଡ଼ିଶାର ଗୋପାଳ ଚନ୍ଦ୍ର ପ୍ରହରାଜ, ପଣ୍ଡିତ ବିନାୟକ ମିଶ୍ର, ଡକ୍ଟର କରୁଣାକର କର ଓ ଆର୍ତ୍ତବଲ୍ଲଭ ମହାନ୍ତିଙ୍କ ମତରେ ଚର୍ଯ୍ୟାଗୀତିକାଗୁଡ଼ିକର ଭାଷା ଓଡ଼ିଆ । ପ୍ରାଚୀନ ଓଡ଼ିଆ ଭାଷାର ଲକ୍ଷଣ ଏଥିରେ ଲକ୍ଷ୍ୟ କରାଯାଏ । ପ୍ରକୃତରେ ଏହି ଭାଷା ପୂର୍ବୀ ମାଗଧୀ ଅପଭ୍ରଂଶ ହୋଇଥିବାରୁ ଏଥିରେ ଉପଯୁକ୍ତ ଭାଷାଗୁଡ଼ିକର କିଛି କିଛି ଲକ୍ଷଣ ପରିଲକ୍ଷିତ ହେବା ଅତି ସ୍ୱାଭାବିକ ।

ଚର୍ଯ୍ୟାଗୀତିକାର ଓଡ଼ିଆତ୍ୱ ତିନୋଟି ଭିତ୍ତିରେ ପ୍ରମାଣିତ କରାଯାଇପାରେ । (କ) ଧାର୍ମିକ ଭିତ୍ତି ଚର୍ଯ୍ୟାଗୀତିକାରେ ଯେଉଁ ବୌଦ୍ଧଧର୍ମର ଦର୍ଶନ ପରିବେଶିତ ହୋଇଛି ତାହାର ଉଦ୍‌ଭବ ଓ ବିକାଶ ଭୂମି ହେଉଛି ଉଡ଼ିୟମାନ । ଏହି ଉଡ଼ିୟମାନ ହେଉଛି ଓଡ଼ିଶା । (ଖ) ଐତିହାସିକ ଭିତ୍ତି ଚର୍ଯ୍ୟାଗୀତିକାର ଅନେକ କବି ଓଡ଼ିଶାବାସୀ ଓ ଓଡ଼ିଆଭାଷୀ । ଓଡ଼ିଶାର ସାହିତ୍ୟିକ, ସାଂସ୍କୃତିକ, ଧାର୍ମିକ ଓ ସାମାଜିକ ପରିବେଶରେ ସେମାନେ ବର୍ଦ୍ଧିତ ହୋଇଥିଲେ । (ଗ) ଭାଷା ତାତ୍ତ୍ୱିକ ଶବ୍ଦ ଭଣ୍ଡାର ଓ ବ୍ୟାକରଣ ଦୃଷ୍ଟିରୁ ଏହା ପ୍ରାଚୀନ ଓଡ଼ିଆ ଭାଷାର ଅତି ନିକଟବର୍ତ୍ତୀ ।

ବଙ୍ଗଳା, ମୈଥିଳୀ ଏବଂ ଆସାମୀ ସାହିତ୍ୟର ଲେଖକମାନେ ଚର୍ଯ୍ୟାଗୀତିକାରେ ସେହି ସେହି ସାହିତ୍ୟର ପ୍ରଚୁର ଶବ୍ଦ ବିଭବ ଦେଖିବାକୁ ଯାଇଛନ୍ତି ସେଠାରେ ଆସାମୀ ସାହିତ୍ୟର ଗୋଟିଏ ଦାବି ଉପସ୍ଥାପିତ କରାଯାଇପାରେ । ଚର୍ଯ୍ୟାରେ ଆସାମୀ ଶବ୍ଦ ଏହିପରି ଦେଖିବାକୁ ମିଳେ ଡାଳ, ବାହୁରି (ବୋଆରି Daughter-in-law) ଥିର କରି, ଦୁଆତ ତ (door), ସରୁ (small), ଶାଶୁ ନଈ (river), ଶଙ୍ଗ (bridge), ହରିଣ (male deer), ଅଧାରାତି (mid night), ଘରଣୀ (wife), ରାତି ପାହାଇ (dawn), ବଳଦ (bull), ବାନ୍‌ଝ (barren) ନିତିନିତି (everyday), ଶିଆଳ (jackal), ଯୁଦ୍ଧ ଏତେକାଳ (so much time), ବୁଝିଲା (understood), ଟାଣି (pull), ଗୁହାଳି (cow shed), ଏକେଲେ (alone), ମିଳାଇ (mixed), କାନ୍ଦଇ (weep), ଶାଗୁଆ, ଶିଆଳ ଇତ୍ୟାଦି ।

ଆସାମୀ ଭାଷାର ଦାବି କରାଯାଉଥିବା ଏହି ଶବ୍ଦଗୁଡ଼ିକ ସେ ଓଡ଼ିଆ ଭାଷାର ମଧ୍ୟ ଶବ୍ଦ ସମ୍ପଦ, ଏ କଥା ଆଲୋଚକ ଜାଣନ୍ତି ନାହିଁ । ଏହି ଶବ୍ଦଗୁଡ଼ିକ ପାଇଁ ଯଦି ଚର୍ଯ୍ୟାଗୀତିକା ଆସାମୀ ଆଦିରୂପ ହୋଇପାରିବ ଅବିକଳ ସେହି ଯୁକ୍ତି ବଳରେ ଏହା ଓଡ଼ିଆ ଭାଷାର ନ ହୋଇ ପାରିବାର କୌଣସି କାରଣ ରହିବ ନାହିଁ । ଅଧ୍ୟାପକ କରୁଣାକର କର ତାଙ୍କର ଆଚାର୍ଯ୍ୟ ଚର୍ଯ୍ୟାଚୟ ପୁସ୍ତକରେ ଚର୍ଯ୍ୟାଗୀତିକାରଗୁଡ଼ିକର ବିଶଦ ଭାଷାତାତ୍ତ୍ୱିକ ବିଶ୍ଳେଷଣ କରି ତହିଁରେ ଓଡ଼ିଆ ଭାଷାର ସ୍ୱାତନ୍ତ୍ର୍ୟ ଦର୍ଶାଇବାକୁ ଚେଷ୍ଟା କରିଅଛନ୍ତି । ଉଦାହରଣସ୍ୱରୂପ ନିମ୍ନରେ ଓଡ଼ିଆ ଭାଷାର ଅର୍ଦ୍ଧବିକଶିତ ସ୍ୱରୂପ ଦେଖିବାର ପ୍ରଯତ୍ନ କରାଗଲା ।

ସରହପାଦଙ୍କ ଦୋହାରେ –

(୧) ମିଛେ ଆହ୍ମେ, ଜାଣହୁଁ, ବନ୍ଧାବଏଁ (ବନ୍ଧାଏ) କଇସେଣ (କେସନ), ଜଇସୋ, କଇସୋ, ଜାଆନ୍ତେ, ଜେ, ତେ, ଦ୍ରୋନ୍ତି, ଛାଡ଼ିଲେ ମୁଁ, ଲେ, ଭ, ତ, ଖାଣ୍ଟି, ବଳୁଆ, ଥାକିବ, ଦିଶଇ, ଖାଇବ ପ୍ରଭୃତି ଖାଣ୍ଟି ଓଡ଼ିଆ ଶବ୍ଦର ବ୍ୟବହାର ମିଳେ ।

(୨) ଅସମାପିକା ପଦସବୁ 'ଇ' କାରାନ୍ତ ହୋଇଛି ଓଡ଼ିଆ ଭାଷାପରି - ଛାଡ଼ି, କରି, ଲଇ, ଜାଇ ।

(୩) ଇବ ପ୍ରତ୍ୟୟ ଦ୍ୱାରା ଭବିଷ୍ୟତ କାଳ ନିର୍ଦ୍ଦିଷ୍ଟ ହୋଇଛି - ଖାଇବ ।

(୪) ଓଡ଼ିଆ ସର୍ବନାମର ପ୍ରୟୋଗ ଦେଖିବାକୁ ମିଳେ । ତେଣୁ ଡକ୍ଟର କରୁଣାକର କର କହନ୍ତି, ''ସରହଙ୍କ କବିତାରେ ଓଡ଼ିଆ ଭାଷାର ଏହିସବୁ ବୈଶିଷ୍ଟ୍ୟ ଥିବାରୁ ସରହପାଦ ଖାଣ୍ଟି ଓଡ଼ିଆ ଥିଲେ ଏବଂ ତାଙ୍କର କବିତା ଓଡ଼ିଆ ଭାଷାରେ ଲିଖିତ ହୋଇଥିଲା ।''

ଟିପ୍ପଣୀ **ସବରୀପାଦଙ୍କ କବିତାରେ ନିମ୍ନମତେ ଓଡ଼ିଆ ଭାଷାର ବୈଶିଷ୍ଟ୍ୟ ଦର୍ଶାଇ ଦିଆଯାଇଛି -**

(୧) ଓଡ଼ିଆ ଭାଷାର ଅନ୍ତିମ ଅକ୍ଷରରେ ଯତିପାତ ହେଉଥିବାରୁ ଅନେକ ସ୍ଥଳରେ ଶେଷ ସ୍ୱର ଦୀର୍ଘ ହୁଏ । ଯଥା- ବଙ୍କା (ବଙ୍ଗଳାରେ ବାଙ୍କ୍), ଅଫୁଟା, ଅମଡ଼ା ଇତ୍ୟାଦି । ଶବରୀ କବିତାରେ ଉଞ୍ଚା ଶବ୍ଦ ଅଛି ।

(୨) ଓଡ଼ିଆ ଅସାମାପିକା କ୍ରିୟାରେ 'ଇ' ଓ 'ଇଣ' ପ୍ରତ୍ୟୟ ହୁଏ । ଯଥା - ଖାଇଣ, ଘେନିଣ । ଶବରୀଙ୍କ କବିତାରେ ଖାଇ, ପୋହାର, ପରହିତାର ବ୍ୟବହାର ରହିଛି ।

(୩) ସମ୍ବନ୍ଧ ପଦରେ ଓଡ଼ିଆ ଭାଷାର ବୈଶିଷ୍ଟ୍ୟ 'ର' ପ୍ରତ୍ୟୟ । ଶବରୀଙ୍କ କବିତାରେ 'ବାଡ଼ିର' ।

(୪) ଶବରୀଙ୍କ କବିତାରେ ତହିଁ, ତୋହରି ସେ, ମୋରି ପ୍ରଭୃତି ସର୍ବନାମର ପ୍ରୟୋଗ ଦେଖାଯାଏ ।

(୫) ଭବିଷ୍ୟତ କାଳକ୍ରିୟାରେ ଓଡ଼ିଆ ଭାଷା ପରି 'ଇବ' ପ୍ରତ୍ୟୟ - ଲୋଡ଼ିବ ।

(୬) ବଙ୍ଗ ଭାଷାରେ 'ତଇଲା' ଶବ୍ଦର ବ୍ୟବହାର ନାହିଁ । ଓଡ଼ିଆରେ ତଇଲା ଅର୍ଥ ଜଙ୍ଗଲିଆ ବା ପାହାଡ଼ିତଳିଆ ଜମି । ଶବରୀପା 'ତଇଲା' ଶବ୍ଦ ବ୍ୟବହାର କରିଛନ୍ତି । ତେଣୁ ଓଡ଼ିଆ ଭାଷାର ଏହିସବୁ ବୈଶିଷ୍ଟ ରହିଥିବାରୁ ଶବରୀପାଙ୍କ କବିତା ଓଡ଼ିଆରେ ରଚିତ ବୋଲି ନିଶ୍ଚିତ ଭାବରେ କୁହାଯାଇପାରେ ।

କାହ୍ନୁପାଙ୍କ କବିତାରେ ଓଡ଼ିଆ ଭାଷାର ସ୍ୱରୂପ -

(୧) ଓଡ଼ିଆ ଭାଷାର 'କୁ' ପ୍ରୟୋଗ କାହ୍ନୁପାଙ୍କ କବିତାରେ ଦେଖିବାକୁ ମିଳେ ।

(୨) ଓଡ଼ିଆ ସର୍ବନାମ କାହ୍ନୁପାଙ୍କ କବିତା - କହିଁ, ଜେ, ମୋ ତାହିରି, ତୁ ।

(୩) ଓଡ଼ିଆ ଭାଷା ପରି, ଦୋହାରେ, ଅସମାପିକା କ୍ରିୟ 'ଇ' କାରାନ୍ତ - ଦେଖି ହେରି, କରି, ଲାଇ ।

(୪) ଓଡ଼ିଆ ଭାଷାର ସପ୍ତମୀ ବିଭକ୍ତିର ବ୍ୟବହାର - ଅଛନ୍ତେ ।

(୫) କରିବ, ଲେମି, ଫିଟର, ମାରିବ, ଦେହୁଁ, ସତେଲି ପ୍ରଭୃତି ଓଡ଼ିଆ କ୍ରିୟାର ବ୍ୟବହାର ଦେଖାଯାଏ ।

(୬) ଉଆସ, ବାହରି, କୁଡ଼ିଆ, ସାଙ୍ଗତ, ବାପୁଡ଼, ହସେ, ଅନ୍ତରେ, ଶାଶୁ, ନଣନ୍ଦ, ଘରେ, ଶାଳୀ, ବଳିଆ, ଜୁଆ, ଦାନ, ମୂଳିଆ, କେଡୁଆଲ ପ୍ରଭୃତି ଅନେକ ଖାଣ୍ଟି ଓଡ଼ିଆ ଶବ୍ଦ କାହ୍ନୁଙ୍କ ଚର୍ଯ୍ୟାରେ ମିଳେ ।

ଭାଷା ଦୃଷ୍ଟିରୁ ଚର୍ଯ୍ୟାଗୀତିକାର ଅନେକ ଗୀତ ଯେ ଓଡ଼ିଆ ଲୋକଙ୍କ ଦ୍ୱାରା ରଚିତ ଏକଥା ସହଜରେ ବାରି ହୁଏ । ଆଲୋଚକ ଡକ୍ଟର ବାସୁଦେବ ସାହୁ ଶବ୍ଦ, ବ୍ୟାକରଣ ଭିତ୍ତିରେ ଆଲୋଚନା କରି ଏହା ପ୍ରମାଣ କରିବାକୁ ଚେଷ୍ଟା କରିଛନ୍ତି ।

ଶବ୍ଦ ସମ୍ପର୍କରେ ଉପରେ ଅନେକ ଉଦାହରଣ ଦିଆଯାଇଛି । ତେବେ ଆଉ କେବଳ ନିର୍ଦ୍ଧାରିତ ବୈଶିଷ୍ଟ୍ୟକୁ ବିଚାର କରାଯାଉ ।

ସଂଖ୍ୟାବାଚକ ଶବ୍ଦ: ଚର୍ଯ୍ୟାଗୀତିକାରମାନଙ୍କରେ ବ୍ୟବହୃତ ସଂଖ୍ୟା ବାଚକ ଶବ୍ଦ ହେଲା ଏକ, ଏକୁ, ଏକେ, ଦୁଇ, ଦୁ, ଦୋ, ବେନି, ତିନି, ଚୌ, ଚାରି, ପାଞ୍ଚ, ଛଡ଼, ଅଠ, ଆଠ, ନଅ, ଦଶ, ଦଶମୀ, ବତିଶ, ଚୌଷଠି, ପ୍ରଭୃତି ପ୍ରାଚୀନ ଓଡ଼ିଆରେ ମଧ୍ୟ ବ୍ୟବହୃତ ହେଉଥିଲା ।

ସର୍ବନାମ : ଚାର୍ଯ୍ୟାଗୀତିକାଗୁଡିକରେ ଅଧିକାଂଶ ସର୍ବନାମ ଓଡ଼ିଆ ଭାଷାରେ ପ୍ରଚଳିତ ଥିଲା ଓ କେତେକ ଆଧୁନିକ ଓଡ଼ିଆ ଭାଷାରେ ମଧ୍ୟ ପ୍ରଚଳିତ ଅଛି । ଯାଥା -

ପ୍ରଥମ ପୁରୁଷ : ଆମ ହେ (ଆମ୍ଭେ), ହାଉଁ (ମୁଁ), ମୋଏ ମୋ, ମୋର, ମୋହର, ମୋରି, ମେରି, ମକୁଁ (ମୁକୁଁ) ।

ଦ୍ୱିତୀୟ ପୁରୁଷ : ତୁମ ହେଁ (ତୁମ୍ଭେ) ତଇ, ତୁ, ତୋ, ତୋଏ, ତୋରେ, ତୋହରେ, ତୋର, ତୋହର, ତୋହରି ।

ଟିପ୍ପଣୀ

ତୃତୀୟ ପୁରୁଷ : ସେ, ତାହେର (ତାହାର)

ସମ୍ବନ୍ଧବାଚକ : ଯୋ, ଯାବେର, ଯେ, ଯେଯେ

ପ୍ରଶ୍ନବାଚକ : କୋ, କାହେଲେ (କାହାରେ)

କ୍ରିୟାବିଶ୍ଳେଷଣାତ୍ମକ : ତହି, ଏଣୁ, ଯଥା - ତଥା, ଯଇସା-ତଇସା (ଯେସାତେସା), ଯବେ ତବେ, କଲସେ, କିଂପି, କଇସନ ।

କ୍ରିୟାଗଠନ ବିଧି : ଚର୍ଯ୍ୟାଗୀତିକାରେ କ୍ରିୟାର ବିଭିନ୍ନ କାଳରେ ବ୍ୟବହୃତ ପ୍ରତ୍ୟୟ ପ୍ରାଚୀନ ଓଡ଼ିଆ କ୍ରିୟାରେ ମଧ୍ୟ ବ୍ୟବହୃତ ହେଉଥିଲା । ଯଥା - ନିତ୍ୟ ପ୍ରବୃତ୍ତ ବର୍ତ୍ତମାନକାଳରେ ଅଇ, ନ୍ତି, ଅନ୍ତି, ବର୍ତ୍ତମାନକାଳରେ ଅ, ଅଇ, ଅସି, ସି, ଏଥି ଇତ୍ୟାଦି ଅତୀତ କାଳରେ ଇ, ଇଲ, ଏଲ, ଅଲ ଭବିଷ୍ୟତ କାଳରେ ଇବର, ଇବ, ମି, ଅମି, ଇମି, ଅନୁଜ୍ଞାରେ ଅହ, ଅ, ହି, ହୁ ଇତ୍ୟାଦି ଅସମାପିକା କ୍ରିୟାରେ ଇ, ଇଅ, ଅସମାପିକା କ୍ରିୟାରେ ପୁନରାବୃତ୍ତିରେ ଇ- ଇ (ଛୋଇ, ଛୋଇ, ରଚି ରଚି) ଅନ୍ତେ ଅନ୍ତେ (ଚାହାଁନ୍ତେ ଚାହଁନ୍ତେ ଇତ୍ୟାଦି ।

ବାକ୍ୟ ଗଠନ ଓ ଶୈଳୀ ସାଦୃଶ:

କାଆ ତରବର ପଞ୍ଚ ବି ଡାଳ

ଚଞ୍ଚଳ ଚୀଏ ପଇଠ କାଳ ।

ଦିଢ କରିଅ ମହାସୁଖ ପରିମାଣ

ଲୁଇ ଭଣଇ ଗୁରୁ ପୁଚ୍ଛିଅ ଅଜାଣ । (ଲୁଇପାଦ ନଂ. ୧)

ଓଡ଼ିଆ ରୂପାନ୍ତର -

''କାୟା ତରୁବର ପାଞ୍ଚ ବିଡାଳ

ଚଞ୍ଚଳ-ଚିତ୍ତେ ପଇଠ କାଳ ।

ଦୃଢ କରିଣ ମହାସୁଖ ପରିମାଣ

ଲୁଇ ଭଣଇ ଗୁରୁ ପୁଚ୍ଛିଣ ଜାଣ ।''

ଚର୍ଯ୍ୟାଗୀତିକାର ଭାଷା ସମ୍ପର୍କରେ ଅଧାପକ ପଠାଣି ପଟ୍ଟନାୟକ କହିଛନ୍ତି - ''ଭାଷା ଦୃଷ୍ଟିରୁ ଚର୍ଯ୍ୟାଗୀତିକାଗୁଡିକରେ ବହୁ ଓଡ଼ିଆ ଶବ୍ଦର ପରିଚୟ ମିଳିଲେ ହେଁ ତାହାକୁ କେବଳ ଓଡ଼ିଆ ଭାଷା ଆଦିରୂପ କହିବା ଠିକ୍ ହେବ ନାହିଁ । ଚର୍ଯ୍ୟାଗୀତିକା ଏପରି ଏକ ଭାଷାରେ ଲେଖା ହୋଇଛି, ଯାହାକୁ ପୂର୍ବଖଣ୍ଡର ଅପଭ୍ରଂଶ ଭାଷା କହିଲେ ଚଳିବ ।''

ଏହି ଭାଷାକୁ ପରବର୍ତ୍ତୀ କାଳରେ ଆସାମୀ, ବଙ୍ଗଳା ମୈଥିଳୀ, ହିନ୍ଦୀ ପ୍ରଭୃତି ଭାଷାର ଉଦ୍ଭବ ହୋଇଥିଲା । ତେଣୁ ଚର୍ଯ୍ୟାଗୀତିକା ସମ୍ପର୍କରେ କୌଣସି ଆଞ୍ଚଳିକ ଭାବନା ସମୀଚୀନ ନୁହେଁ । ତେବେ ଏହି ଭାଷା ଯେ ଭାଷା ବିକାଶ କାଳର ଭାଷୀ ଏଥିରେ ସନ୍ଦେହର ଅବକାଶ ନାହିଁ । ଯାହା ଫଳରେ ସମାଲୋଚକମାନେ ମତ ଦିଅନ୍ତି ଯେ ଦଶମ ଶତାବ୍ଦୀ ବେଳକୁ ପ୍ରାନ୍ତୀୟ ଭାଷା ସାହିତ୍ୟିକ ରୂପ ପରିଗ୍ରହଣ କରିବାକୁ ସକ୍ଷମ ହୋଇଥିଲା । ତେଣୁ ଓଡ଼ିଆ ଭାଷା ମଧ୍ୟ ସ୍ୱାତନ୍ତ୍ର୍ୟ ମଣ୍ଡିତ ହେବାକୁ ବେଶୀ ସମୟ ଲାଗି ନଥିଲା ।

ଟିପ୍ପଣୀ

ଓଡ଼ିଆ ଭାଷାର ଆଦ୍ୟ ସଂକେତ ସାରଳା ମହାଭାରତ:

ଓଡ଼ିଆ ଭାଷା ଓ ସାହିତ୍ୟର ବିକାଶ ପର୍ବରେ ସାରଳା ମହାଭାରତର ଏକ ଗୁରୁତ୍ୱପୂର୍ଣ୍ଣ ଭୂମିକା ରହିଛି । ଏହା ଖାଣ୍ଟି ଓଡ଼ିଆ ଶବ୍ଦ ଓ ପ୍ରାକୃତ ମାଧ୍ୟମ ଅପଭ୍ରଂଶ ଶବ୍ଦର ଏକ ମନୋଜ୍ଞ କାବ୍ୟ ଶିଳ୍ପ । ଏଥିରେ ପ୍ରାଚୀନ ଓଡ଼ିଆ ଭାଷାର ଏପରି ବିଶାଳ ଶବ୍ଦ ଓ ବିଭବ ରହିଛି ଯାହାର ପ୍ରାକୃତ ଓ ଅପଭ୍ରଂଶ ଭାଷା ସହିତ ସମ୍ପର୍କ ରହିଛି । ଏଗୁଡିକ ଓଡ଼ିଆ ଭାଷାର ପ୍ରାଚୀନତା ପ୍ରମାଣ କରିବା ସଙ୍ଗେ ସଙ୍ଗେ ପ୍ରାକୃତ ଓ ଅପଭ୍ରଂଶ ଭାଷା ସହିତ ଓଡ଼ିଆ ଭାଷାର ସମ୍ପର୍କ ସୂଚେଇ ଦେଇଥାଏ । ଏହାଛଡା ବହୁ ଦେଶଜ ଶବ୍ଦର ବ୍ୟବହାର ମଧ୍ୟ ସାରଳା ମହାଭାରତରରେ ଦେଖିବାକୁ ମିଳେ ।

କପିଳେନ୍ଦ୍ର ଦେବଙ୍କର ସମସାମୟିକ ସାରଳାଦାସଙ୍କ ଦ୍ୱାରା ରଚିତ ଓଡ଼ିଆ ମହାଭାରତ ଓଡିଆ ଭାଷାର ଯଥାର୍ଥ ନିଦର୍ଶନ ବହନ କରିଛି । ଲୋକ ମୁଖର ଭାଷାକୁ ଏକ ସଂସ୍କୃତିସମ୍ପନ୍ନ ଓ ରୁଚିଦୀପ୍ତ ସାହିତ୍ୟିକ ରୂପ ଦେବାରେ ସାରଳାଦାସଙ୍କ ନିଷ୍ଠା ଓ ସାମର୍ଥ୍ୟ ସର୍ବବିଦିତ । ଚର୍ଯ୍ୟାପଦ, ଶିଶୁବେଦ ବ୍ୟତୀତ ଅନ୍ୟ କୌଣସି ସାହିତ୍ୟିକ ରଚନା ସାରଳାଙ୍କ ପୂର୍ବବର୍ତ୍ତୀ କାଳରେ ରଚିତ ହୋଇ ନଥିବା ଅନୁମେୟ । କେହି କେହି ଆଲୋଚକ ମାର୍କଣ୍ଡ ଦାସଙ୍କ 'କେଶବ କୋଇଲି' ଓ ବତ୍ସା ଦାସଙ୍କ 'କଳସା ଚଉତିଶା'କୁ ଓଡ଼ିଆ ମହାଭାରତର ଅଗ୍ରଜ ଭାବରେ ଗ୍ରହଣ କରିଥିଲେ ହେଁ ଡକ୍ଟର ନଟବର ସାମନ୍ତରାୟଙ୍କ ଆଲୋଚନା ପରେ ଏଗୁଡିକ ଅର୍ବାଚୀନତା ପ୍ରମାଣିତ । ଗଦ୍ୟ ବିଭାଗରେ 'ରୁଦ୍ରସୁଧାନିଧି'ର କାଳ ଚୈତନ୍ୟ ଦେବଙ୍କ ଆଗମନ କାଳ ଅର୍ଥାତ୍ ୧୬ଶ ଶତାବ୍ଦୀର ଆଦ୍ୟ ପାଦ ହୋଇପାରେ । ଆଲୋଚକମାନଙ୍କ ମତ ଭିନ୍ନତା ସତ୍ତ୍ୱେ ମାଦଳା ପାଞ୍ଜିର ରଚନା କାଳରୁ ଷୋଡ଼ଶ ଶତାବ୍ଦୀ ବୋଲି ଧରି ନିଆଯାଇପାରେ । ଅଭାବନୀୟ ସୃଷ୍ଟି ପରିକଳ୍ପନା ନିଦର୍ଶନ ସାରଳା ମହାଭାରତ ଓଡ଼ିଆ ଭାଷାର ମହତ୍ତ୍ୱ ପ୍ରକାଶକ ।

ଓଡ଼ିଆ ଭାଷା ଗଙ୍ଗ ରାଜତ୍ୱରେ କ୍ରମ ବିକାଶ ପଥରେ ଅଗ୍ରସର ହୋଇଥିବାର ଦେଖିବାକୁ ମିଳିଥାଏ । କିନ୍ତୁ ସୂର୍ଯ୍ୟବଂଶୀ ରାଜାମାନଙ୍କ କାଳରେ ଏହା ଯଥାର୍ଥ ଅଭିବୃଦ୍ଧି ସାଧିତ ହୋଇଛି । ଗଜପତି କପିଳେନ୍ଦ୍ର ଦେବଙ୍କର ରାଜତ୍ୱକାଳ ଓଡ଼ିଆ ଭାଷା ଓ ସାହିତ୍ୟ ଇତିହାସରେ ସୁବର୍ଣ୍ଣଯୁଗ । ସାରଳା ଦାସ ଏହି ଯୁଗରେ ଶ୍ରେଷ୍ଠ କାବ୍ୟପୁରୁଷ । ଲୌକିକ ଭାଷାର ଅବଲମ୍ବନରେ 'ମହାଭାରତ', 'ଚଣ୍ଡୀପୁରାଣ' ଓ 'ବିଲଙ୍କା ରାମାୟଣ' ରଚନା କରି ସେ ଆମର ଭାଷାକୁ ସମୃଦ୍ଧ କରିଅଛନ୍ତି । ଏହା ଛନ୍ଦ ଦାଣ୍ଡୀ ଅକ୍ଷର ଅସମାନତା ଏହାର ଅନ୍ୟ ଲକ୍ଷଣ ।

ସାରଳା ଦାସ ତତ୍ସମ (ସଂସ୍କୃତ), ତଦ୍ଭବ (ପ୍ରାକୃତ) ଓ ଦେଶଜ ଭାଷାର ଅପୂର୍ବ ସମନ୍ୱୟ ତାଙ୍କ ରଚନାବଳୀରେ ଘଟାଇଛନ୍ତି । ବୟାଣ (ବୟାନ), ଅମିଳନୀ (ଅମିଳନ), ମଳିଣ (ମିଳିନ), ମୟାଣ(ମଦନ), ଚୁହାଣ(ଚୌହାନ), ବୟାଣ (ବ୍ୟାଖ୍ୟାତ) ପ୍ରଭୃତି ଶବ୍ଦକୁ ପ୍ରାକୃତ ପ୍ରଭାବ ଅନୁମେୟ ।

ପ୍ରାଚୀନ ତଥା ବହୁ ଅପ୍ରଚଳିତ ଶବ୍ଦର ପ୍ରୟୋଗ ସାରଳା ସାହିତ୍ୟରେ ପରିଦୃଷ୍ଟ । 'ତୁ' ଓ 'ମୁଁ' ଶବ୍ଦର ବିଭକ୍ତିରେ ଚିହ୍ନ 'କୁ' ପ୍ରୟୋଗ କରି 'ତୁକୁ' ଓ 'ମୁକୁ' ଶବ୍ଦ ବ୍ୟବହୃତ । କଇ ପ୍ରତିୟାନ୍ତ ଶବ୍ଦ ଯଥା ଗଙ୍ଗାକଇ, ଏଥକଇ, ଈଶ୍ୱରକଇ, ପୁତ୍ରକଇର ବହୁଳ ବ୍ୟବହାର କରିଛନ୍ତି ସାରଳା ଦାସ ।

ସଂସ୍କୃତର କ୍ରିୟାରୂପ ଭିନ୍ନ ରୂପରେ ସାରଳା ବ୍ୟବହାର କରିଛନ୍ତି । ସଂସ୍କୃତ ବଦସି, ଗଚ୍ଛସି ପ୍ରଭାବରେ ସାରଳା ଦାସ ଦେଖସି, କହିସି, ଯାଅସି, ଯାସି, ଆସି, ଶୁଣସିର ପ୍ରୟୋଗ କରିଛନ୍ତି । ଆନ୍ତି, ଗାବନ୍ତି, ଲମ୍ଭନ୍ତି, ବଦୟନ୍ତି, ଲେଖନ୍ତେ, ପଢନ୍ତି, ଛୁଅନ୍ତେ, ଦେଇଣ, କରିଣ, ପରିହରିଣ, କରିଲେ, ଘେନିଲେ, ହୋଇଲା, କସିଲା, କାନ୍ଦଇ, ଯାଇ ପ୍ରଭୃତି କୃଦନ୍ତ ପଦର ବ୍ୟବହାର ସାରଳାଙ୍କ ବିଶେଷତ୍ୱ । ମହାଭାରତରେ ତଦ୍ଭବ ବା ଅପଭ୍ରଂଶର ବ୍ୟବହାର ପ୍ରାଚୁର୍ଯ୍ୟ ଦେଖାଯାଏ । ଯୁଧିଷ୍ଠିର ଶବ୍ଦ ଅନେକତ୍ର ଯୁଧିଷ୍ଠି, ଯୁଧେଷ୍ଠି, ଯୁଜେଷ୍ଠିର, ଯୁଧେଷ୍ଠିର ଭାବରେ ପ୍ରୟୋଗ କରାଯାଇଛି ।

ସାରଳା ମହାଭାରତରେ ଶବ୍ଦାବଳୀ ବିଶ୍ଳେଷଣ କଲେ ଏହାର ବୈଚିତ୍ର୍ୟ ଆଖିରେ ଧରାଯାଏ ।

ପ୍ରାଚୀନ ଶବ୍ଦ : ଅନ୍ତରୀଛ (ଅନ୍ତରୀକ୍ଷ), ଧିମଲୋଚନା (ଧୂମଲୋଚନା), ଗୋସାମଣୀ (ଗୋସ୍ୱାମିନୀ), ଆଧନ (ଅଧ୍ୟୟନ), ପ୍ରୋହିତ (ପୁରୋହିତ), ଭୁଆ (ବ୍ୟୁହ), ରଷିକେଶ (ହୃଷୀକେଶ), ଗାଣ୍ଡିମ (ଗାଣ୍ଡିବ), ବିନୋଦର

(ବୃକୋଦର), ସରୀର (ଶରୀର), ସଂକରାତି (ସଂକ୍ରାନ୍ତି), ସଂମ୍ପୋଡ଼ (ସମ୍ପୂର୍ଣ୍ଣ), ଦୃଭାସ୍ୟା (ଦୁର୍ବାସା), ଭାଶା (ଭାଷା) ଇତ୍ୟାଦି ।

ଟିପ୍ପଣୀ

ସାରଳା ମହାଭାରତରେ ବ୍ୟବହୃତ ବିଭକ୍ତି ପ୍ରତ୍ୟୟ :

ବିଭକ୍ତି	ଏକବଚନ	ବହୁବଚନ
୧ମା	; ଏ (ରାଜାଏ, କୌରବେ, କୁମାର)	ଯେ (କନ୍ୟାରେ)
୨ୟ	; କଇ (ପୁତ୍ରକଇ, ତାହାକଇ) କୁଇଂ(ଯାହାକୁଇଂ)ଙ୍କୁ (ରାଜାଙ୍କୁ) କୁ(ଏହାନ୍ତ), ଙ୍କୁ(ରାଜାଙ୍କୁ, ସାୟେନ୍ତନ୍ଙ୍କୁ) କି (ଗାନ୍ଧାରୀକି)ଙ୍କ (ଅଗସ୍ତିଙ୍କି, ରଷିଙ୍କି) ନ୍ତ(ବ୍ୟାସନ୍ତ)	ଙ୍କୁ (ଲୋକଙ୍କୁ, ବଧୁଙ୍କୁ), ଙ୍କି (ପ୍ରାଣିଙ୍କି), କଇଂ (ଦୁଦ୍ରକଇଂ), କୁଇ (ମୁକୁଲ), (ଚିତ୍ରପିତୁଳିଙ୍କ)ନ୍ତ (ପୁତ୍ରନ୍ତ, ଦେବତାନ୍ତ), ଏହାନ୍ତ, ନ୍ତି (ସବୁନ୍ତି)
୩ୟା	ଏ (ସିନ୍ଦୁରେ, କରେ), ଏଂ(କାମେଂ, ଭୁଜେଂ) ଏଣ (କରେଣ), ଯେ (କ୍ଷୁଧାୟେ) ୟେଣ(ଚିନ୍ତାୟେଣ),ରେ (ଚକ୍ଷୁରେ), ରେଣ(ପାଦରେଣ)	
୪ର୍ଥୀ	କୁ(ଦୋହିତାକୁ), ଙ୍କୁ(ଭୀଷ୍ମଙ୍କୁ) କୁଇଂ (ବିଭୀଷଣକୁଇଂ), କି (ଗାନ୍ଧାରୀକି), କିଂ (ଦେବୀଙ୍କି), ଏ (ଦେବେ)	
୫ମୀ	ଉ(ଅସୁରକୁଳୁ), ଙ (ଶଶଧରୁଂ) ହୁଁ(ଆଗହୁଁ), ରୁ (ମହାମନ୍ତରୁ)	
୬ଷ୍ଠୀ	ର(ସଦାନନ୍ଦର), ରି (ଦୋହରି),ଙ୍କ (ୟେହାଙ୍କ, ରଷିଙ୍କ), ଙ୍କର (ରଷିଙ୍କର), ଙ୍କରି (ତାହାଙ୍କରି)	ଙ୍କର (ଗୁରୁଜନଙ୍କର), ପୁତ୍ରଙ୍କର) ଙ୍କରି (ସାତଙ୍କରି), ପତି ପତ୍ନୀଙ୍କରି)
୭ମୀ	ଇ(ୟେଧୀ), ଇଂ (ସାଉରାଷ୍ଟ୍ରଇଂ), ଏଣ (ଆକାଶେଣ), ୟେଣ (ସଭାୟେଣ), ରେ (ଭୂମିରେ), ରେଣ (ମାଥାରେଣ), ତେ (ସଙ୍ଗତେ)	ଏ (ଗଗନେ), ଯେ (ଚନ୍ଦ୍ରଭାଗାୟେ)
ସମ୍ବୋଧନ	ରେ, ଲୋ, ହୋ	

ଏକବଚନ ସୂଚନ ପ୍ରତ୍ୟୟ : ଏ (ପୁରୁଷେ, ଖଣ୍ଡେ, ଗୋଟାଏ, ଦୋହିତାଏ), ଯେ (ଗୋଟାୟେ, ଖଣ୍ଡିୟେ, ବାଟିୟେ, ଧନୁୟେ), କି (ଦିନକୁ), ଏକ (ବାଟିକେ) ।

ବହୁସୂଚନାସୂଚକ ପ୍ରତ୍ୟୟ : ମାନ (ଏମାନେ, ଧର୍ମମାନ),ମାନେ (ଏମାନେ, ଦୁଷ୍କୃତମାନେ), ଯାକ (ସଂସାରଯାକ), ଗୁଡ଼ିୟେ (ଫୁଲଗୁଡିୟେ), ଗୁଡାୟେ (ବିଭୂତି ଗୁଡ଼ାଡେୟ), ଗଣ (ରାଜାଗଣ), ଗଣେ (ଚାରଗଣେ), ମାଳ (ମେଘମାଳ), ଅନେକ (ଅନେକବାଗେ) ।

ଟିପ୍ପଣୀ

ସ୍ତ୍ରୀ ପ୍ରତ୍ୟୟ : ଇ (ଦୁହିତୀ, ପା ପିଷ୍ଟୀ), ଣୀ (ଓଡ଼ଣୀ = ଓଡ଼ିଆଣୀ), ଆଣୀ (ଠାକୁରାଣୀ), ଏଣୀ (ବାରେଣୀ), ଆ (ସତଶ୍ରିଆ), ଆଇ (ଅନନ୍ତାଇ), ଉଣୀ (ଅନାସୁଣୀ, ଚାଣ୍ଡାଳୁଣୀ), ଆୟେଣୀ (ଇନ୍ଦ୍ରାୟେଣୀ), ଏକୀ (କୃତାନ୍ତେକୀ), ଇକା (ଉଦ୍ରିକା), ଇଆଣୀ (ମର୍କଟିଆଣୀ), ଆୟଣୀ (ଯମାୟୀ), ଆୟୀ (ହରିଣାୟୀ) ।

ବିଭିନ୍ନ ସର୍ବନାମ : ପ୍ରଥମ ପୁରୁଷରେ ମୁଁ, ମୁଇଂ, ମୋ, ମୋହର, ମୋହୋ, ମୋହୋର, ଆମ୍ଭ, ଆମ୍ଭେମାନେ, ଆମ୍ଭନ୍ତ ଇତ୍ୟାଦି ।

ଦ୍ୱିତୀୟ ପୁରୁଷରେ : ତୁ, ତୁହି, ତୋ, ତୋହୋ, ତୁମ୍ଭ, ତୁମ୍ଭେ, ତୁମ୍ଭେମାନେ ଇତ୍ୟାଦି ।

ତୃତୀୟ ପୁରୁଷରେ : ସେ, ସେହି, ସେହୁ, ସେମାନେ ଇତ୍ୟାଦି ବ୍ୟବହୃତ ହେଉଛି ।ଏହା ଛଡା ଦୂର ନିର୍ଦ୍ଦେଶକ (ତାହା), ନିକଟ ନିର୍ଦ୍ଦେଶକ (ଏ, ୟେ, ଏହା, ୟେହା, ୟେହୁ), ସମ୍ବନ୍ଧ ସୂଚକ (ଯା, ଯାହା, ଯେ, ଯେହୁ) ପ୍ରଶ୍ନ ସୂଚକ (କେ, କେହି, କେହୁ), ଅନ୍ୟବାଚକ (ଆନ, ଆର), ସମସ୍ତ ବାଚକ (ସବୁ, ସବୁନ୍ତି), ଆତ୍ମବାଚକ (ଆପେ, ଆପଣା), ସମ୍ମାନ ସୂଚକ (ଆପଣ, ଆପଣେ), ସଂଖ୍ୟା ସୂଚକ (ଦୁହେଁ, ଉଭୟେ), ପରିମାଣ ସୂଚକ (କିଛି) ପ୍ରଭୃତି ସର୍ବନାମର ବ୍ୟବହାର ସାରଳା ମହାଭାରତରେ ଦେଖିବାକୁ ମିଳେ ।

ଅବ୍ୟୟ : କିସ, ଯିସ, ତିସ, ଏନହେ, ଯାବତ, ତାବତ, ଯେବଣ, କେବଣ, ପୁଣି, ଇ, ହିଂ, ବି, ନା, ତା, ଯେ, କିନା, ନିକି ପ୍ରଭୃତି ।

ଧାତୁ : ସାରଳା ମହାଭାରତରେ ବ୍ୟବହୃତ କ୍ରିୟାର ମୂଳ ବା ଧାତୁଗୁଡିକୁ ଉତ୍ପତ୍ତି ଉତ୍ସ ଦୃଷ୍ଟିରୁ ତତ୍ସମ, ଅର୍ଦ୍ଧତତ୍ସମ, ତଦ୍‌ଭବ, ଦେଶଜ ଓ ବୈଦେଶିକ ଭାବରେ ବିଭକ୍ତ କରାଯାଇପାରେ । ସେଗୁଡ଼ିକର କେତୋଟି ଦୃଷ୍ଟ ହେଉଛି -

ତତ୍ସମ ଧାତୁ : ଅର୍ଜ, କମ୍ପ, ଖେଳ, ଗଞ୍ଜ,ଗମ୍, ଗଳ, ଘଚ, ଚଲ୍, ଜପ୍, ତୁକ୍, ପାର୍, ପୀଡ୍, ପୂଜ, ଫଳ, ବଲ୍, ବସ୍, ରହ୍, ବାଞ୍ଛ୍, କ୍ଷଭ୍, ଭାଲ୍, ଭାଷ୍, ଭାସ୍, ଭ୍ରମ୍, ମଣ୍ଡ୍, ଯା, ଯାଚ୍, ରହ, ଲଂଘ, ଲମ୍ବ, ଲଭ୍, ସ, ସେବ୍, ହସ୍ ଇତ୍ୟାଦି ।

ଅର୍ଦ୍ଧତତ୍ସମ ଧାତୁ : ଅରଜ, ଡଂସ୍, ଧ୍ୱଂସ, ବରଗ୍, ମୁରୁଛ୍ ଇତ୍ୟାଦି ।

ତଦ୍‌ଭବ ଧାତୁ : ଅଛ, କହ, ଖା, ଗଢ଼, ଚଷ୍ଣୁ, ଜୀ, ଦେ, ଦେଖ୍, ପଢ୍, ପଡ଼୍, ପୁଛ୍, ଅଟ୍, ବଚ୍, ବୋଲ୍, ହୋ, ମାଣ୍, ମାଜ୍, ମାଡ୍, ରଖ୍, ଲିହ, ଲିପ୍, ଶିଖ୍, ଶେହ, ଶୋ ପାଟ୍, ଫିଟ୍, ଫୁଟ୍, ଫୁର୍, ସୁମର୍ ଇତ୍ୟାଦି ।

ବୈଦେଶିକ ଧାତୁ : ତିଆରି ।

ସମସ୍ତ ପଦ ବା ବ୍ୟାସବାକ୍ୟ ଓ ଆଳଙ୍କାରିକ ଶବ୍ଦାବଳୀ -

ଦେବଙ୍କୁ ଦୁର୍ଲଭ ଯେ, କ୍ଷେତ୍ରୀୟ କୁଳ ଷଣ୍ଢ, ଜଗଜନମୋହିନୀ ।

ସାରଳା ଦାସଙ୍କ ମହାଭାରତରେ ଭାଷା ପ୍ରାଚୀନ ଓଡ଼ିଆ ଭାଷାର ଯଥାର୍ଥ ନିଦର୍ଶନ ।ଏହାର ଆରଣ୍ୟକ ସୁଷମା ଯେପରି ପାଠକକୁ ମୁଗ୍ଧ କରେ ଏହାର ବିରାଟ ଶବ୍ଦ ଭଣ୍ଡାର ସମକାଳୀନ ଓ ପରବର୍ତ୍ତୀ କାଳର କବିଙ୍କୁ ଯଥେଷ୍ଟ ଅନୁପ୍ରାଣିତ କରିଥିବ ।

ଅପଭ୍ରଂଶ ସ୍ତରରୁ ପ ଦଶ ଶତାବ୍ଦୀ ପର୍ଯ୍ୟନ୍ତ ପ୍ରାଚୀନ ଓଡ଼ିଆ ଭାଷା :

ପ୍ରାକୃତ ଭାଷାର କ୍ରମ ବିକାଶରେ ଆମେ ଅପଭ୍ରଂଶ ଭାଷାର ସ୍ୱରୂପ ଦେଖିବାକୁ ପାଉ ଖ୍ରୀ. ଦଶମ ଶତାବ୍ଦୀର ମଧ୍ୟଭାଗରୁ, କିନ୍ତୁ ଏହି ଅପଭ୍ରଂଶ ବା ଅବହଟ୍ଟ ଭାଷାର ବିକାଶ ଆରମ୍ଭ ହୁଏ ଖ୍ରୀ. ୬୦୦ ଶତକରୁ । ଆଧୁନିକ ଭାରତୀୟ ଆର୍ଯ୍ୟଭାଷାର ସମୂହ, ଯଥା - ଓଡ଼ିଆ, ବଙ୍ଗଳା, ଆସାମୀ, ହିନ୍ଦୀ, ଗୁଜରାଟୀ, ଭୋଜପୁରୀ, କାଶ୍ମିରୀ, ମରହଟ୍ଟୀ,

ଟିପ୍ପଣୀ

ମୈଥିଳୀ, ନେପାଳୀ, ପଞ୍ଜାବୀ, ରାଜସ୍ଥାନୀ ଓ ସିନ୍ଧୀ ପ୍ରଭୃତି ଭାଷା ପ୍ରାକୃତ ଓ ଅପଭ୍ରଂଶ ଭାଷା ମଧ୍ୟ ଦେଇ ବିକାଶ ଲାଭ କରିଅଛନ୍ତି । ଏହି ଅପଭ୍ରଂଶ ଭାଷାରେ ଏକ ସମୟରେ ଅନେକ ସାହିତ୍ୟିକ କୃତି ସୃଷ୍ଟିଲାଭ କରିଥିଲା । ଅପଭ୍ରଂଶ ଭାଷା ଅଧ୍ୟୟନରେ ଆମେ ଦେଖିବାକୁ ପାଉ ଗୁଜରାଟର ଅପଭ୍ରଂଶ ଭାଷା ସହିତ ପ୍ରାଚୀନ ଓଡ଼ିଆ ଅପଭ୍ରଂଶର ବହୁଳ ମେଳ ଅଛି ଓ ସେହିପରି ବଙ୍ଗଳାରେ ମଧ୍ୟ ଅଛି । ପ୍ରଦେଶ ପ୍ରଦେଶ ମଧ୍ୟରେ ସାହିତ୍ୟିକ ଅପଭ୍ରଂଶ ଭାଷାର ଯଥେଷ୍ଟ ସାମ୍ୟ ଆମେ ଲକ୍ଷ୍ୟ କରିଥାଉ, କିନ୍ତୁ କଥିତ ଅପଭ୍ରଂଶ ଭାଷାରେ ଆଞ୍ଚଳିକତାର ପ୍ରଭାବ ଫଳରେ କ୍ରମେ ବିଭିନ୍ନ ଭାରତୀୟ ଆର୍ଯ୍ୟଭାଷା ସୃଷ୍ଟି ଲାଭ କଲା ।

ପ୍ରାଚୀନ ଅପଭ୍ରଂଶ ଭାଷାର ଆଲୋଚନାରେ ଆମେ ସର୍ବପ୍ରଥମେ ଦେଖିବାକୁ ପାଉ ମହାମହୋପାଧ୍ୟାୟ ହରପ୍ରସାଦ ଶାସ୍ତ୍ରୀଙ୍କ ଦ୍ୱାରା ନେପାଳରୁ ୧୯୧୧ରେ ଆବିଷ୍କୃତ ବୌଦ୍ଧମାନ ଦୋହା ବା ଆଶ୍ଚର୍ଯ୍ୟ ଚର୍ଯ୍ୟାଚୟ । ଓଡ଼ିଆ ଭାଷାର ପ୍ରାଚୀନତମ ରୂପରେଖ ଖ୍ରୀ. ୯-୧୦ ଶତକର ଚର୍ଯ୍ୟାଗୀତିଗୁଡିକରେ ଦେଖିବାକୁ ମିଳିଥାଏ । କାହ୍ନୁପାଦ, ଶବରୀପାଦ, ଲୁଇପାଦ ଓ ଅନ୍ୟାନ୍ୟ ସିଦ୍ଧାଚାର୍ଯ୍ୟଙ୍କର ଅପଭ୍ରଂଶ ଗୀତିକାଗୁଡ଼ିକୁ ଭାରତର ଅନ୍ୟାନ୍ୟ ଭାଷାଭାଷୀ ପ୍ରଦେଶର ଯଥା- ହିନ୍ଦୀ, ବଙ୍ଗଳା, ଆସାମୀ, ମୈଥିଳୀ ସାହିତ୍ୟିକମାନେ ନିଜ ନିଜ ଭାଷାର ପ୍ରାଚୀନତମ ସ୍ୱରୂପ ବୋଲି କହିବାରେ ଲାଗିଛନ୍ତି, କିନ୍ତୁ ଇତିହାସ ଭିତ୍ତିରେ ଭାଷାତତ୍ତ୍ୱ ଓ ଧାର୍ମିକ ପରମ୍ପରା ଦୃଷ୍ଟିରୁ ବିଚାର କଲେ ଚର୍ଯ୍ୟାଗୀତିକାର ଅଧିକାଂଶ କବି ଯେ ଓଡ଼ିଶାବାସୀ ଥିଲେ ଓ ସେମାନଙ୍କର ଜୀବିକାଗୁଡିକ ଯେ ଖ୍ରୀ. ୯-୧୦ମ ଶତକର ଅପଭ୍ରଂଶ ଓଡ଼ିଆ ଭାଷା, କହିବା ବାହୁଲ୍ୟ ହେବ । ପ୍ରାମାଣିକତା ପାଇଁ ନିମ୍ନରେ ଶବ୍ଦସୂଚୀ ପ୍ରଦତ୍ତ ହେଲା -

ଅପଭ୍ରଂଶ	**ଓଡ଼ିଆ**
ଅଛଇ	ଅଛଇ
ଅମିୟ	ଅମିୟ
କଣୟ	କଣୟ
କନ୍ହ	କାନ୍ହୁ
ବହଇ, ବହିଆଇ	ବହଇ, ବହିଆଇ
ତୋଳଇ	ତୋଳଇ
ଗାଜଇ	ଗାଜଇ
ଜଗନାହ	ଜଗନାହ
ଜାଣଇ	ଜାଣଇ
ପଇଟ୍ଠ	ପଇଠ
ଅପଭ୍ରଂଶ	**ଓଡ଼ିଆ**
ତୋହରି	ତୋହରି
ମସାଣ	ମଶାଣି
ଦିଲ୍ଲା	ଦିଲା (ଧିଳା)
ଚଉମୁହ	ଚଉମୁହ
ପାବଇ	ପାବଇ, ପାଅଇ
ବାଜଇ	ବାଜଇ
ଘୋଟଇ	ଘୋଟଇ
ଦେକ୍ଖାଉ	ଦେଖଉ
ବୁଜ୍ଝଇ	ବୁଝଇ
ଚଉଟ୍ଠ	ଚଉଠ

ଟିପ୍ପଣୀ

ଏହି ଶବ୍ଦର ଉଦାହରଣରୁ ଆମେ ଜାଣିବାକୁ ପାଉ ଯେ ଅପଭ୍ରଂଶ ଭାଷା କିପରି ଆଧୁନିକ ଓଡ଼ିଆ ଭାଷାର ନିକଟବର୍ତ୍ତୀ ହୋଇଅଛି । ଆମର ଆଦିକବି ସାରଳାଦାସଙ୍କ ଗ୍ରନ୍ଥ ସମୂହରେ ଏବଂ ତାଙ୍କ ପୂର୍ବବର୍ତ୍ତୀ ନାଥ ସାହିତ୍ୟ ଗ୍ରନ୍ଥରେ ମଧ୍ୟ ଏପରି ଶବ୍ଦ ବହୁଳଭାବରେ ଦେଖିବାକୁ ମିଳେ । ଚର୍ଯ୍ୟାଗାନ ଦୋହାର ପରବର୍ତ୍ତୀ ବିକାଶଶୀଳ ସୃଷ୍ଟିରୂପେ ଆମେ ନାଥ ସାହିତ୍ୟକୁ ଗ୍ରହଣ କରୁ । ଏହି ପ୍ରସଙ୍ଗରେ ଶିଶୁବେଦ ଓ ଅମରକୋଷ ଗୀତାର କେତେକ ଅଂଶ ଆମର ଦୃଷ୍ଟି ଆକର୍ଷଣ କରିଥାଏ । ଶିଶୁବେଦ ଓ ଅମରକୋଷ ଗୀତାର କେତେକ ଅଂଶ ଆମର ଦୃଷ୍ଟି ଆକର୍ଷଣ କରିଥାଏ । ଶିଶୁବେଦ ଓ ଅମରକୋଷ ଗୀତାର ଭାଷାରେ ପ୍ରାଚୀନ ଅପଭ୍ରଂଶ ଭାଷାର ସ୍ୱରୂପ ଦେଖିବାରୁ ମିଳିଥାଏ ଓ ତାହାର ରଚନା ସମୟ ଖ୍ରୀ. ୧୩ଶ ଶତାବ୍ଦୀ ବୋଲି ନିର୍ଣ୍ଣିତ ହୋଇଛି । ଏହି ଗ୍ରନ୍ଥ ସମ୍ପର୍କରେ ଆଲୋଚନା କରିବାକୁ ଯାଇ ଅଧ୍ୟାପକ ପଠାଣି ପଟ୍ଟନାୟକ କହନ୍ତି -

''ଆଧୁନିକ କାଳରେ ଶିଶୁବେଦ ଏକ ବିସ୍ମୟକର ଏବଂ ବିବଦମାନ ସମସ୍ୟା ହୋଇ ଠିଆ ହୋଇଛି । 'ଶିଶୁବେଦ' ସମ୍ପର୍କରେ ସାରଳାଦାସଙ୍କର ରଚନାକାଳଠାରୁ ଆରମ୍ଭ କରି ପଞ୍ଚସଖା ଯୁଗର ସାହିତ୍ୟ ପର୍ଯ୍ୟନ୍ତ ବହୁ ସ୍ଥାନରେ ସୂଚନା ଥିଲେ ହେଁ 'ଶିଶୁବେଦ'ର ମୂଳ ଲେଖାଟି ଆବିଷ୍କୃତ ହେଲାପରେ ତାହା ଓଡିଆ ସାହିତ୍ୟର ଇତିହାସରେ ଏକ ସ୍ୱତନ୍ତ୍ର ମର୍ଯ୍ୟାଦା ଦାବିକରେ ବୋଲି ଆଲୋଚକଗଣ ମତବ୍ୟକ୍ତ କରିଅଛନ୍ତି ।

x x x x

'ଶିଶୁବେଦ' ନାମରେ ମିଳୁଥିବା ବିଭିନ୍ନ ପୋଥିକୁ ବୈଜ୍ଞାନିକ ଆଲୋଚନା ଏବଂ ସୁସଂପାଦନ ନ ହେଲା ପର୍ଯ୍ୟନ୍ତ ଶିଶୁବେଦର କାଳ, ପ୍ରତିଷ୍ଠା ଏବଂ ଅର୍ଥ ଅର୍ଥାନ୍ତର ସମ୍ପର୍କରେ ସନ୍ଦେହ ରହିବା ସ୍ୱାଭାବିକ । ଶିଶୁବେଦର ଗଦ୍ୟ ଅଂଶ ପାଠକଲେ ନିଶ୍ଚିତ ଭାବରେ କୁହାଯାଇପାରିବ ଯେ ତାହା ପ୍ରାକ୍ -ସାରଳା ଯୁଗର ରଚନା ନୁହେଁ ।''

ଶିଶୁବେଦର ଶବ୍ଦ ଅନୁଶୀଳନରୁ ଜଣାଯାଏ ଯେ ଏହା ଏକ ପ୍ରାଚୀନ ରଚନା, ତେବେ ତାହା ସାରଳା ପୂର୍ବ କି ପର - ଏ ସମସ୍ୟା ଭିତରକୁ ନ ଯାଇ ଭାଷା ବିଚାର କଲେ ନିଶ୍ଚିତ ଭାବରେ ଏହା ପ୍ରାଚୀନ ଓଡ଼ିଆ ଭାଷାକୁ ସୂଚିତ କରିଥାଏ । ଯଥା - ଧ୍ୱନି- ଧୂନି, ମଈଁଧ - ମଧ୍ୟ, ଅଲଗ - ଅଲଗ, ଅକ୍ଷି - ଅଛି, ଗରୁହ - ଗରୁଆ, ଅମନାଗମନ - ଅବଣାଗମନ, ଆହୁଟ - ଆବର୍ତ୍ତନ, ରୋବନ୍ତି - ରାବନ୍ତି, ଛୀର - କ୍ଷୀର, ସିଜଇ - ସୃଜଇ, ସୁସୁପତି - ସୁଷୁପ୍ତି, ବାବି - ବାୟୁ, ପ୍ରମହଂସ - ପରମହଂସ, ଖାୟା - ଛାୟା, ରେହ - ରେଖ, ପ୍ରତେ - ପରତେ ଅର୍ଥାତ ପରିଚୟ ।

ଖ୍ରୀ. ୧୩-୧୪ ଶ ଶତାବ୍ଦୀ ପୂର୍ବରୁ ଓଡ଼ିଆ ଭାଷାର ବିକାଶ ଆମେ ଦେଖିଥାଉ କେତେକ ପ୍ରାଚୀନ ଶିଳାଲେଖରେ । ତନ୍ମଧ୍ୟରୁ ଗୋଟିଏ ହେଉଛି ଗଣ୍ଡିବେଢ଼ ଶିଳାଲେଖ ଓ ଅନ୍ୟଟି ହେଉଛି ଉରଜାମ୍ ଶିଳାଲେଖ । ଜୈନ ମୂର୍ତ୍ତିର ନିମ୍ନଦେଶରେ ପ୍ରତ୍ନ - ଓଡ଼ିଆ ଲିପିରେ ଲେଖାଯାଉଥିବା ଅଭିଲେଖଟି ହେଉଛି-

''ଦେବ କହି ଭକତି କରୁଣ ଅଛନ୍ତି ଭୋ କୁମାର, ସେଣ ।'' ଏହାର ସମୟ ଖ୍ରୀ. ୧୦ମ ଶତକ ବୋଲି ଧରାଯାଉଛି ଓ ଦ୍ୱିତୀୟ ଅଭିଲେଖଟି ହେଉଛି ଚିକାକୋଲ୍ ତାଲୁକସ୍ଥ ଉରାଜାମ୍ ଗ୍ରାମର ଶିବ ମନ୍ଦିରରେ ଥିବା ଖ୍ରୀ. ୧୦୫୧ର ଅନ୍ୟ ଏକ ଶିଳାଲେଖ । ଏହାର ଭାଷା ସଂସ୍କୃତ ଭାଷା ପ୍ରଭାବିତ ଓ ମଝିରେ ମଝିରେ କେତେକ ଓଡ଼ିଆ ଶବ୍ଦ ଦୃଷ୍ଟିଗୋଚର ହୋଇଥାଏ, ଯଥା- ସନିବାରଇମ୍, ମେଲାଣ, କରିଲା, ତନ୍ନି, ଥିଲାଇ, ଧୂଇ ଇତ୍ୟାଦି ।

ପୁରୀ ମନ୍ଦିରରେ ଥିବା ୩ୟ ଅନଙ୍ଗଭୀମ ଦେବଙ୍କର ଅଭିଲେଖ ପ୍ରାଚୀନ ଓଡ଼ିଆ ଅଭିଲେଖରେ ଗଣାହୁଏ । ଏହାର ସମୟ ୧୨୨୬ ବୋଲି ଆଲୋଚକମାନେ ମତ ଦିଅନ୍ତି । ଚତୁର୍ଥ ନରସିଂହ ଦେବଙ୍କର ଭୁବନେଶ୍ୱର ଦ୍ୱୈଭାଷିକ ଶିଳାଲେଖ (ଖ୍ରୀ.୧୩୯୬)ଠାରୁ ପୂର୍ବୋକ୍ତ ଅଭିଲେଖଟି ୧୬୦ ବର୍ଷ ପୂର୍ବର ଅଟେ । ଯଥାର୍ଥରେ ଅନଙ୍ଗଭୀମଦେବଙ୍କ ଉକ୍ତ ଅଭିଲେଖଟି ଏକପ୍ରକାର ଗୋଡ଼ିଆ ଅଭିଲେଖ ଅଟେ । ଅବଶ୍ୟ ଏହାର ରଚନା ଶୈଳୀରେ ଅଧିକମାତ୍ରାରେ ସଂସ୍କୃତ ଭାଷାର ପ୍ରଭାବ ଦେଖାଯାଏ । ଏଥିରେ ଓଡ଼ିଆ ଶବ୍ଦର କେତୋଟି ନମୁନା ଉପସ୍ଥାପନା କରାଗଲା - ସେନାପତିଙ୍କ, ଦେବଙ୍କ, ମାନଙ୍କର, ଗୋଚରେଂ ନଇବେଦ୍ୟ କଇ, ଦେବଙ୍କର ଇତ୍ୟାଦି ।

ଟିପ୍ପଣୀ

କିନ୍ତୁ ଆମ୍ଭେମାନେ ୪ର୍ଥ ନରସିଂହ ଦେବଙ୍କ ସମୟରୁ ଓଡ଼ିଆ ଭାଷାର ପୂର୍ଣ୍ଣାଙ୍ଗ ବିକାଶ ଦେଖିବାକୁ ପାଉଁ ଓ ଏହି ସମୟ ହେଲା ଖ୍ରୀଷ୍ଟୀୟ ୧୪ଶ ଶତାବ୍ଦୀ । ଏହା ପୂର୍ବରୁ ଓଡ଼ିଆ ଭାଷାର ବିକାଶ ଘଟିଥିଲେ ହେଁ ତାହା କେଉଁଠି ଅପଭ୍ରଂଶ ପ୍ରଭାବିତ ବା କେଉଁଠି ବହୁଳ ସଂସ୍କୃତ ଶବ୍ଦ ପ୍ରଭାବିତ । କର୍ତ୍ତା, କ୍ରିୟା ଓ ବାକ୍ୟଗଠନର ରୀତି ଦୃଷ୍ଟିରୁ ମଧ୍ୟ ପୂର୍ବୋକ୍ତ ଅଭିଲେଖଗୁଡିକ ଓଡ଼ିଆ ଅଭିଲେଖ ଭାବରେ ସଫଳତା ଲାଭ କରିନାହିଁ । ଭୁବନେଶ୍ୱରସ୍ଥ ଚତୁର୍ଥ ନରସିଂହ ଦେବଙ୍କ ତାମିଲ ଓଡିଆ ଦ୍ୱିଭାଷିକ ଅଭିଲେଖ (ଖ୍ରୀ.୧୪ଶ ଶତାବ୍ଦୀ) ଯାହା ୩୪ ଗୋଟି ଧାଡ଼ିରେ ଲିପିବଦ୍ଧ ହୋଇଛି । ଉଦାହାରଣ ସରୂପ - ‘‘ସସ୍ତ ଶ୍ରୀ ବୀର ନରନାର ସାଙ୍ଘ ଦେବସ ପ୍ରବ୍ରଧମାନେ ବିଜେରାଜେ ସମ୍ବତ ୨୨ ଶ୍ରାହି କାର୍ତ୍ତିକ କ୍ରୀଷ୍ଣ ୭ ରବିବାର ଶ୍ରୀ କୀର୍ତ୍ତିବାସ ଖେତ୍ରଂ ସିଦ୍ଧେଶ୍ୱର ମଠର ବଡ଼ନର ସୀଙ୍ଘ ଦେବଙ୍କର ଆସ (ଆୟୁଷ) କାମାର୍ଥ ପୂରବ୍‌ବକେ (ପୂର୍ବକ) ବାଘମରା ବାରବାଟୀ ଭୂମି ଏକାଦଶ ରୁଦ୍ରଭୀକ୍ଷା ଦେବା ଭୂମି ସମ୍ବନ୍ଧେ ତପରାଜ ମହାମୁନୀ ଦୁର୍‌ଗାଭଟ ଆଚାର୍ଯ୍ୟଙ୍କଇ ବନ୍ଧା କଲା ।’’

ଖ୍ରୀ. ୧୪ଶ ଶତାବ୍ଦୀ ବେଳକୁ ଓଡ଼ିଆ ଭାଷା କିପରି ଲୌକିକ ଭାଷାର ସ୍ତରକୁ ଆସି ଏ ବିକଶିତ ରୂପ ଧାରଣ କରିଛି, ତାହା କହିବା ବାହୁଲ୍ୟ ମାତ୍ର । ଭାଷାତତ୍ତ୍ୱବିତ୍‌ମାନେ ଅନୁମାନ କରନ୍ତି ଯେ ଏହି ଅଭିଲେଖରେ କେତେକ ବୈଶିଷ୍ଟ୍ୟ ଦେଖିବାକୁ ମିଳେ ଯାହା ମାଗଧୀ ଅପଭ୍ରଂଶ ସହିତ ପ୍ରାଚୀନ ଓଡ଼ିଆ ଭାଷାର ସମ୍ବନ୍ଧ ଦର୍ଶାଇଥାଏ । ଯେପରି, ନାଏକଙ୍କଇ, କୀଲ୍ଲାକଇ, ହାଥରଇ ପ୍ରଭୃତି ପ୍ରାଚୀନତମ ରୂପ ହେଉଛି ଯଥାକ୍ରମେ ନାୟକ, କହି, କିଲ୍ଲା - କହି, ହାଥ= ରହି । ଏହି ଚତୁର୍ଥ ନରସିଂହ ଦେବଙ୍କର ଅନ୍ୟାନ୍ୟ ଅଭିଲେଖ ମଧ୍ୟରେ ସିଦ୍ଧେଶ୍ୱର ଶିଳାଲେଖ, କେନ୍ଦୁଳି ତମ୍ବାପଟା ସନନ୍ଦ ଓ ଶଙ୍କରାନନ୍ଦ ମଠ (ପୁରୀ)ର ତମ୍ବାପଟା ସନନ୍ଦ ଓଡ଼ିଶା ଭାଷାର ବିକାଶ ଦୃଷ୍ଟିରୁ ଉଲ୍ଲେଖଯୋଗ୍ୟ ଅଟେ ।

ଖ୍ରୀ. ୧୫ଶ ଶତାବ୍ଦୀ ବେଳକୁ ଓଡ଼ିଆ ଭାଷା ଆଧୁନିକ ଭାରତୀୟ ଆର୍ଯ୍ୟଭାଷାଗୁଡ଼ିକ ମଧ୍ୟରେ ପ୍ରାଧାନ୍ୟ ଲାଭ କରିସାରିଲାଣି । ସେତେବେଳକୁ ଓଡ଼ିଆ ଦେଶ, ଓଡ଼ିଆ ଭାଷା ଓ ଓଡ଼ିଆ ସାହିତ୍ୟ ବିରାଟତା ଲାଭ କରିଛି ଏକ ସମୃଦ୍ଧତର ଦେଶ, ଭାଷା ଓ ସାହିତ୍ୟ ଭାବରେ । ଏହି ସମୟରେ ଓଡ଼ିଶାରେ ନବଯୁଗର ଆରମ୍ଭ ହୁଏ । ଗଜପତି କପିଳେନ୍ଦ୍ର ଦେବ ଶାସକ ରୂପେ କୀର୍ତ୍ତିସ୍ତମ୍ଭ ସ୍ଥାପନ କରନ୍ତି । ଏହି ସମୟର ବହୁ ଅଭିଲେଖ ଓ ସନନ୍ଦ ମିଳେ, ଯାହାର ଭାଷା ମୌଳିକ ଓଡ଼ିଆ । ୪ର୍ଥ ନରସିଂହ ଦେବଙ୍କ ସମୟରେ କେତେକ ପ୍ରାକୃତ ବିଭାବ ଓଡ଼ିଆ ଭାଷାରେ ପ୍ରତିଫଳିତ ହେଉଥିଲା । କ୍ରମେ ତାହା କପିଳେନ୍ଦ୍ର ଦେବଙ୍କ ସମୟକୁ ଧୀରେ ଧୀରେ ଚାଲିଯାଇଛି ଓ ପୂରାପୂରି ଭାବେ ଓଡ଼ିଆ ଭାଷା ଓ ସାହିତ୍ୟ ସର୍ବଜନବୋଧ ଭାଷା ଭାବରେ ପ୍ରତିଷ୍ଠା ଲାଭ କରିଛି । ଏହି ସମୟରେ ମାଟିର ମହାକବି ସାରଳା ଦାସଙ୍କର ଆବିର୍ଭାବ ଘଟିଥିଲା ।

ଖ୍ରୀ. ୧୪୮୫ ମସିହା ଅପ୍ରେଲ ତା ୨୭ ରିଖରେ କପିଳେଶ୍ୱର ଦେବଙ୍କର ବେଲଗାଲିନ ତମ୍ବାପଟା ସନନ୍ଦରୁ କେତେକ ପଦ ଉଦ୍ଧାର କରାଗଲା, ଯେଉଁଥିରେ ଓଡ଼ିଆ ଭାଷାର ବିକାଶ ସେତେବେଳେ କିପରି ଘଟିଥିଲା ତାହା ତହିଁରୁ ଜଣାପଡୁଥାଏ - ‘‘ବୀର ଶ୍ରୀ ଗଜପ୍ତି ଗଉଡେସର କୋଟି କଣଣାଟ କଳବରଗେସର ପ୍ରତାପ କପିଳେସରପୁର ଶାସନ । ତିନି ଶାସନକୁ ଭା୪୦ ଲେଖାଏଁ ଭାଗ ୧୨୦ ମଧ୍ୟେ ବାଡ଼ି ତୋଟା ଜଳଭୂମି ମଧ୍ୟ କରିଦେଇ ହୋଇଲା ଏ ଗାଆଁର ଭୂମି ଗାଅ ଅଇ ମହେ (ଆମ୍ଭେ) ସର୍ବମାଇନେ (ମାନ୍ୟେ) ଛତିସ ଅବଦାନ ମଧ୍ୟ (ମଧ୍ୟ) କରି ଛାଡିଲାଙ୍କେ ଭୋଗ କରିବ ।’’

(A note on the Oriya portion of the Veligalini copper plate grant of Kapileswar- P. Acharya. J.A.S Vol-1 No. 4, 1959, p-332)

ଏହି ୧୫ଶ ଶତାବ୍ଦୀର ଭାଷା ଆଲୋଚନାରେ ଆମ୍ଭେମାନେ କଳସା ଚଉତିଶା ଓ ସାରଳା ଦାସଙ୍କର ଭାଷା ଆଲୋଚନା କରିପାରିବା । କଳସା ଚଉତିଶାର କବି ବସ୍ତା ଦାସଙ୍କର ଭାଷା ପ୍ରାଚୀନ ଓ ତାହା ସାରଳା ଦାସଙ୍କର ପୂର୍ବବର୍ତ୍ତୀ ଭାଷା ଅଟେ । ଏଥିରେ ବ୍ୟବହୃତ ବିଭକ୍ତି ପ୍ରତ୍ୟୟ ଓ ବିଭକ୍ତି ପ୍ରତ୍ୟୟାନୁସାରେ ବିଶ୍ଳେଷଣ ନିମ୍ନଲିଖିତ ପ୍ରକାରେ କରିଅଛନ୍ତି–

ଟିପ୍ପଣୀ

ବିଭକ୍ତି	**ଏକବଚନ**	**ବହୁବଚନ**
୧ମା	୦, ଗୋଟିଏଁ, ଏ	ଘାଘୁଡି, ଲୋଚାଏ,
	(ମାନ୍ୟାର୍ଥକ ଏକବଚନ) ମାନ ମାଏ ଝିଅମାନେ, ଏ , ମାଣେଂ, ଏ	
୨ୟା	ବଣେଂ, ବୁଢାକୁ ଜଙ୍ଗମକୁ ଗୋଶକୁ, ଯୋଗୀକି, ମୋହନୀକି, ପାଟେ ।	
୩ୟା	ସାହସେଣ, ନିସତେଣ, ଫଳେଣ, ଯତନେ ସନ୍ତୋଷ, ଲାଳିତେ ଇତ୍ୟାଦି ନୟନ (ନୟନ ଦ୍ୱାରା)	
୪ର୍ଥୀ	ତାକୁ, ଗୁଡ଼ାକୁ, ସୁନ୍ଦରୀକି, ବୁଢ଼ାକୁ	
୫ମୀ	ରୁ, ରୁ, ଯହୁଁ ।	
୬ଷ୍ଠୀ	ତା'ର, ବୁଢାର, ଯୋଗୀର, ପାଖର, ଭିତର (ଭିତରେ), ମୋର ରାଜାର ।	
୭ମୀ	ବେଦୀରେ ମଧର, ସ୍ଥଳେ, ଦେଶରେ, କେତେ, ଲୋଚନେ, କତିରେ ।	

ସମ୍ବୋଧନ ଦୁଲଣି ! ମାୟେ ! ଚନ୍ଦ୍ରମୁଖି ଇତ୍ୟାଦି ।

ତୁଳନାତ୍ମକ ଭାବରେ ସାରଳା ମହାଭାରତର ବିଭକ୍ତି ପ୍ରତ୍ୟୟ ନିର୍ଣ୍ଣୟରେ ନିମ୍ନଲିଖିତ ପ୍ରକାରେ ବୈଶିଷ୍ଟ୍ୟ ଦେଖାଯାଏ, ଯଥା -

ବିଭକ୍ତି	**ଏକବଚନ**	**ବହୁବଚନ**
୧ମା	ଓନୟେ, ଦ୍ରୋଣେ ଆ (ଶବରୀ, ବୀରା)	କଉଥିବେ, କୁମାରେ, ଦୁଦ୍ଦଣ୍ଡା, ମାନନ୍ତ, ବିଦ୍ୟାପୁତ୍ରର, ବୃକ୍ଷନ୍ତ ଇତ୍ୟାଦି ।
୨ୟା	ବାରୁଣାବନ୍ତ କଇ ଯେହାକୁ, ଆଖଡ଼ାକୁ, ଗୋଟାୟେକ, ଛିମେ, ଛିଦ୍ରକଇ, ମହାମନ୍ତେ, ଜଣକେ, ଦ୍ରୋଣଙ୍କୁ ।	
୩ୟା	ନାମେ, ୟେହାରେ ଯେଣେ, ଅଣଗୁରୁରେ, ନାମେଣ, ହସ୍ତେ ।	
୪ର୍ଥ	ଅଭିଷେକକୁ ।	
୫ମୀ	ୟେଥୁ, ରୁ, ଯହୁଁ, ବଳହୁଁ ।	
୬ଷ୍ଠୀ	ର ।	
୭ମୀ	ମଥାୟେଣ, କଣ୍ଠେଣ, ଯୋଜନେ, ମଥାରେ, ଲଲାଟରେ, କୁଳେଣ ।	

ସମ୍ବୋଧନ ବାବୁ ! ନାଥ ! ଆହୋ ସାମୀ ! ତୁରେ !

ଚଣ୍ଡୀପୁରାଣ, ସାରଳା ମହାଭାରତ ଓ କଳସା ଚଉତିଶା ପ୍ରଭୃତି ରଚନା ଖ୍ରୀ. ୧୫ଶ ଶତାବ୍ଦୀର ରଚନା ଅଟେ । ତେବେ ସାରଳା ଦାସଙ୍କ ଭାଷା ହିଁ ଯଥାର୍ଥ ଓଡ଼ିଆ ଭାଷା । ସେ ଭାଷା ତତ୍କାଳୀନ ଓଡ଼ିଶାର କଥିତ ଗ୍ରାମ୍ୟ ଭାଷା ।

ଟିପ୍ପଣୀ

ସେତେବେଳକୁ ଏହି ଭାଷା ପୂର୍ଣ୍ଣ ବିକଶିତ ଅବସ୍ଥା ପ୍ରାପ୍ତ ହୋଇସାରିଲେଣି ଓ ସାରଳା ସାହିତ୍ୟ ସେ ଭାଷାର ପରିପୁଷ୍ଟି ସାଧନ କରିଅଛି । ଅମରକୋଷ, ଶିଶୁବେଦ ଓ କଳସା ଚଉତିଶା ପ୍ରଭୃତି କେତେକ କ୍ଷୁଦ୍ର ରଚନା ଓ କେତେକ ଓଡ଼ିଆ ଅଭିଲେଖକୁ ଛାଡ଼ିଦେଲେ ସାରଳା ମହାଭାରତ ପୂର୍ବରୁ ସେପରି କିଛି ବିଶିଷ୍ଟ ଗ୍ରନ୍ଥ ମିଳେ ନାହିଁ, ଯେଉଁଥିରେ କି ଆମ୍ଭେମାନେ ଓଡ଼ିଆ ଭାଷାର ସମୁନ୍ନତ ବିକାଶର ପରିଚୟ ପାଇଥାଉଁ । ସାରଳା ମହାଭାରତରେ ଶବ୍ଦ ସମ୍ଭାର ପ୍ରତି ଦୃଷ୍ଟିପାତ କଲେ ଆମ୍ଭେମାନେ ତତ୍କାଳୀନ ଓଡ଼ିଆ ଭାଷାର ବ୍ୟାପକତା ଓ ଲୋକପ୍ରିୟତା କଥା ଅସ୍ୱୀକାର କରିପାରିବା ନାହିଁ । ଏ ପ୍ରକାର ସମୃଦ୍ଧିଶାଳୀ ଭାଷାର ଆର୍ବିଭାବ ପୂର୍ବରୁ ଓଡ଼ିଆ ଭାଷାରେ ଅନେକ ଗ୍ରନ୍ଥ ଥିବାର ଅନୁମତି ହୋଇଥାଏ, କିନ୍ତୁ ସେସବୁ ବିସ୍ମୃତି ଗର୍ଭରେ ଲୀନ ହୋଇଯାଇଛି ।

ସାରଳା ସାହିତ୍ୟରେ ଭାଷାର ବହୁ ବୈଚିତ୍ର୍ୟ ପରିସ୍ଫୁଟ ହୋଇଛି । ଏହାର କାରଣ ସ୍ୱରୂପ ସାରଳାଙ୍କ ଭାଷାରେ ଲୌକିକତାକୁ ଗ୍ରହଣ କରାଯାଇପାରେ । ମନେହୁଏ, ଲୌକିକ ଭାଷାରେ ଏ ପ୍ରକାର ବିରାଟ ଗ୍ରନ୍ଥର ରଚନା ଭାରତର ଅନ୍ୟାନ୍ୟ ଯେକୌଣସି ସାହିତ୍ୟରେ ବିରଳ । ସାରଳାଙ୍କ ଭାଷାରେ ପ୍ରକୃତ ଭାଷାର ଅଧିକ ପ୍ରଭାବ ରହିଛି । ଏପରିକି ଶବ୍ଦଗଠନରେ ପ୍ରାକୃତ ଭାଷା ଆଦର୍ଶ ରୂପେ କାମ କରିଛି । ବୟାଣ -(ସଂ- ବୟାନ), ଅମିଳଣ (ଅମିଳନ), ଅମେଣ୍ଟଣ (ସଂ- ଆମେଣ୍ଟନ), ମଳିଣ (ମଳିନ), ମୟାଣ (ମଦନ), ଚୁହାଣ (ଚୌହାନ), ବଖାଣ (ବ୍ୟାଖାନ) ପ୍ରଭୃତି ଅନେକ ଶବ୍ଦର ବ୍ୟବହାର ମହାଭାରତରେ ରହିଛି । ଏଗୁଡିକ ଭାଷାର ପ୍ରାଚୀନତା ପ୍ରଦର୍ଶନ କରିବା ସଙ୍ଗେ ସଙ୍ଗେ ଓଡିଆ ଭାଷାରେ ପ୍ରାକୃତ ଭାଷାର ପ୍ରଭାବ ସୂଚିତ କରିଥାଏ । ସାରଳା ମହାଭାରତରେ ସ୍ଥଳବିଶେଷରେ ପ୍ରାଚୀନ ଶବ୍ଦମାନ ପରିଦୃଷ୍ଟ ହୁଏ । କିନ୍ତୁ ତାହା ଅର୍ଥବୋଧରେ କୌଣସି ବ୍ୟାଘାତ ଉପସ୍ଥାପିତ କରେ ନାହିଁ । 'ତୁ' ଓ 'ମୁଁ' ଶବ୍ଦରେ ଦ୍ୱିତୀୟା ବିଭକ୍ତିର ଚିହ୍ନ 'କୁ'ର ପ୍ରୟୋଗ କରି 'ତୁକୁ' ଏବଂ 'ମୁକୁ' ଶବ୍ଦ ବ୍ୟବହାର କରିଅଛନ୍ତି । ସେ ସମୟରେ ଲୋକ ଭାଷାରେ ଏପ୍ରକାର ଶବ୍ଦର ବ୍ୟବହାର ଥିଲା । କିନ୍ତୁ ଏପରି ପ୍ରୟୋଗ ବହୁଳଭାବରେ ଦେଖାଯାଏ ନାହିଁ ।

ଅପଭ୍ରଂଶରୁ ପଞ୍ଚଦଶ ଶତାବ୍ଦୀ ପର୍ଯ୍ୟନ୍ତ ଓଡ଼ିଆ ଭାଷାର ବିକାଶଧାରା ଏହିପରି ସମ୍ଭବ ହୋଇଛି । ଚର୍ଯ୍ୟାପଦଠାରୁ ସାରଳାଦାସଙ୍କ ପର୍ଯ୍ୟନ୍ତ ଶିଳାଲେଖ ଓ ଅଳ୍ପ କେତେକ ଛୋଟ ରଚନା ବ୍ୟତୀତ ଅନ୍ୟ କିଛି ବଳିଷ୍ଠ ଉଦାହରଣ ଆମ ପାଖରେ ନାହିଁ ।

ଚଣ୍ଡୀପୁରାଣରୁ ଓଡ଼ିଆ ଭାଷାର ସ୍ୱରୂପ:

ସାରଳା ମହାଭାରତ ପରି କବିଙ୍କର ଚଣ୍ଡୀପୁରାଣ ମଧ୍ୟ ଏକ ଅନବଦ୍ୟ କୃତୀ । ଚଣ୍ଡୀପୁରାଣର ଭାଷା ମଧ୍ୟ ଓଡ଼ିଆ ଭାଷାକୁ ସ୍ୱତନ୍ତ୍ର ରୂପ ପ୍ରଦାନରେ ଏକ ବଳିଷ୍ଠ ଭୂମିକା ଗ୍ରହଣ କରିଛି । ଏହାର ଭାଷାତାତ୍ତ୍ୱିକ ମୂଲ୍ୟ ସେଥିନେଇ ଅତି ଗୁରୁତ୍ୱପୂର୍ଣ୍ଣ । ବହୁପ୍ରାଚୀନ ଶବ୍ଦର ପ୍ରୟୋଗ ଆମେ ଏଥିରୁ ଦେଖିବାକୁ ତ ପାଉ । ସେଗୁଡ଼ିକ ହେଲା–

''ଯୋବଣ, ପିଅର ଘେନି, କିସ, ରଙ୍ଗେଣ, ଲିହିତ, ନିର୍ଜିତ, ଅନଯାପ, ଦୁରାପଦ, ଲୋଚା, ସଞ୍ଚପି, ବନସ୍ତ, ଏକଇ, ଚଉକତି, ଲୋଡ଼ଇ, ହୁଅନ୍ତେ, ପାଇବା, ବଦନ୍ତୀ, ଆଠ, ଯାତୁଧାନ, (ରାଡ଼ସ), ବୃନ୍ଦାଅର୍କ, ଦଣ୍ଡାବତ, ବିହନ୍ତା, ସମ୍ଭାଦି, ବୟାଣ, ଉତୁରିବା (ଓହ୍ଲାଇବା), ସମ୍ଭବ, ଭିଆଇ, ଆଲୋକିତ, ବହନ, (ଶୀଘ୍ର), ନିସତ, ଦୁରାଶପ, କିନା, ଝାସି, ପାୟେ, ଆତିକାରେ ଇତ୍ୟାଦି ।"

ଚଣ୍ଡୀପୁରାଣର ଭାବ ପ୍ରକାଶନ ପଦ୍ଧତି ମଧ୍ୟ ବଳିଷ୍ଠ ଯଥା - ''ମୁଣ୍ଡା, ବୃକ୍ଷ ପ୍ରାୟେ ପଡ଼ିଲା ତାରାକ୍ଷି ଢଳି, ଶୁକ୍ଳାମ୍ବର ଶରୀର ନୀଳେନ୍ଦ୍ରି - ଦଳ- ଶାଖା, ପୃଥିବୀର, ମଞ୍ଜି ସେ ଅଟନ୍ତି; କଉଣପ, କଣୟ ପ୍ରତିମା କି ସେ ବାଳ ଅର୍କ ଜିଣି, ନିଧୁମ ଅଗ୍ନି ଜିଣି ତେଜ ବିରାଜଇ ପୁଣି, ନିର୍ମଳ ନିରାକାର ସୂକ୍ଷ୍ମ ରୂପଗୋଟି, ସୁଖ ଦେଖି କନ୍ଦର୍ପ ଭେଦର ଷୋଳକଳା, କ୍ଷେପନ୍ତି ଯୋଦ୍ଧାମାନେ ଶ୍ୟାମଳ ପକ୍ଷୀପରି, ହୀରା ରେଖମାନ ଯେ ନୀଳା ରେଖ ଶିରା, ମାଣିକର ଧାଡ଼ି ଧାଡ଼ି ବସତ ପୋଏଲା, ଝଲକନ୍ତି ହୀରାରଥ ଚାରିପାଶ, ଶ୍ୟାମଳ ମେଳେ ଯେହ୍ନେ ବିଜୁଳିର ତରାସ, ଏହାର ରୂପକ ଚନ୍ଦ୍ରନୋହେ ପଟାନ୍ତରି, ଚନ୍ଦ୍ରଗୁଣି ମରଇ ତାହାର ତନୁ ଖୀଣ କରି, ଚାଲନ୍ତେଣ ଅବେଷ୍ଟ ପଦ୍ମ ଫୁଟାଇ, କାଞ୍ଚନ, ନୁହଇ ଅଙ୍ଗ ତା' ଉଚ୍ଚନୀଚ ମଧ୍ୟମାନ -'' ଇତ୍ୟାଦି ।

ଟିପ୍ପଣୀ ସଂସ୍କୃତ ଶବ୍ଦଗୁଡିକ ଚଣ୍ଡୀପୁରାଣରେ ବ୍ୟବହାର ବେଳେ ତଦ୍‌ଭବ ରୂପ ବା ବିକୃତ ରୂପ ଧାରଣ କରିଅଛି, ଯଥ ଶୈଳଜା-ଶଲ୍ୟଜା, ଦୁର୍ମତି-ଦ୍ରୁମତି, ଦର୍ଶନ- ଦ୍ରସନ, ଦ୍ରସ୍ନ । ତୃପ୍ତି-ତୃପତି । ସଂକ୍ଷେପି-ସଞ୍ଚପି । ଆକର୍ଷତି-ଆକ୍ରସନ୍ତି । ପକ୍ଷୀ-ପଖି, ପଛି । କଠୋର-କଷ୍ଟେର । ସୈନ୍ୟ-ସନ୍ୟ, ସଇନ । ଅଦ୍‌ଭୁତୈବ-ମଭୁତେକ । ପୃଥ୍‌-ପୃଥ୍ୱୀ । ନିରସ୍ତ୍ର-ନିସହସ୍ର । ଅମର୍ଷ-ଅମିବ୍‌ଷଇ । ଅପର୍ଯ୍ୟାପ୍ତ-ଅନର୍ଯ୍ୟାପ୍ତ । ଦୃଶ୍ୟ- ଦୃଶ, ଦୃସ, ଦୁର୍ଶ୍ୟ । ପୁରୁଷ-ପୁରିଷ, ପୁରିଶ, ପୁରିସ । ସୁଜ୍ଞ୍ୟ-ସୁଗଂ, ସୁଗ୍ଣ ଇତ୍ୟାଦି ।

ଚଣ୍ଡୀପୁରାଣରେ ବ୍ୟବହୃତ୍ ଶବ୍ଦ ସମ୍ପର୍କରେ ଏକ ସ୍ଥୁଳ ଧାରଣା ଆଣିବା ପାଇଁ ନିମ୍ନରେ ବର୍ଣ୍ଣ କ୍ରମରେ କେତେକ ବିଶିଷ୍ଟ ଶବ୍ଦର ଉତ୍ପତ୍ତି ଉତ୍ସ ନିର୍ଣ୍ଣୟ ସହ ଆବଶ୍ୟକ ସ୍ଥଳରେ ସେଗୁଡିକର ଅର୍ଥ ପ୍ରଦର୍ଶିତ ହେଉଅଛି । ଯଥା- ଅଇରାବତ (ଐରାବତ), ଅକାଦ (ଅକାତ), ଅଧାଟି(ଅର୍ଦ୍ଧ-ସ୍ୱାର୍ଥେଟି), ଅନର୍ଯ୍ୟାପ(ଅପର୍ଯ୍ୟାପ୍ତ), ଅନୁବ୍ରତ (ଅନବରତ), ଅନ୍ତରିଛେ (ଅନ୍ତରୀକ୍ଷ), ଅନ୍ତର୍ଦ୍ଧାଏ, ଅପକ୍ଷରୀ (ଅପସରୀ), ଅବିଛିନ(ଅବିଚ୍ଛିନ୍ନ), ଅବିସାରଳା (ଅଭିସାରିକା), ଅମନାତ୍ୟ (ଅମାତ୍ୟ), ଅମାଲାୟଣ (ଅମ୍ଲାନ), ଅହିଶୂଯ୍ୟ (ଐଶ୍ୱର୍ଯ୍ୟ), ଆରେକ, ଆସ୍ୟ (ଆୟୁଷ), ଇଷା (ଇଛା), ଉଞ୍ଚ(ଉଚ୍ଚ), ଉତପତ୍ୟ (ଉତ୍ପତ୍ତି), ଉତ୍‌ସଲ୍ୟ(ଉଚ୍ଛଳ), ଉତ୍ୟାନ (ଉଭାନ), ଓଗାଳ (ଅର୍ଗଳ), କଇଟପ (କୈଟଭ), କଣୟ (କନକ), କନଉଜି (କାନ୍ୟକୁବ୍‌ଜି), କେହୁଣସି (କୌଣସି), କାନ୍ତନି(କାତ୍ୟାୟନୀ), ଖଟାଙ୍ଗ (ଖଟ୍ୱାଙ୍ଗ), ଖାଦି (ଖାଦ୍ୟ), ଖେଡ଼ (କ୍ଷ୍ୱେଡ଼), ଖେମ (କ୍ଷମ), ଚାଏଣୀ (ଛାଦନ), ଛାମୁ (ସମ୍ମୁଖ), ଜଂଖେର (ଝଙ୍କଡ଼), ଡାଙ୍କେଣୀ (ଡାକିନୀ), ତକ୍ଷଣାନ୍ତି (ତତ୍‌କ୍ଷଣାତ୍), ତତୁ (ତତ୍ତ୍ୱ), ତିକ୍ଷେ (ତୀକ୍ଷ୍ଣ), ତିରଣ (ତୃଣ), ତୁଲେ (ତୁଲ୍ୟ), ତ୍ରିଜୀବ (ଚିରଂଜୀବୀ), ଥୋକେ (ସ୍ତୋକମ୍), ଦାମ୍ଭୋଦର (ଦାମୋଦର), ଦିପ (ଦ୍ୱୀପ), ଦୁହିନ୍ତି (ଦୁହିତା), ଦୃପାର (ଦୁର୍ବାର), ଧ୍ୱଜଟି (ଧୂର୍ଜଟୀ), ଧୃମ (ଧୂମ), ନରବଇ (ନୃପତି), ନାରାଯ (ନାରାଚ), ନାହା (ନାଥ), ନୀର ଆହାର (ନିରାହାର), ପଣିତା (ପରିଣତି), ପାହାନ୍ତି (ପଦାନ୍ତି ପଦାତିକ), ପ୍ରତଙ୍ଗା (ପ୍ରତିଜ୍ଞା), ପ୍ରତେ (ପ୍ରତ୍ୟୟ), ବଧ୍ୱ (ବଧ୍ୟ), ବିନୋଇ (ବିନୟୀ), ବୟଣ (ବଚନ), ବିକୋତି (ବିକୃତି), ବିହତ (ବିକଟ), ଭକ୍ଷଳା (ବତ୍ସଳା), ଭ୍ରକ୍ଷନା (ଭର୍ତ୍ସନା), ଭ୍ରଥ (ଭାରତ), ମଉଳା (ମାତୁଳ), ମଝା (ମଧ୍ୟ), ମଡ଼ା (ମୃତକ), ମର୍ଭୁତ (ଅର୍ବୁଦ), ମଲାହାର (ମହ୍ଲର), ମୁରାଟ (ମୂର୍ତ୍ତି), ଯଗଯେଠି (ଜଗତ ଜ୍ୟେଷ୍ଠ), ରାଉତ (ରାଜପୁତ୍ର), ଶୟଳ (ସକଳ), ଶଶ୍ର (ସହସ୍ର), ସଏମ୍ବର (ସ୍ୱୟମ୍ବର) ସରି (ସଦୃଶ), ସସାଙ୍ଗ (ଶଶାଙ୍କ), ସାକମ୍ଭେରି (ଶାକମ୍ଭରୀ), ସାସ୍ର (ଶାସ୍ତ୍ର), ସେଣା (ଶ୍ୱେନ), ସେହ୍ନା (ସେନା), ହକାର (ଆହ୍ୱାନ), ହିଆ (ହୃଦୟ) ଇତ୍ୟାଦି ।

ବିଭକ୍ତି ପ୍ରତ୍ୟୟ:

<u>ବିଭକ୍ତି</u>	<u>ଏକବଚନ</u>	<u>ବହୁବଚନ</u>
୧ମା - ଏକ	(ପୁତେକ, ବନସ୍ତେକ)	ଏ (ବୃନ୍ଧାଅର୍କେ, ପାତାଙ୍ଗେ, ବୃନ୍ଦେ), ଆ (ବୀରା) ।
୨ୟା - କୁ	(ଦୁଇତାକୁ), କଇ (ପୁତ୍ରକଇ), ନ୍ତ (ସେନାନ୍ତ, ମାନନ୍ତ) ।	
୩ୟା - ଏଣ	(ରଙ୍ଗେଣ, ଭାବେଣ, ରସେଣ), ଏ (ଶାସ୍ତ୍ର, ଭାବେ)	
୪ର୍ଥୀ - କୁ	(ଅଭିଷେକକୁ)	
୫ମୀ	(ଯେଥୁ), ରୁ (ସ୍ତମ୍ଭରୁ), ଯହୁଁ, ର (ଆକାଶର, ଆକାଶରୁ)	
୬ଷ୍ଠୀ - ର	(ବିଜୁଳିର)	
୭ମୀ -ର	(ମନର, ମନରେ), ଏ (ଆମନେ) ଇ (ଆକାଶଇ), ଏଣ (ଗାତ୍ରେଣ, ବାତେଣ)	

ତେତୋଟି ସର୍ବନାମର ଦୃଷ୍ଟାନ୍ତ : ମୁଁ, ମୁଇଁ, ମୁକୁଇ, ତୁ, ତୁକୁଇ, ଯେ, ଇୟେ, ୟେହାର । *ଟିପ୍ପଣୀ*

ଅବ୍ୟୟ : ଇଦଂ, କିସ ।

କ୍ରିୟାଃ : ଘେନିମା, ଶୁଣିତ (ଶୁଣିବାକୁ), ଅଇଲି, ବଦନ୍ତି, ବଦୟନ୍ତି, ବେସି, କରସି, ଆସସି, ଅଟସି, ଆଗତ (ଆସିଅଛି), ପଠିଆଇ, (ପଠାଇଲେ), ଦେଖଇ (ଦେଖିଚି), ନିଆଶିଣ (ଆଶା ନ ରଖି), ରୋମାଞ୍ଚଇ (ରୋମାଞ୍ଚିତ ହୁଏ), ଦେଖିଣଙ୍ଗ (ଦେଖିଲା), କହିଲାଙ୍ଗ (କହୁଛି), ବଜାବନ୍ତି (ଓହ୍ଲାବନ୍ତି), ଦୃଶ୍ୟଣ (ଦୃଶ୍ୟହୋଇ) ।

ଅନ୍ୟାନ୍ୟ ପ୍ରତ୍ୟୟ ସ୍ୱାର୍ଥେ 'ଣ' - ଭାଙ୍ଗିଣ, ପାଶେଣ, ତୁଳେଣ, ହୋଇଣ ।

ସ୍ୱାର୍ଥେ 'କ' - ଦୁରାନ୍ତକ, କଲାକ, ଗଲାକ, ପ୍ରାୟକ ।

ସ୍ୱାର୍ଥେ 'ଟି' - କଲେଟି

ଚଣ୍ଡୀପୁରାଣରେ ଓଡ଼ିଆ ଗଦ୍ୟର ସ୍ୱରୂପ : ମହିଷାସୁରର ଇନ୍ଦ୍ରଙ୍କ ନିକଟକୁ ପ୍ରେରିତ ପତ୍ର ପ୍ରାଚୀନ ଓଡ଼ିଆ ଗଦ୍ୟର ଏକ ସୁନ୍ଦର ନମୁନା । କେତୋଟି ଦୃଷ୍ଟାନ୍ତ ରୂପେ ଏଠାରେ ପ୍ରଦତ୍ତ–

''ଉତ୍ତର ଦକ୍ଷିଣ ପୂର୍ବ ପଶ୍ଚିମ ଚତୁର୍ଦ୍ଦଶ ଭୁବନେ ବ୍ରହ୍ମ କ୍ଷତ୍ରି ବସ୍ୟ ଶୁକ୍ର ଦତ୍ୟ ଦାନେବ ୟେକ । ଦଶ ଲୋକଙ୍କୁ ଭରସଇ । ବ୍ରହ୍ମ ଲୋକକୁ ସ୍ଥାପନ ଚାର । ସତ୍ୟ ଶୁରମାନ ମର୍ଦ୍ଦନ । ଅମର ଲୋକକୁ ଧାଡ଼ି ଚଡ଼କ । ନାଗଲୋକକୁ ଗରୁଡାସନ । ଭୂତ ଭବିଷ୍ୟ ବ୍ରତମାନ xxxx ଚନ୍ଦ୍ରଦ୍ୱୀପ ଜୁମ୍ବୁଦୀପକୁ ଉଦୟ ପାଟ ଦେବଲୋକ ନାଗଲୋକଟି ଗନ୍ଧର୍ବଗଣ, ଅସୁରଗଣ, ମାନବଗଣ, ଏମାନଙ୍କ ଉପରେ ସୁରାଧିପ । ଜନମାନଙ୍କର ମଣ୍ଡନ । ସମସ୍ତ ଲୋକଙ୍କୁ କଳି କଳଙ୍କ ରୁକ୍ଷ ରାକ୍ଷସମାନଙ୍କୁ ଖଳ ଧୁର୍ମାନ୍ତକ ।''

ଉଦ୍ଧୃତ ଏହି ଗଦ୍ୟରୁ ପ୍ରମାଣ ମିଳେ ଯେ, ଓଡ଼ିଆ ଗଦ୍ୟ ସାହିତ୍ୟ ସଂସ୍କୃତ ପଦ୍ଧତି ଅନୁସରଣ ନ କରି ତା'ର ସ୍ୱତନ୍ତ୍ର ବାକ୍ୟ ରୀତିର ବିକଶିତ ହୋଇଥିଲା । ଓଡ଼ିଆ ପଦ୍ୟ ସାହିତ୍ୟ ମଧ୍ୟ ଛବିଳ ଓ ବୈଚିତ୍ର୍ୟପୂର୍ଣ୍ଣ ପ୍ରକାଶ ଭଙ୍ଗୀରେ ଋଦ୍ଧିମନ୍ତ ହୋଇ ଉଠିଥିଲା । ସାରଳା ଦାସ ସର୍ବପ୍ରଥମେ ସାହିତ୍ୟ ଭିତରେ ଓଡ଼ିଆ ଭାଷାର ସ୍ୱାତନ୍ତ୍ର୍ୟ ପ୍ରମାଣିତ କଲେ । ଲୋକ ପ୍ରଚଳିତ ଭାଷାରେ, ଲୌକିକ ରୀତିର ଯେ ବଳିଷ୍ଠ ଓ ବଶାଳ ସାହିତ୍ୟ ସମ୍ଭାର ସମ୍ଭବ ହୋଇପାରେ, ତାହାର ଜ୍ୱଳନ୍ତ ଦୃଷ୍ଟାନ୍ତ ଦେଇଗଲେ । ତାଙ୍କର ରଚନା ରୀତି ଓଡ଼ିଆ ଭାଷାର ଏକ ସ୍ପଷ୍ଟ, ନିର୍ଦ୍ଦିଷ୍ଟ ଓ ବଳିଷ୍ଠ ରୂପ ଉପସ୍ଥାପିତ କଲା । ପରବର୍ତ୍ତୀ ସାହିତ୍ୟିକମାନଙ୍କୁ ପ୍ରେରଣା ଯୋଗାଇ ଆଦର୍ଶ ଭାବରେ ଠିଆ ହେଲା ଓ ଓଡ଼ିଆ ସାହିତ୍ୟର ଗତିପଥକୁ ନିୟନ୍ତ୍ରିତ କଲା । ତାହା ହିଁ ହେଉଛି ଓଡ଼ିଶାର ସାର୍ବଜନାଦୃତ ଭାଷା । ଏବେ ବି ଓଡ଼ିଶାର ଜନସାଧାରଣଙ୍କ ସେହି ଭାଷା ପ୍ରତି ଆଦର ରହିଛି । ସେହି ସାହିତ୍ୟ ଓ ସେହି ଭାଷା ଏବେ ବି ଜନସାଧାରଣଙ୍କ ଭାଷା ।

ମାଦଳା ପାଞ୍ଜିରୁ ପ୍ରାଚୀନ ଗଦ୍ୟ ଭାଷା

ଓଡ଼ିଆ ଭାଷା ଓ ଓଡ଼ିଶାର ଇତିହାସ ଦୃଷ୍ଟିରୁ ମାଦଳା ପାଞ୍ଜି ଏକ ଜାତୀୟ ସମ୍ପଦ । ଏହାର ରଚନାକାଳ ସମ୍ପର୍କରେ ବିଭିନ୍ନ ମତ ପରିଦୃଷ୍ଟ ହୁଏ । ଏହାର ରଚନାକାଳ ସମ୍ପର୍କରେ ଯେଉଁ ମତଗୁଡିକ ପରିଦୃଷ୍ଟ ହୁଏ ତାହାକୁ ମୁଖ୍ୟତଃ ଦୁଇ ଭାଗରେ ବିଭକ୍ତ କରାଯାଇପାରେ । ଷୋଡ଼ଶ ଶତାବ୍ଦୀ ପୂର୍ବବର୍ତ୍ତୀ ରଚନା ରୂପେ ପରିଦୃଷ୍ଟତ ଓ ଷୋଡ଼ଶ ଶତାବ୍ଦୀ ପରବର୍ତ୍ତୀ ରଚନା ରୂପେ ପରିଦୃଷ୍ଟ ମତ । ପ୍ରଥମ ମତର ପରିପୋଷକ ହେଉଛନ୍ତି ସୂର୍ଯ୍ୟ ନାରାୟଣ ଦାଶ, ଆର୍ତ୍ତବଲ୍ଲଭ ମହାନ୍ତି, ପ୍ୟାରୀମୋହନ ଆଚାର୍ଯ୍ୟ, କୃପାସିନ୍ଧୁ ମିଶ୍ର, ଦ୍ୱିତୀୟ ମତର ପରିପୋଷକ ହେଉଛନ୍ତି -ହରେକୃଷ୍ଣ ମହତାବ, ନୀଳକଣ୍ଠ ଦାସ, କୃଷ୍ଣଚନ୍ଦ୍ର ପାଣିଗ୍ରାହୀ, କୁଞ୍ଜବିହାରୀ ତିପାଠୀ, ମନମୋହନ ଚକ୍ରବର୍ତ୍ତୀ, ସୁନୀତି କୁମାର ଚାଟାର୍ଜୀ, ରାମପ୍ରସାଦ ନନ୍ଦ, ଖଗେଶ୍ୱର ମହାପାତ୍ର ପ୍ରମୁଖ ମାଦଳା ପାଞ୍ଜିର ବର୍ଣ୍ଣିତ ଷୋଡ଼ଶ ଶତାବ୍ଦୀର ପୂର୍ବବର୍ତ୍ତୀ ଘଟଣାଗୁଡ଼ିକର ଅଧିକାଂଶ ସ୍ଥଳରେ ଐତିହାସିକ ସତ୍ୟର ଅପଳାପ ଘଟିଛି । କିନ୍ତୁ ଷୋଡ଼ଶ ଶତାବ୍ଦୀ ପରବର୍ତ୍ତୀ ଘଟଣାଗୁଡିକରେ ଐତିହାସିକ ସତ୍ୟତା ରହିଛି । ସେ ଦୃଷ୍ଟିରୁ ଏହାର ରଚନାକୁ ଷୋଡ଼ଶ ସପ୍ତଦଶ ଶତକର ଓଡ଼ିଆ ଗଦ୍ୟର ନମୁନା ପାଇବା । ଯଥା- (କ) ସେମାନେ କହିଲେ, ମୁଗଲ ଗୋଳ, ହାଇଲାକୁ ସୋମୁଦ୍ର ମାଡ଼ି ଅଇଲାକୁ ଅପାର ଦିନ ହୋଇଲା । ଶ୍ରୀ ପର୍ମେଶ୍ୱରଙ୍କୁ ପାତାଳୀ କରି ସୁନୁପୁର ଆଡେ-କେଉଁଠାରେ ବିଜେ କରାଇଲେ ଗାଁାବତ ନାହିଁ । (ଖ) ଭୋ ଭବିଷ ମହାରାଜମାନେ,

ଟିପ୍ପଣୀ

ଦେବତା ବ୍ରାହ୍ମଣଙ୍କୁ, ବଳ ଭଣ୍ଡାରକୁ ରାଜନୀତି ବଚ ଏକୁ ମଧ କରି ମୁଁ ଯେମନ ପ୍ରକାରେ ଭିଆଣ କରି ଦେଇଅଛି, ଏଥିକି ତୁମ୍ଭେମାନେ ନ ଶୁଣି ବୋଲ ସେ ନେଇଗଲେ ଆମ୍ଭର, କି ହୋଇଲା, ଆମ୍ଭେ କିମ୍ଵା ଦବୁ ଏମନ୍ତ ନ ବୋଲିବ । ଏତ ଓଡ଼ିଶା ରାଇଜ ଯେ କେଶରୀ ରାଜାମାନଙ୍କୁ ଆଦି କରି ଗଙ୍ଗବଶେ ଆମ୍ଭ ଛ ପାଟ ସରିକି ରାଜ୍ୟ ଆଏ ହେଉଥିଲା । (ଗ) ଆଦି ପାଟ ସୂର୍ଯ୍ୟବଂଶରେ ଶ୍ରୀ ଜଗନ୍ନାଥ ଦେବ ଅବତାର ବୈବସତ ମନୁ-କୁଳେ ବାରାଧି ବୀର କପିଳେଶ୍ଵର ଦେବ ମହାରାଜାଙ୍କର ପାଟ କକଡ଼ା ଦି ୨୦ନ ଶୁକଳଚଉଠୀ ବୁଧବାର କୀର୍ତ୍ତିବାସକଟକେ ଏ କ୍ଷେତ୍ରେ ଅଭିଷେକ ହୋଇ ରାଜା ହୋଇଲେ । ତାହୁଁ ହିମ ସେତୁ ବନ୍ଧ ଯାଏ ଚମକ ପଡ଼ଇ । ସେ ରାଜାଙ୍କ ଅଙ୍କେ ସିଂହରେ ବୃହସ୍ପତି । ଅଙ୍କେ ରାଜା ଗଙ୍ଗା ସ୍ନାହାନଙ୍କୁ ଗଲେ ।

ଷୋଡ଼ଶ ସପ୍ତଦଶ ଶତାବ୍ଦୀରେ ଲିଖିତ ମାଦଳାପାଞ୍ଜିର ଅଂଶବିଶେଷରେ ମୁଖ୍ୟତଃ ତତ୍ସମ, ଅର୍ଦ୍ଧ ତତ୍ସମ ଓ ତଦ୍‌ଭବ ଶବ୍ଦ ବ୍ୟବହାର ଦେଖାଯାଏ ଓ ତହିଁରୁ ତଦ୍‌ଭବ ଶବ୍ଦର ବ୍ୟବହାର ବହୁଳତର ।

ତତ୍ସମ ଶବ୍ଦର ଦୃଷ୍ଟାନ୍ତ: କେଶରୀ, ପ୍ରଥମ, ମହାଦାନୀ, ସନ୍ନ୍ୟାସୀ, ବ୍ରହ୍ମଚାରୀ, ପ୍ରଭୁ, ଶ୍ରୀଜଗନ୍ନାଥ, ଦିନ, ଶ୍ରୀମୂର୍ତ୍ତିମାନ, ଛେଦକ, ଅଧିକ, ଶ୍ରୀପୁରୁଷୋତ୍ତମ, ଶଙ୍ଖନାଭି, ମଣ୍ଡଳ, ମୂଳପ୍ରମାଣେ, ପ୍ରସାଦ ଶ୍ରେଷ୍ଠ ଶ୍ରୀବସ୍ତ୍ର, ଖଣ୍ଡଶାଳ, ବ୍ରହ୍ମହତ୍ୟା, ଶ୍ରୀନଗରେ, ଉତ୍ସର୍ଗ, ପରିପାଳନ, ହିରଣ୍ୟଗର୍ଭ, ଶମ୍ଭୁ, ପଦାରବିନ୍ଦ, ପ୍ରସାଦେ, ଧର୍ମସ୍ୟ, ତ୍ଵରିତଗତି, ଅନ୍ତର୍ଯ୍ୟାମୀ, ଭ୍ରମରବର, ଅଭିଷେକ ଇତ୍ୟାଦି ।

ଅର୍ଦ୍ଧ ତତ୍ସମ ଶବ୍ଦ: ରତନ, ଦରଶନ, ସପନ, ଭକତି, ପ୍ରମେଶ୍ଵର, ଗଉଡ଼େଶ୍ଵର, ଦୁସହ, ଦୁଶସନ, ଅରଜିତ, ବରତନ, ପ୍ରାଗ(ପରାଗ), ଶାମଳ, ମାରକଣ୍ଡ, ପରଜା, କଳପଞ୍ଜି, ପରମେଶ୍ଵର ଇତ୍ୟାଦି ।

ତଦ୍‌ଭବ ଶବ୍ଦ: ସୋମୋଦ୍ର, ସୁନୁପୁର, ଖଣ୍ଡୟତ, ଗାଁତବ, ମାଟି ଦେଅ, ଦଇତା, ପରିଛା, ସିଂହାସନ, ବିଂଝେଶ୍ଵରୀ, ଧଉଳୀ, ବଉରାଶି, ବଉଳି, ସର୍ବଗଂ, ତୁନି, ଲାଜ, ମିଛ, ପାଉଁଶ, ଶାପ୍ୟ, ଦେଉଳ, ନଅର, ବାଙ୍କିଆ, ରାଏ, ସୁରୂଜ, ଚଏ(ଚୟ), ଭିଆଣ, ଛ, ଆଏ, ବାଣରାସୀ, ରଷିକୋଇଲ, ରାଇଜ, କଉଡ଼ି, ପାଇକ, ଭୂୟାଁ, ପୁରାଣ, ବଇଷମ, ଦେଓ, ରାଉତ, ଘୋଡ଼ା, ଅନତି(ଅନିତ୍ୟ), ହାଥ, ଶଏ, ନର, ଶାସ୍ତ୍ର ଭଜ (ଉଦ୍‌ଯୋଗ), ଫଗୁଣ, ପଡ଼ିଆ, ସାଅନ୍ତ, ପଞ୍ଚାଶ, କାହାଣ, ଘାଇ, ନଈ, ପ୍ରାୟଚିତ ଇତ୍ୟାଦି ।

ଅନଙ୍ଗଭୀମ ଦେବଙ୍କ ରାଜତ୍ଵ କାଳର ବିବରଣୀ ଷୋଡ଼ଶ ଶତାବ୍ଦୀର ଶେଷ ଭାଗ ଓ ସପ୍ତଦଶ ଶତାବ୍ଦୀର ପ୍ରଥମ ଭାଗରେ ଲେଖାଯାଇଥିବ ବୋଲି ଅନୁମାନ କରାଯାଇପାରେ । ଏହି ସମୟରେ ଓଡ଼ିଆ ଭାଷାରେ ପ୍ରଚଳିତ କେତେକ ଯାବନିକ ଶବ୍ଦ ମଧ୍ୟ ମାଦଳାପାଞ୍ଜିରେ ପରିଲକ୍ଷିତ ହୁଏ । ଯଥା - ଫଉଜି (ଫୌଜି), ହଜାର, ମୂଲକ, ଟଙ୍କା ଇତ୍ୟାଦି ।

ମାଦଳା ପାଞ୍ଜିରେ ବ୍ୟବହୃତ କେତୋଟି ପ୍ରାଚୀନ ଓଡ଼ିଆ ଶବ୍ଦର ଦୃଷ୍ଟାନ୍ତ ହେଉଛି- ଏଥି, ପୁରୋଇ, ବୋଇଲୀ, ହକାରକରି, ଏଥକୁ, ନୋହଇ, ଏମନ୍ତ ବୋଲି, କଉଁ, ଯଉଁ, ଥୋକାଏ, ଉତ୍ତାରେ, ଏକ ଦିନକର, ରାତ୍ରରେ, ଦେଖିବାକୁ, ଯେମନ୍ତ ପ୍ରକାରେ, ନ ପୁଣି ବୋଲ, କିମ୍ପା, ସରିକି (=ପର୍ଯ୍ୟନ୍ତ), ଓହୋରି, ଭଳିରେ, ଏଡ଼େ ହୋଇତ, ସବୁ ହିଁ, ହୋଉ, ଗେପଛ (ଗୋବର), କଣିଆ, ଉଣିଆ (ଅଳିକନ୍ଦି), ମତ୍‌ଫୁଲି, ମାଖଉନା (ହନ୍ତହୀନା), ବାଖର ଇତ୍ୟାଦି ।

ଏହିପରି ମାଦଳା ପାଞ୍ଜିରୁ ପ୍ରାଚୀନ ଓଡ଼ିଆ ଗଦ୍ୟ ଭାଷାର ସ୍ଵରୂପ ଲକ୍ଷ୍ୟ କରାଯାଇପାରେ ।

ଷୋଡ଼ଶ ଶତାବ୍ଦୀ ବା ମଧ୍ୟଯୁଗୀୟ ଓଡ଼ିଆ ଭାଷାର ସ୍ଵରୂପ :

ପଞ୍ଚସଖା ଯୁଗରେ ଅର୍ଥାତ୍ ଷୋଡ଼ଶ ଶତାବ୍ଦୀରେ ଓଡ଼ିଆ ପଦ୍ୟ ଓ ଗଦ୍ୟର ପର୍ଯ୍ୟାପ୍ତ ବିକାଶ ଓଡ଼ିଆ ଭାଷା ଓ ସାହିତ୍ୟର ଇତିହାସରେ ଏକ ନୂତନ ଅଧ୍ୟାୟ । ସାରଳା ସାହିତ୍ୟ ପରେ ଓଡ଼ିଆ ଭାଷା ଓ ସାହିତ୍ୟର ବିକାଶ ପଥରେ ଜଗନ୍ନାଥ ଦାସଙ୍କ ଭାଗବତ ଏକ ମାଇଲଖୁଣ୍ଟ । ସେ ପର୍ଯ୍ୟନ୍ତ ଓଡ଼ିଆ ଭାଷା ଯେ ପ୍ରଭାବରୁ ସମ୍ପୂର୍ଣ୍ଣ ମୁକ୍ତ ହୋଇପାରି ନାହିଁ, ତାହା ଜଗନ୍ନାଥ ଦାସଙ୍କ ପରି ସଂସ୍କୃତ ପଣ୍ଡିତ ଓ ଓଡ଼ିଆ ଭାଷା ଅଭିଜ୍ଞ ସାହିତ୍ୟିକ ଅନୁଭବ କରିଛନ୍ତି । ତେଣୁ ସେ ତାଙ୍କର ଭାଗବତର ବହୁସ୍ଥଳରେ ଉଲ୍ଲେଖ କରିଛନ୍ତି -

ଟିପ୍ପଣୀ

''ପ୍ରାକୃତ ବନ୍ଧେ ଭାଗବତ । କହଇ ଦାସ ଜଗନ୍ନାଥ ।।''
''ବୋଲଇ ଦାସ ଜଗନ୍ନାଥ । ପ୍ରାକୃତ ବନ୍ଧେ ଭାଗବତ ।।''

ତେବେ ଭାଷା ବିକାଶ ଅନୁଶୀଳନ ପର୍ଯ୍ୟାୟରେ ଆମେ ଦେଖୁ ଯେ ସାରଳା ମହାଭାରତ ରଚନାର ଦୀର୍ଘ ପ୍ରାୟ ୧୦୦ ବର୍ଷ ପରେ ଭକ୍ତକବି ବଳରାମ ଦାସ ତାଙ୍କର ରାମାୟଣ (ଦାଣ୍ଡି ରାମାୟଣ) ରଚନା କଲେ ଏବଂ ଏହାର ଛନ୍ଦ ତଥା ରଚନାଶୈଳୀରେ ସାରଳା ସାହିତ୍ୟର ପ୍ରଭାବ ଛତ୍ରେ ଛତ୍ରେ ଫୁଟି ଉଠିଲା । ଜଗମୋହନ ରାମାୟଣର ଭାଷା କିପରି ସାରଳା ମହାଭାରତ ଓ ଚଣ୍ଡୀପୁରାଣର ଭାଷାର ନିକଟବର୍ତ୍ତୀ, ତାହାର କେତେକ ଉଦାହରଣ ଦିଆଗଲା । ଯେପରି ଶୋଭାବନ, ବସ୍ନି, ଗଡ଼କଇ, ଦାସଜନଙ୍କଇ, ରୁଦ୍ରକଇ, ତ୍ରିପୁଟି, ଶୁତାସି, ଦଶମାପ, ଅପସରୀ, ଏହାକଇ, ବଡ଼ାଇ, ପ୍ରତାପୀ, ଅଧଉର୍ଯ, ଋଷିଶୃଙ୍ଗ, ପ୍ରାକର୍ମ, କଥାନ୍ତ, ସମ୍ଭର୍ବ (ସମ୍ଭାର-ସମ୍ଭାର), ରାକ୍ଷାସୁଣୀ, ତପଚାରୀ, ବାରହ, ପବନହୁଂ, ପୁତ୍ରବନ୍ତୀ, ଧନବନ୍ତୀ, ଯଶବନ୍ତୀ, ପିଶାଚୁଣୀ, କାହାକଇ (କାହାକୁ), ତ୍ରିପୁଟି, ଅତି ଆରମ୍ଭେଣ (ଅତିଆଡ଼ମ୍ବରରେ), ପରିହରଣ, କାଗଜ, (ଫରାସୀ ଶବ୍ଦ) ଶାକମ୍ବରି, ଦାଥୀ, ବିତ୍ରେକ (ବ୍ୟତିରେକ), ଘାନ୍ତି (ଥର), ରାଜାଗଣମାନେ, କେଉଣ, ଉଛୁଡି, ତବଦ (ସ୍ତବ୍ଧ), ଯିସତିସ ପ୍ରକାରେଣ ଆରଜେଣ, କରିନ୍ତେଣ, ହାଥ, ଦଶଦିଗକଲ, ଥାସି (ଥାଅସି) ହେଉ, ଧଉର୍ଯ, ହାଦେ, ସକଳ ରାଜାଗଣ, ସୀତୟା, ପ୍ରାକର୍ମ ଇତ୍ୟାଦି । କିନ୍ତୁ ସ୍ଥୂଳଭାବରେ ଦେଖିବାକୁ ଗଲେ ଜଣାଯାଏ ଯେ ସାରଳା ସାହିତ୍ୟର ଭାଷା ଦ୍ୱାରା ଯଦି ପରବର୍ତ୍ତୀ ପଞ୍ଚସଖାଯୁଗର ସାହିତ୍ୟ ଅନେକାଂଶରେ ପ୍ରଭାବିତ, ତଥାପି ଏହି ଯୁଗର ସାହିତ୍ୟର ଭାଷାରୁ ଅନେକ ପରିମାଣରେ ବହୁ ଅପ୍ରଚଳିତ ଶବ୍ଦର ଲୋପ ଘଟିଛି ଓ ଭାଷା କ୍ରମେ ସରଳ ସୁସଂସ୍କୃତ ହୋଇଛି । ତେବେ ପଞ୍ଚସଖା ଯୁଗର ଗଦ୍ୟର ଭାଷା ଅଧିକ ସଂହତ । ନିମ୍ନରେ ଗଦ୍ୟର କେତେକ ଦୃଷ୍ଟାନ୍ତ ଦିଆଗଲା-

ବଳରାମ ଦାସଙ୍କ ବ୍ରହ୍ମଗୀତା- ''ଶ୍ରୀକୃଷ୍ଣ ହରଷ ହୋଇ ଅର୍ଜୁନଙ୍କୁ ଜ୍ଞାନ କହନ୍ତି ବିଚାର । ଏ ଜ୍ଞାନ ମୁନିମାନେ ଶୁଣି ଯୋଗ ସାଧିଲେ । ଅର୍ଜୁନ ଏତେ ତୋତେ ବିସ୍ତାରି କହିବା । ଏ ବ୍ରହ୍ମଗୀତା ଅର୍ଥ ପରି ବଳରାମ ଦାସକୁ ଅନୁଗ୍ରହ କଲେ । ଶୁଣ ଅର୍ଜୁନ ଥିରମନେ ଏ ଗୁପତ ଜ୍ଞାନଟି । ଏ ଶରୀରେ ମନ ପାଞ୍ଚ ପଚିଶ ପ୍ରକୃତି । ପାଞ୍ଚ ପବନକୁ ମନ ପାଞ୍ଚ । ଗୁଣ ତିନି, ବେଦ ଚାରି, ରସ ଛଅ, ଚନ୍ଦ୍ର, ସୂର୍ଯ୍ୟ ଦୁଇ, ଗ୍ରହନବ । ଏ ଦେହରେ ଧରଣୀ ବିଧି । x x x ଶୁଣ ଅର୍ଜୁନ ଥିରମନେ । ଯଉଁ ରୂପ କହିଲୁଁ ସଂଶୟ ଜ୍ଞାନ୍ ଫେଡ଼ି । ଅଜ୍ଞାନମାନଙ୍କଠାରେ ନ କହିବ । ପ୍ରତାପରୁଦ୍ର ଦେବ ବଳରାମ ଦାସଙ୍କୁ କଟାଳ କଲେ । ବ୍ରାହ୍ମଣମାନେ ଉପହାସ କଲେ । ଏ ଆମ୍ଭବାନା । ପାଷାଣ୍ଡମାନଙ୍କୁ ନ କହି । ବ୍ରାହ୍ମଣମାନଙ୍କଠାରେ ବଳରାମ ଦାସ ବଖାଣ କଲେ ।''

ଜଗନ୍ନାଥ ଦାସଙ୍କ ତୁଳାଭିଣା - ''ଶୁଣ ପ୍ରତାରେ ଚନ୍ଦ୍ର ଘରେ ଖାଇଲେ ଏତେକ ବ୍ୟାଧି ଜାତ ହେଇଅ, ରବିରେ ଭୁଂଜିଲେ, ପୁତାରେ ଅଗ୍ନିପଡ଼ି ଭସ୍ମ ହୋଅଇ, ସକଳ ବ୍ୟାଧି ନାଶ ଯାଇ । ଏହି କଥା ଧରି ପୁତାରେ ଯୋଗ ସାଧାନ କର । ଯୋଗାଧି ହୋଇବୁ, କାଳ ଘଉଡ଼ିବୁ । ଶୁଣ ପୁତରେ ମୁଖରେ ସ୍ୱାଦକଳା । ୟେହାକୁ ମାରିବୁ ନାସାର ଚନ୍ଦ୍ର, ସୂର୍ଯ୍ୟ, ପବନ, ଘର ଭିତରେ ରଖିବୁ-ସ୍ତମ୍ଭୀଭୂତ କରିବୁ । ଚନ୍ଦ୍ର ଘରକୁ ମନ ଯାଇ ନ ଦେବୁଂ । ପବନର ଘର ସେହିଠାରେ ପବନକୁ ଛନ୍ଦିବୁ । ସ୍ତମ୍ଭୀଭୂତ କରିଦେଇ ନାଭିପଦରେ ରଖିବୁ । ମେରୁରେ ଖଞ୍ଜିବୁ । ମେରୁଦଣ୍ଡରୁ ନାଭି ଏକତ୍ର ହୋଇ ଲାଗିବ । ପବନକୁ ସେହି ବାଟେ ଚଳାଅ । ନୟନରେ ପୁତାରେ ମନ ଘର କରିଛି । ଦୃଷ୍ଟିରେ ଦେଖିଲେ ପୁତାରେ କଳ୍ପନା କରି ମାଗଇ । ପୁତାରେ ନୟନ ନିଶ୍ଚଳ କର । ଦୃଷ୍ଟ ଜ୍ୟୋତିରେ ରଖ ।''

ଖ୍ରୀ. ଷୋଡ଼ଶ ଶତାବ୍ଦୀ ବେଳକୁ ଓଡ଼ିଆ ପଦ୍ୟ ତଥା ଗଦ୍ୟ ପୂରାପୂରି ଭାବେ କ୍ରିୟା, କର୍ମ ପ୍ରଭୃତି ଯଥାଯଥ ଭାବେ କାବ୍ୟରେ ସ୍ଥାନ ଲାଭ କରିଛି । ସାରଳା ମହାଭାରତ କାଳୀନ ଓଡ଼ିଆ ଗଦ୍ୟ ଓ ପଦ୍ୟର ଅସଂପୂର୍ଣ୍ଣତା ଓ ପ୍ରାଚୀନତା ଏଯୁଗର ଗଦ୍ୟ ଓ ପଦ୍ୟରେ କେତେ ପରିମାଣରେ ପରିଦୃଷ୍ଟ ହୋଇନଥାଏ । କିନ୍ତୁ ପୁରାଣ ରଚନାର ଧାରାରେ ସାରଳାଙ୍କର ଶବ୍ଦ ଭଣ୍ଡାର, ବିଶେଷଭାବରେ ସଂସ୍କୃତ ଶବ୍ଦାବଳୀର ଅପଭ୍ରଷ୍ଟ ରୂପ ଓ କେତେକ ପ୍ରାଚୀନ ଶବ୍ଦ ପ୍ରୟୋଗ ରାମାୟଣ ଓ ଅଚ୍ୟୁତାନନ୍ଦଙ୍କର ହରିବଂଶ, ପରବର୍ତ୍ତୀକାଳର ନୃସିଂହ ପୁରାଣ (ପିତାମ୍ବର ଦାଶ), ଟୀକା ମହାଭାରତ ଓ ଶିବପୁରାଣ (ଦ୍ୱାରିକା ଦାସ) ପ୍ରଭୃତି ଗ୍ରନ୍ଥରେ ପରିଲକ୍ଷିତ ହୋଇଥାଏ । ଏଠାରେ ପୁଣି କହି ରଖିବାର କଥା ଯେ ଓଡ଼ିଆ ଭାଷାର

ଟିପ୍ପଣୀ

ଲୌକିକତା ସପ୍ତଦଶ, ଅଷ୍ଟାଦଶ ଓ ଉନବିଂଶ ଶତାବ୍ଦୀର ରଚନାବଳୀ ବିଶେଷଭାବରେ ଲୋକ ସଂଗୀତ, ଭଜନ, ଚଉପଦୀ, ଚଉତିଶା ପ୍ରକୃତିର ବିଭିନ୍ନ ଛନ୍ଦରେ ମଧ୍ୟ ଦେଖାଦେଇଛି । ଭଂଜ ଯୁଗର ସାଂସ୍କୃତିକ ଆଭରଣ ଓଡ଼ିଆ ଭାଷାର ଲୌକିକ ସ୍ୱରୂପକୁ ପୂରାପୂରି ଘୋଡ଼ାଇ ଦେଇପାରି ନାହିଁ ।

ଖ୍ରୀ.ଷୋଡ଼ଶ ଶତାବ୍ଦୀର କବି ଅଚ୍ୟୁତାନନ୍ଦ ଦାସ ଯଦି ହରିବଂଶ ପୁରାଣ ରଚନା କରିଥାନ୍ତି ତେବେ ତାହାର ପାଠରେ ଜଣାଯାଏ ଯେ ତହିଁରେ ସାରଳାଯୁଗର ବହୁଳ ପ୍ରଭାବ ତାଙ୍କର ରଚନାଶୈଳୀକୁ ପ୍ରଭାବିତ କରିଛି । ଯେପରି ଆଗଭୁଆ, ଝିଂଘାସ, ଗଡ଼ଢାଲି, ହେଠବଦନ, କରସିକାରଣ, ଉଚ୍ଛୁଡ଼ି ବଦୟନ୍ତୀ, ନିର୍ଧୁମ ଅନଳ, ସଭାମଉଳିଲା, ପ୍ରିୟବନ୍ତୀ, ସପତଣୀ, ଆକାସରଣ, ଘଂଚାଳ, କୁରୁଳି, ଉଗୁଳି, ହାନ୍ଦୋଳା, ଅତୁଳାଇ ଓ ଗେଢ଼, ପହିଜ, ଚୋଖାର, ତୁରଙ୍ଗମ, ମେଳଛ ଇତ୍ୟାଦି । କିନ୍ତୁ ଏହା ବ୍ୟତୀତ ବହୁ ଯାବନିକ ଶବ୍ଦର ବ୍ୟବହାର ମଧ୍ୟ ଉକ୍ତ ପୁରାଣରେ ଦେଖାଯାଏ, ଯଥା- ପଟୋଆରୀ, ଖେମଟା, ଦିମାଳ (ଦହି ଦୁଧ ବିକାଙ୍କର ଏତେକ ଦିମାକ), ଧରପଗଡ, ଡକାଇଚ, ଚୋଖାର ଇତ୍ୟାଦି ।

ପଞ୍ଚସଖାଯୁଗ ଗ୍ରନ୍ଥ ସାହିତ୍ୟ ଓ ବୈଷ୍ଣବ ସାହିତ୍ୟର ଭାଷା ଅନୁଧ୍ୟାନ କଲେ ଦେଖିବା ଯେ ତାହାର ଭାଷାକ୍ରମେ ମାର୍ଜିତ ରୁଚିସମ୍ପନ୍ନ ହୋଇଚି ପଞ୍ଚସଖା ଯୁଗର ଧର୍ମଗ୍ରନ୍ଥଗୁଡିକର ଭାଷା ସାରଳାଯୁଗର ଭାଷାକୁ ଏକ ପ୍ରକାର ଅତିକ୍ରମ କରିଛି । ଶୂନ୍ୟସଂହିତା, ଭାଗବତ, ବ୍ରହ୍ମାଣ୍ଡ, ଭୂଗୋଳ, ଭାବ ସମୁଦ୍ର (ବଳରାମ ଦାସ), ଅଣାକାର ସଂହିତା ଓ ବ୍ରହ୍ମାଣୀକେତନି, ଗୁରୁଭକ୍ତି ଗୀତ, ବଟ ଅବକାଶ, ବ୍ରହ୍ମ ନିରୂପଣ ଗୀତା (ଯଶୋବନ୍ତ ଦାଶ), ଲୋହିଦାସ ଗୀତା, ଦୀପ୍ତସାର ଗୀତା ପ୍ରଭୃତି । ପ୍ରଧାନ ଗ୍ରନ୍ଥର ଭାଷା ସଂସ୍କୃତ ଭାଷାର ଅନୁସାରୀ ନ ହେଲେ ମଧ୍ୟ ତାହା ମାର୍ଜିତ ଓ ସାରଳା ସାହିତ୍ୟ ଭାଷାଠାରୁ ଭିନ୍ନ । ସାରଳା ଦାସଙ୍କର ଗାଉଁଲି ଭାଷା ଏହି ସାହିତ୍ୟର ଭାବବାହକ ହେବା ଅସମ୍ଭବ । କାରଣ ଓଡିଆ ଗ୍ରନ୍ଥ ସାହିତ୍ୟ ବିଶେଷ ଭାବରେ ଦାର୍ଶନିକ ଭାବଧାରାରେ ଓତପ୍ରୋତ ଜଡ଼ିତ । ସେଥିପାଇଁ ଏହାର ଭାଷା ବିଭବରେ ରହିଲା ବୈଷ୍ଣବ ଧର୍ମ ଓ ଯୋଗ ତତ୍ତ୍ୱ ସମ୍ବନ୍ଧୀୟ ଶତାଧିକ ପାରିଭାଷିକ ଶବ୍ଦ । ଓଡ଼ିଆ ବୈଷ୍ଣବ ସାହିତ୍ୟର ଏହା ହେଲା ପ୍ରଧାନ ବୈଶିଷ୍ଟ୍ୟ । ହିନ୍ଦୀ ସାହିତ୍ୟରେ କବୀର, ନାନକ, ଦରିୟା ପ୍ରଭୃତିଙ୍କର ଭାଷା ମଧ୍ୟ ଓଡ଼ିଆ ସନ୍ଥ ସାହିତ୍ୟ ଭାଷାର ଅନୁରୂପ । ଦ୍ୱିତୀୟରେ ଓଡିଆ ଭଜନ ଓ ଅନ୍ୟାନ୍ୟ ସନ୍ଥ ସାହିତ୍ୟର ଭାଷାର ଅନ୍ୟ ଏକ ବୈଶିଷ୍ଟ୍ୟ ହେଲା ସନ୍ଧା ଭାଷା । ସନ୍ଧା ଭାଷାର ଧାରା ମୁଖ୍ୟତଃ ତାନ୍ତ୍ରିକ ବୌଦ୍ଧଯୁଗରୁ ଗଡ଼ି ଗଡ଼ି ଆସଛି ଏବଂ ତାହା ଭଲ ଭାବରେ ପ୍ରତିବିମ୍ବିତ ହେଇଛି ଏହି ପଞ୍ଚସଖା ଯୁଗରେ । ଖ୍ରୀ. ଷୋଡ଼ଶ ଶତାବ୍ଦୀବେଳକୁ ଓଡ଼ିଆ ଭାଷା ହୋଇଛି ବହୁମୁଖୀ ଓ ଏହି ଭାଷା ମାଧ୍ୟମରେ ସାହିତ୍ୟରେ ବହୁ ବୈଚିତ୍ର୍ୟ ପ୍ରତିଫଳିତ ହୋଇଛି । ପୁରାଣ ଯୁଗରେ କେବଳ ପୁରାଣ ଗୀତିକା ଓ ଚଉତିଶା ବ୍ୟତୀତ ଆଉ ସେପରି କିଛି ଦେଖିବାକୁ ମିଳେ ନାହିଁ । କିନ୍ତୁ ଖ୍ରୀ. ଷୋଡ଼ଶ ଶତାବ୍ଦୀରେ ଭାଷା ଓ ସାହିତ୍ୟ ଅତୀବ ପୁଷ୍କଳ । ଏହି ସମୟ ମଧ୍ୟରେ ସାହିତ୍ୟର ବିଭିନ୍ନ ସ୍ୱରୂପ ଯଥା - ପୁରାଣ, ସଂହିତା, ଗୀତା, ଭଜନ, କୀର୍ତ୍ତନ, ମାଳିକା, ପୋଇ, ଚଉତିଶା, ଚଉପଦୀ, ଏହିପରି କାବ୍ୟ ପ୍ରଭୃତି ରଚିତ ହେଲା । ଏପରିକି ସାହିତ୍ୟର ମଧ୍ୟ ବିକାଶ ଘଟିଲା । ମୋଟ ଉପରେ ବଳିଷ୍ଠ ସାହିତ୍ୟ ସୃଷ୍ଟି ପାଇଁ ବଳିଷ୍ଠ ଭାଷା ଷୋଡ଼ଶ ଶତାବ୍ଦୀରେ ବିକାଶ ଲାଭ କରିଥିଲା ।

ବଳରାମ ଦାସଙ୍କ ଦାଣ୍ଡୀ ରାମାୟଣରୁ ଓଡ଼ିଆ ଭାଷାର ସ୍ୱରୂପ ନିର୍ଣ୍ଣୟ :

ସାରଳା ଦାସଙ୍କ ରଚନା ଅଗମ୍ୟ ଅରଣ୍ୟାନୀ ମଧ୍ୟରେ ସୁଗମ୍ୟ ରାଜପଥ ହେଲେ ବଳରାମ ଦାସଙ୍କ ରଚନା ଏହି ପଥ ଧାରାରେ ସୁରଭିତ ପୁଷ୍ପ ବାଟିକା । ପୂର୍ବସୁରୀଙ୍କର ପଦାଙ୍କ ଅନୁସରଣ କରିଥିଲେ ବି ବଳରାମ ଓଡ଼ିଆ ରୂପ ଓ ରସରେ ଶୋଭନୀୟ କରିଛନ୍ତି । ଅପଭ୍ରଂଶ ଓ ପ୍ରାକୃତର ଜାଲରୁ ମୁକ୍ତ ହେବାର ଯେଉଁ ଅନିବାର୍ଯ୍ୟ ପ୍ରୟାସ ଆମର କବିଗଣ କରି ଆସିଥିଲେ ତା'ର ଭିତ୍ତିସ୍ଥାପନ କରିଛନ୍ତି ଯଥାର୍ଥରେ ବଳରାମ ଦାସ । କ୍ରମେ କଥ୍ୟ ଭାଷାକୁ ଉତ୍ତୀର୍ଣ୍ଣ ହୋଇ ସାହିତ୍ୟ ତତ୍‌ସମ (ସଂସ୍କୃତ ସମ) ହେବା ସାମର୍ଥ୍ୟ ହାସଲ କଲା । ବଳରାମ ଦାସଙ୍କ ଦାଣ୍ଡୀ ରାମାୟଣ ଗ୍ରନ୍ଥରେ ତତ୍‌ସମ, ତଦଭବ ଓ ଦେଶଜ ଭାଷାର ଶୋଭନୀୟ ସମୀକରଣ ସମ୍ଭବ ହୋଇଛି । ରାମାୟଣର ଶବ୍ଦ ଭଣ୍ଡାର ପ୍ରତି ଦୃଷ୍ଟିଦେଲେ ଭାଷା ବିଭବର ବୈଚିତ୍ର୍ୟ ଅନୁଭୂତ ହେବ ।

ଦାଣ୍ଡୀ ରାମାୟଣର ଶବ୍ଦ ବିଭବ :

ଟିପ୍ପଣୀ

ତତ୍ସମ : ବ୍ରାହ୍ମଣ, ତନୟ, ହରିହର, ନୃପତିଗଣ, ମତ୍ତଗଜ, ସିଂହ, ଗୁରୁ, ଶୁକ୍ର, ନଷ୍ଟ, କର୍ପୁର, ବ୍ରହ୍ମଜାତି, ସ୍ଫଟିକ, ଅମୃତ, ସୁଧାରସ, ସର୍ବକାର୍ଯ୍ୟ, ଲକ୍ଷ୍ମୀନାରାୟଣ, ଶ୍ରୀରାମଚରିତ, ସଂସାର, ବନ୍ଦିତ, ସୁଦ୍ଧ, ସୁଜନ, ମହାମୁନି, ନୀଳଗିରି ନାଥ, ଭୁବନେ, ସମ୍ପୂର୍ଣ୍ଣ, ଜଗମୋହନ ରାମାୟଣ ।

ତଦ୍‌ଭବ : ତ୍ରିପୁତି (ତୃପ୍ତି), ଦ୍ରପଣ (ଦର୍ପଣ), ସୁଶୁମନା (ସୁଷୁମ୍ନା), ପନ୍ତି (ପଙ୍କ୍ତି), ପୋୟଳା (ପ୍ରବାଳ), କୁରୁମ (କର୍ମ), ସାହେର (ସାଗର), ମୋକ୍ଷ (ମୁଖ୍ୟ), ପୋଖରୀ (ପୁଷ୍କରିଣୀ), ନିର୍ଭାଇ (ନିର୍ବାହ), ପରସାଦେ (ପ୍ରସାଦେ), ହିଆ (ହୃଦୟ), ରହୁବର (ରଥରେ), ଅଗାଦ (ଅଗାଧ) ।

ଦେଶଜ : ଭୂଡ଼ଙ୍ଗିଆ, ଗୁଳଗୁଞ୍ଚା, ଇଲୁଣି, କଡିକଡା, ଖୋରା, ଖୋରି, କଡି, ଏଣେ, ତେଣେ, ହୁଳହୁଳି, ଅଢ଼େଆଢ଼େ, ନାହାଇବେଲି, ମୁଡୁକ, ଠାବ, ଉବୁରା ।

ପ୍ରାଚୀନ ଶବ୍ଦ : ଭଞ୍ଜ, କହନିକା, ପରିଘାଇ, ଟିକି, ଭଲେ, ଯେ, ଯେହା, ଯେଥକଇଁ, ଯଥିରେ, ମଢିଆ, ପାରୁଆ ।

ବୀପସାତ୍ମକ ଶବ୍ଦ : ତରତରି, ଛନଛନ, ଧନ୍ୟଧନ୍ୟ, ଘନଘନ, ବାଜଳ, ହସହସ, ଟହଟହ, ମହମହ, ଗହଗହ ।

ଯୁଗ୍ମ ଶବ୍ଦ : ଉତୁରାଉତୁରି, ଉଠାଉଠି, କୋହାକୋହି, କୋଡ଼ାକୋଡ଼ି, ଗଡ଼ାଗଡ଼ି ।

ବିଭକ୍ତି ପ୍ରତ୍ୟୟ

୧ମା ବିଭକ୍ତି	ଏକବଚନ	ଏ(ଦେବେ), ଏକ (ପଦେକ), ଇ (ଏକର)
	ବହୁବଚନ	ଏ (ପ୍ରଜାଏ), ଗଣ (ମନ୍ତ୍ରୀଗଣ), ମାନ (ମହାଦେଇମାନ), ନ୍ତ (ପୁତ୍ରନ୍ତ), ଗଣେ (ଦେବଗଣେ) ।
୨ୟା ବିଭକ୍ତି	ଏକବଚନ	କୁ (ଯାହାକୁ), କର (ଯୋହକର), କଇଁ (ରମ୍ଭା କଇଁ), ଏକ (କଥାଏ), କି (ବୃଷ ରାଶିକ)
	ବହୁବଚନ	ନ୍ତି (ପରଜାନ୍ତି), ଙ୍କୁ (ଆମ୍ଭଙ୍କୁ)
୩ୟା ବିଭକ୍ତି	ଏକବଚନ	ଏ (ନୟନ୍ତେ), ରେ (ତାହାରେ), ଏଣ (କୋପେଣ)
୫ମୀ ବିଭକ୍ତି	ଏକବଚନ	ଙ (କୀଟୁଂ), ର ତହୁଂ (ତାହାର ତହୁଂ)
୬ଷ୍ଠୀ ବିଭକ୍ତି	ଏକବଚନ	ର (ମୁକୁତାର), ଓରି (ତୋହରି), ଙ୍କର (ଏହାଙ୍କର), ଙ୍କ (ବଶିଷ୍ଠଙ୍କ)
୭ମୀ ବିଭକ୍ତି	ଏକବଚନ	ଏ (ଶିଖରେ, ହୃଦେ), ଏଣ (ଅଙ୍ଗେଣ, ମଞ୍ଚେଣ), ରେ (ହୃଦୟରେ)

ବଳରାମ ଦାସଙ୍କ ପୂର୍ବରୁ ଓଡ଼ିଆ ଭାଷା ସାରଳା ଦାସଙ୍କ ହାତରେ ସ୍ପଷ୍ଟ ଓ ନିର୍ଦ୍ଦିଷ୍ଟ ରୂପ ନେଇସାରିଥିଲା । ଶିଳାଲେଖୀୟ ଭାଷାକୁ ସାରଳା ଦାସ ଦେଇଥିଲେ ନୂଆ ଜୀବନ, ନୂଆ ରୂପ । ଚର୍ଯ୍ୟାପଦୀୟ ଅପଭ୍ରଂଶ ଭାଷାକୁ ମାର୍ଜିତ କରି ସଂସ୍କୃତ ଭାଷାରୁ ଶବ୍ଦଚୟନ ଓ ଓଡିଆ ରୂପାନ୍ତରୀକରଣ ଦ୍ୱାରା ସେ ଓଡିଆ ଭାଷାକୁ ନୂଆ ରୂପରେ

ଟିପ୍ପଣୀ

ବିକଶିତ କଲେ । ତତ୍ସମ, ତଦ୍‌ଭବ ଓ ଦେଶଜ ଶବ୍ଦର ମିଶ୍ରଣରେ ଯେଉଁ ଭାଷାର ମୂଳଭିତ୍ତି ସ୍ଥାପିତ ହେଲା, ତାହାହିଁ ହେଉଛି ଆଧୁନିକ ଓଡିଆ ଭାଷା । ବଳରାମ ଦାସ ସେହି ପଥର ପଥିକ ହେଲେ ହେଁ ତାଙ୍କ ବେଳକୁ ଯୁଗୀୟ ରୁଚିରେ ନୂତନ ଦିଗ ଉନ୍ମୋଚିତ ହୋଇଥିଲା । ଏହି ଯୁଗରେ ସମଗ୍ର ଭାରତୀୟ ଭାଷାରେ ତତ୍ସମ ଶବ୍ଦାବଳୀ କ୍ରମଶଃ ଆଦୃତ ଲାଭ କରିଥିଲା । କବିମାନେ ଅପଭ୍ରଂଶ ଭାଷାରେ ଶବ୍ଦରାଶି ଅପେକ୍ଷା ତତ୍ସମ ଶବ୍ଦ ସବୁର ପ୍ରୟୋଗ ପ୍ରତି ଅଧିକ ପ୍ରୟାସୀ ହୋଇଥିଲେ । ଦର୍ଶନ ବ୍ୟାଖ୍ୟା ପରି କେତେକ ନିର୍ଦ୍ଦିଷ୍ଟ ସ୍ଥଳରେ ତତ୍ସମ ଶବ୍ଦର ଆବଶ୍ୟକତା ଅନୁଭୂତ ହେଉଥିଲା । ବଳରାମ ଦାସ ଦାଣ୍ଡୀ ରାମାୟଣରେ ଏହି ପରମ୍ପରାକୁ ଅନୁସରଣ କରିଥିଲେ । ଜଗମୋହନ ରାମାୟଣରେ ଏପରି କେତେକ ନିର୍ଦ୍ଦିଷ୍ଟ ସ୍ଥଳରେ ତତ୍ସମ ଶବ୍ଦର ବହୁଳତା ଥିଲେ ହେଁ କବି ତଦ୍ଭବ ଶବ୍ଦରାଜି ପ୍ରୟୋଗ ପାଇଁ ଅଧିକ ପ୍ରୟାସୀ ଥିଲେ । ଏହି ସବୁ ଶବ୍ଦର ପ୍ରୟୋଗରେ ତାଙ୍କର ଭାଷା ଅଧିକ ସୁଷମାମଣ୍ଡିତ ହୋଇଛି । ଉପରୋକ୍ତ ଦୃଷ୍ଟାନ୍ତ ଓ ଆଲୋଚନାରୁ ସ୍ପଷ୍ଟ ହୁଏ ଯେ ଓଡ଼ିଆ ଭାଷାକୁ ସରଳ, ସୁବୋଧ, କର୍ଣ୍ଣପ୍ରିୟ କରିବାରେ ବଳରାମ ଦାସଙ୍କ ଭୂମିକା ଅତ୍ୟନ୍ତ ଗୁରୁତ୍ୱପୂର୍ଣ୍ଣ ।

ପ୍ରାଚୀନ ଓଡ଼ିଆ ଗଦ୍ୟ ଭାଷାର ସ୍ୱରୂପ

ପଞ୍ଚସଖା ଯୁଗ ହିଁ ଯଥାର୍ଥରେ ଓଡ଼ିଆ ଗଦ୍ୟ ସାହିତ୍ୟ ବିକାଶର ଯଥାର୍ଥ ବିକାଶ କାଳ । ଏହି ସମୟର ବିପୁଳ ସଂଖ୍ୟକ ଶିଳାଲେଖ ଛଡ଼ା ବଳରାମ ଦାସ ଓ ଜଗନ୍ନାଥ ଦାସଙ୍କ ଗଦ୍ୟ ଓଡ଼ିଆ ଭାଷାକୁ ପୂର୍ଣ୍ଣାଙ୍ଗ ରୂପ ଦେବାରେ ସହାୟକ ହୋଇଥିଲା । ତାହାର କେତେକ ଦୃଷ୍ଟାନ୍ତ ଏଠାରେ ଦିଆଯାଇପାରେ ।

(୧) ''ଏ ଶରୀର ମନ ପାଞ୍ଚ । ପଚିଶ ପ୍ରକୃତି । ପାଞ୍ଚ ପବନକୁ ମନ ପାଞ୍ଚ । ଗୁଣ ତିନି । ବେଦ ଚାରି । ରସ ଛଅ । ଚନ୍ଦ୍ର ସୂର୍ଯ୍ୟ ଦୁଇ । ଗ୍ରହ ନବ । ଏ ଦେହରେ ଧରଣୀ ବିଧି । ଭୋ ସ୍ୱାମୀ ହଂକାର ଆସି ମୋତେ ପରମାର୍ଥ ଦେଖାଇବ । ଶ୍ରୀହରି ହରଷ ହୋଇ କହନ୍ତି । ଏ ପରମାର୍ଥଟି ଆକାର ଉକାର, ମକାର । x x x x ଏହା ନିମନ୍ତି ବୁଝ । ଏହି ବ୍ରହ୍ମର ଭାବେ ଅସ୍ତଟି ସେମନ୍ତ ରାତ୍ର ଦିବସ ହୋଅଇ । ସେହି ରୂପେ ଜ୍ଞାନୀ । ଶୁଣ ଅର୍ଜୁନ ଥିର ମନ ହୋଇ । ଉତ୍ପତ୍ତି ପ୍ରଳୟ ନିର୍ଣ୍ଣୟେ ବୁଝ । ପୃଥ୍ୱୀ ଏକ । ଆପ ଦୁଇ । ତେଜ ତିନି । ବାର ଚାରି । ଆକାଶ ପାଞ୍ଚ । ଅହଂକାର ଛଅ । ବୁଦ୍ଧି ସାତ । ମନ ଆଠ । ଅଷ୍ଟ ଫାଶି ଏହାକୁ ବୋଲି ।''

(୨) ''ଚନ୍ଦ୍ରଘରେ ପୁଣରେ କିଛିତ ଛୁଇଁବୁ । ଭକ୍ଷିଲେ, ପୁତାରେ ଅବଶ୍ୟ ମରିବୁ । ରୋଗୀ ହେବୁ । ହାଇ ହେବ । ଛିଙ୍କ ହେବ । ନିଦ୍ରା ହେବ । ମଇନ ସପନ ସୁନ୍ଦରୀ ହରିବ । ଶୁଣ ପୁତାରେ ଚନ୍ଦ୍ରଘରେ ଖାଇଲେ, ଏତେକ ବ୍ୟାଧି ଜାତ ହୋଅଇ । ରବିରେ ଭୁଞ୍ଜିଲେ ଶୁଣରେ ଅଗ୍ନି ପଡ଼ି ଭସ୍ମ ହୋଅଇ, ସକଳ ବ୍ୟାଧି ନାଶ ଯାଇ । ଏହି କଥା ଧରି ପୁତାରେ ଯୋଗ ସାଧନ କର । ଯୋଗାଧି ହୋଇବୁ । କାଳ ଘଉଡ଼ିବୁ । ଶୁଣ ପୁତାରେ ମୁଖରେ ସ୍ୱାଦୁକଳା । ଯେହାକୁ ମାରିବୁ । ନାସାର, ଚନ୍ଦ୍ର, ସୂର୍ଯ୍ୟ, ପବନ ଘର ଭିତରେ ରଖିବୁ ସ୍ତମ୍ଭୀଭୂତ କରିବୁ ।''

ପଞ୍ଚସଖା ଯୁଗୀୟ ଭାଷା କ୍ରମଶଃ ମାର୍ଜିତ ହୋଇ ସାରଳା ସାହିତ୍ୟର ଭାଷାକୁ ଏକପ୍ରକାର ଅତିକ୍ରମ କରି ଯାଇଛି । ସାରଳା ଦାସ କାଳୀନ ଭାଷା ବୈଷ୍ଣବ ଧର୍ମ ଦର୍ଶନର ନିଗୁଢ ତତ୍ତ୍ୱକୁ ରୂପ ଦେବା ପାଇଁ ଶକ୍ତିଶାଳୀ ବିବେଚିତ ହୋଇପାରିନାହିଁ । ତେଣୁ ବୈଷ୍ଣବ ଧର୍ମ ଓ ଯୋଗତତ୍ତ୍ୱ, ସମ୍ପର୍କିତ ବହୁ ପରିଭାଷିକ ଶବ୍ଦସନ୍ଧାନ୍ୱିତ ହୋଇଛି । ଏହି ଯୁଗର ଭଜନଗୁଡ଼ିକ ପାଇଁ ସଂଗୃହୀତ ଆବିଷ୍କୃତ ହୋଇଛି ସାଂଧ୍ୟଭାଷା । ସାନ୍ଧ ଭାଷାର ଧାରା ତାନ୍ତ୍ରିକ ବୌଦ୍ଧ ଯୁଗରୁ ଗଡ଼ି ଆସିଥିଲେ ହେଁ ତାହାର ପୁଷ୍କଳ ବିକାଶ ଘଟିଛି ପଞ୍ଚସଖା ଯୁଗରେ ।

ମୋଟ ଉପରେ ଷୋଡ଼ଶ ଶତାବ୍ଦୀର ଭାଷାରେ ବହୁ ବୈଚିତ୍ର୍ୟ ପରିଲକ୍ଷିତ ହୋଇଥାଏ । ସାହିତ୍ୟରେ ମଧ୍ୟ ସେହିପରି ବିଭିନ୍ନ ସ୍ୱରୂପ ପରିଦୃଷ୍ଟ ହୋଇଥାଏ । ପୁରାଣ, ସଂହିତା, ଗୀତା ସାହିତ୍ୟରେ ମଧ୍ୟ ସେହିପରି ଉଲ୍ଲେଖଯୋଗ୍ୟ ବିକାଶ ଲକ୍ଷ୍ୟ କରିବାକୁ ମିଳିଥାଏ । ବଳିଷ୍ଠ ସାହିତ୍ୟ ସୃଷ୍ଟି ପାଇଁ ବଳିଷ୍ଠ ଭାଷା ଷୋଡ଼ଶ ଶତାବ୍ଦୀରେ ବିକାଶ ଲାଭ କରିଥିଲା । ଏହି ସମୟର ଏକ ଅନବଦ୍ୟ ଗଦ୍ୟକୃତି ମାଦଳା ପାଞ୍ଜି ହୋଇଥିବାରୁ ତାହାର ଭାଷାକୁ ଆଲୋଚନା ପରିସରଭୁକ୍ତ ନ କରି ରହିହେବ ନାହିଁ ।

ଟିପ୍ପଣୀ

ଓଡ଼ିଆ ଭାଷା ଓ ଓଡ଼ିଶାର ଇତିହାସ ଦୃଷ୍ଟିରୁ ମାଦଳା ପାଞ୍ଜି ଏକ ଜାତୀୟ ସମ୍ପଦ । ଏହା ଷୋଡ଼ଶ ଶତାବ୍ଦୀରୁ ଆରମ୍ଭ ହୋଇ କ୍ରମାନ୍ୱୟରେ ଲେଖା ହୋଇଆସିଛି । ତେଣୁ ଏହାର ଭାଷାରେ କାଳକ୍ରମିକ ଲକ୍ଷ୍ୟ କରିବାର କଥା । ତେବେ ଏହାର ପ୍ରଥମ ପର୍ଯ୍ୟାୟରେ ପ୍ରାଚୀନ ଗଦ୍ୟର ସ୍ପଷ୍ଟ ନମୁନା ଦେଖାଯାଏ । ଯଥା- (କ) ସେମାନେ କହିଲେ ମୁଗଲ ଗୋଳ ହୋଇଲାକୁ ସୋମେନ୍ଦ୍ର ମାଡ଼ି ଅଇଲାକୁ ଅପାର ଦିନ ହୋଇଲା । ଶ୍ରୀ ପର୍ମେଶ୍ୱରଙ୍କୁ ପାତାଳୀକରି ସୁନୁପୁର ଆଡ଼େ କେଉଁଠାରେ ବିଜେ କରାଇଲେ ଗ୍ୟାଁତବ ନାହିଁ । (ଖ) ଭୋ ଭବିଷ ମହାରାଜମାନେ ଦେବତା ବ୍ରାହ୍ମଣଙ୍କୁ ବନ୍ଦ ଭଣ୍ଡାରକୁ ରାଜନୀତି ଚଏକୁ ମଧ କରି ମୁଁ ଯେମନ୍ତ ପ୍ରକାରେ ଭିଆଣକରି ହେଉଅଛି । ଏଥିକି ତୁମ୍ଭେମାନେ ନଶୁଣି ବୋଲି ସେ ଦେଇଗଲେ ଆମ୍ଭର କି ହୋଇଗଲା । ଆମ୍ଭେ କିମ୍ପାଦବୁ ଏମନ୍ତ ନ ବୋଲିବ । ଏତ ଓଡ଼ିଶା ରାଇଜ ଯେ କେଶରୀ ରାଜାମାନଙ୍କୁ ଆଦି କରି ଗଙ୍ଗବଂଶେ ଆମ୍ଭ ଛ ପାଟ ସରିକି ରାଜ୍ୟ ଆ ଏ ହୋଇଗଲା । (ଗ) ଆଦିପାଟ ସୂର୍ଯ୍ୟ ବଂଶରେ ଶ୍ରୀଜଗନ୍ନାଥ ଦେବ ଅବତାର ବୈବସତ ମନୁକୁଳେ ଗଙ୍ଗବଂଶ ମଉଭାଣୁ ଦେବ ଉଚ୍ଛାଦି ସୂର୍ଯ୍ୟ ବଂଶକୁ ଆଦି ପାଟ ବୈବସ୍ୱତ ମନୁକୁଳେ ବୀରାଧିବୀରଂ କପିଳେଶ୍ୱର ଦେବ ମହାରାଜାଙ୍କର ପାଟ କକଡ଼ା ୨ ଦିନ ଶୁକଳ ଚଉଠୀ ବୁଧବାର କୀର୍ତ୍ତିବାସ କଟକେ ଏ କ୍ଷେତ୍ର ଅଭିଷେକ ହୋଇ ରାଜା ହୋଇଲେ । ତହୁଁ ହିମ ସେତୁ ବନ୍ଧଯାଏ ଚମକ ପଡ଼ଇ । ସେ ରାଜାଙ୍କ ଅଙ୍କେ ସିଂହରେ ବୃହସ୍ପତି । ୩ ଅଙ୍କେ ରାଜା ଗଙ୍ଗା ସ୍ନାହାନକୁ ଗଲେ ।

ଉପରୋକ୍ତ ଉଦ୍ଧୃତାଂଶରୁ ତତ୍ସମ, ଅର୍ଦ୍ଧତତ୍ସମ ଓ ତଦ୍‌ଭବ ଶବ୍ଦର ବ୍ୟବହାର ଦେଖାଯାଏ ଓ ତହିଁରୁ ତଦ୍‌ଭବ ଶବ୍ଦର ବ୍ୟବହାର ବହୁଳତର । ନିମ୍ନରେ କେତୋଟି ଦୃଷ୍ଟାନ୍ତ ଦିଆଗଲା ।

ତତ୍ସମ ଶବ୍ଦ: କେଶରୀ ପ୍ରଥମ, ମହାନଦୀ, ସନ୍ନ୍ୟାସୀ, ବ୍ରହ୍ମଚାରୀ, ବ୍ରାହ୍ମଣ, ଛେଦନ, ଶ୍ରୀ ଜଗନ୍ନାଥ, ବ୍ରହ୍ମହତ୍ୟା, ଅଭିଷେକ ଇତ୍ୟାଦି ।

ଅର୍ଦ୍ଧତତ୍ସମ ଶବ୍ଦ: ରତନ, ଦରଶନ, ସପନ, ଭକତି, ପ୍ରମେଶ୍ୱର, ସୁସହ, ପରଜା, ମାରକଣ୍ଡ ଇତ୍ୟାଦି ।

ତଦ୍‌ଭବ ଶବ୍ଦ: ସୋମଦ୍ର, ସୁନୁପୁର, ଗାଁତବ, ଦଇତା, ପରିଛା, ସର୍ବଗାଁ, ଶାପ୍ୟ, ସ୍ୱରୁଳ, ସ୍ରାହାନ, କାହାଣ, ନଈ, ଶାସ୍ତ୍ର, ରାଉତ ଇତ୍ୟାଦି ।

ଯାବନିକ ଶବ୍ଦ: ଫଉଜ, ହଜାର, ମୂଲକ, ଟଙ୍କା ।

ପ୍ରାଚୀନ ଓଡ଼ିଆ ଶବ୍ଦ: ଏଥି, ପୁରୋଇ, ବୋଇଲା, ଏଥକୁ ନୋହଇ, ଏମନ୍ତବୋଲି, ଥୋକାଏ, ଓହୋରି, ଭଜିରେ, ସବୁହିଂ, ବାଖର ଇତ୍ୟାଦି ।

ଏ ସମୟର ଗଦ୍ୟ ଭିତରେ ରୁଦ୍ର ସୁଧାନିଧି ଏକ ସ୍ୱତନ୍ତ୍ର ସ୍ଥାନର ଅଧିକାରୀ । ଷୋଡ଼ଶ ଶତାବ୍ଦୀରେ ବଳରାମ ଦାସ ଏବଂ ଜଗନ୍ନାଥ ଦାସ ଓଡ଼ିଆ ଗଦ୍ୟର ଯେଉଁ ଭିତ୍ତି ପ୍ରସ୍ତର, ସ୍ଥାପନ କରିଥିଲେ, ନାରାୟଣ ନନ୍ଦ ଅବଧୂତ ସ୍ୱାମୀ ତାହାରି ଉପରେ ସୃଷ୍ଟି କରିଥିଲେ ବିଶାଳ ଗଦ୍ୟ ସୌଧ 'ରୁଦ୍ର ସୁଧାନିଧି' । ସେତିକିବେଳକୁ ପଞ୍ଚସଖା ଯୁଗର, ବିପୁଳ ଗଦ୍ୟ ସାହିତ୍ୟ ସମ୍ଭାର, ସମଗ୍ର ଓଡ଼ିଶାରେ ପ୍ରସାର ଲାଭ କରିଥିଲା । ଗଦ୍ୟ ଅପେକ୍ଷା ପଦ୍ୟର ଥିଲା ଅତୁଳ ପ୍ରଭାବ । ତେବେ ରୁଦ୍ର ସୁଧାନିଧି ଗଦ୍ୟାତ୍ମକ ଗଦ୍ୟ ପ୍ରଭାବରୁ ମୁକ୍ତ ନୁହେଁ । ଏହାର ରଚନାକାଳ ସମ୍ପର୍କରେ ମତଦ୍ୱୈଧ ରହିଛି । ଡକ୍ଟର କରୁଣାକର କରଙ୍କ ମତରେ ଏହାର ରଚନା କାଳ ପଞ୍ଚଦଶ ଶତାବ୍ଦୀ । ତାଙ୍କ ମତକୁ ପ୍ରମାଣିତ କରିବା ପାଇଁ ସେ ନିମ୍ନୋକ୍ତ କେତୋଟି ଭାଷାତାତ୍ତ୍ୱିକ କାରଣ ଉପସ୍ଥାପିତ କରିଛନ୍ତି ।

ପ୍ରାଚୀନ ଓଡ଼ିଶାରେ ଦ୍ୱିତୀୟା ବିଭକ୍ତି ବହୁବଚନରେ 'ନ୍ତ' ପ୍ରତ୍ୟୟର ବହୁଳ ବ୍ୟବହାର ଦେଖାଯାଏ । ସାରଳା ମହାଭାରତ ଓ ଦାଣ୍ଡୀ ରାମାୟଣରେ ଏହାର ପ୍ରୟୋଗ ବିଶେଷ ଭାବରେ ହୋଇଅଛି । ବଳରାମ ଦାସଙ୍କ ପରବର୍ତ୍ତୀ କାଳରେ ଏହାର ବ୍ୟବହାର ବିରଳ । ରୁଦ୍ରସୁଧାନିଧିରେ ଏହି ପ୍ରତ୍ୟୟର ବ୍ୟବହାର ବହୁଳ ପରିମାଣରେ ଦେଖିବାକୁ ମିଳେ, ଯଥା - ଅସାଧମାନନ୍ତ, ଇନ୍ଦ୍ରିୟମାନନ୍ତ, ଏମାନନ୍ତ, କଳୁଷମାନନ୍ତ, କୌରବମାନନ୍ତ, ପାଠନ୍ତ, ବିଦ୍ୟାମାନନ୍ତ, ଭଣ୍ଡାରମାନନ୍ତ, ଭ୍ରସଳନ୍ତ, ଲକ୍ଷଣନ୍ତ, ହାତମାନନ୍ତ ।

ଟିପ୍ପଣୀ

ପଞ୍ଚମୀ ବିଭକ୍ତିରେ 'ତହୁଁ' ଓ 'ହୁଁ'ର ବ୍ୟବହାର, ସପ୍ତମୀ ବିଭକ୍ତିରେ 'ହି'ର ବ୍ୟବହାର ମଧ୍ୟ ବଳରାମ ଦାସଙ୍କ ପରବର୍ତ୍ତୀ ସମୟରେ ଦୁର୍ଲ୍ଲଭ, ଯାହା ବହୁଳ ପରିମାଣରେ ରୁଦ୍ର ସୁଧାନିଧିରେ ଲକ୍ଷ୍ୟ କରାଯାଏ । ଯଥା- ଈଶ୍ୱର ତହୁଁ, ତୋ ତହୁଁ, ମନର ତହୁଁ, ମାତାର ତହୁଁ, ମୋହର ତହୁଁ, ଆଜନ୍ମହୁଁ, ଆଜ୍ଞାହୁଁ, ପଚାରହୁଁ, ଭୟେହୁଁ, କନ୍ୟାତହିଁ, ତାହାର ତହିଁ, ତୋ ତହିଁ, ଦୁହିଁଙ୍କର, ତହିଁ, ବାସୁଦେବର ତହିଁ ଇତ୍ୟାଦି ।

ଅନେକ ଶବ୍ଦର ବ୍ୟବହାର ମଧ୍ୟ ଦେଖିବାକୁ ମିଳେ ଯଥା- ଅମନାତ୍ୟ, ପେକ୍ଷିଲେ, ମଦାଙ୍ଗ, ସ୍ରୋହ ଇତ୍ୟାଦି ।

ଏହିସବୁ ଦୃଷ୍ଟିରୁ ଡକ୍ଟର କର ଅନୁମାନ କରିଛନ୍ତି ଯେ 'ରୁଦ୍ରସୁଧାନିଧି'ର ଲେଖକ ଅବଧୂତ ନାରାୟଣ ନନ୍ଦ ସାରଳା ଦାସ ଓ ବଳରାମ ଦାସଙ୍କ ମଧ୍ୟବର୍ତ୍ତୀ କାଳରେ ଅର୍ଥାତ୍ ଚୈତନ୍ୟଙ୍କ ଓଡ଼ିଶା ଆଗମନ ପୂର୍ବରୁ ଅବଧୂତ ନାରାୟଣ ନନ୍ଦ 'ରୁଦ୍ରସୁଧାନିଧି' ରଚନା କରିଥିଲେ ।

ଅନ୍ୟପକ୍ଷରେ ଡଃ ଆର୍ତ୍ତବଲ୍ଲଭ ମହାନ୍ତି ମତ ଦେଇଛନ୍ତି, ରୁଦ୍ରସୁଧାନିଧିରେ ବ୍ୟବହୃତ ଦାଣ୍ଡୀବୃତ୍ତ ସାରଳା ସାହିତ୍ୟର ଦାଣ୍ଡୀବୃତ୍ତ ପରି ବିକଶିତ ହୋଇନଥିବାରୁ ଏହାକୁ ୧୩ଶ ବା ୧୪ଶ ଶତାବ୍ଦୀରେ ସ୍ଥାପିତ କରାଯାଇପାରନ୍ତା, କିନ୍ତୁ ଏହାର ଭାଷା କାବ୍ୟତତ୍ତ୍ୱ ଶୈଳୀ ଓ ଶବ୍ଦ ସଂଯୋଜନା ଦୃଷ୍ଟିରୁ ଏହାକୁ ସପ୍ତଦଶ ଶତାବ୍ଦୀର ପୂର୍ବବର୍ତ୍ତୀ ରଚନା ବୋଲି କୁହାଯାଇପାରେ ।

ସେତେବେଳେ ଗଦ୍ୟକାବ୍ୟର ଲକ୍ଷଣ ଥିଲା - 'ଓଜଃ ସମାସଭୂୟ ସ୍ତ୍ୱମେତତ୍ ଗଦ୍ୟସ୍ୟ ଜୀବିତମ୍ । ଅର୍ଥାତ୍ ଓଜୋଗଣ ଓ ସମାସର ବହୁଳତା ହେଉଛି ଗଦ୍ୟକାବ୍ୟର ଜୀବନ୍ତ । ସଂସ୍କୃତ ଗଦ୍ୟକାବ୍ୟରେ ସୁଦୀର୍ଘ ଓ ଦୁରୁହ ସମାସର ପ୍ରୟୋଗ, ନିରନ୍ତର ବିସ୍ତୃତ ଶ୍ଳେଷାଳଙ୍କାର, ଯମକ, ଅନୁପ୍ରାସ, ଉପମା, ଉତ୍ପ୍ରେକ୍ଷା ପରିସଂଖ୍ୟା ପ୍ରଭୃତି ଅଳଙ୍କାରବଳୀର ପ୍ରୟୋଗ ଥିଲା । ବହୁଳ ତା' ସହିତ ପ୍ରକୃତିର ସୂକ୍ଷ୍ମ ଓ ବ୍ୟାପକ ବର୍ଣ୍ଣନା, ନାରୀ ଓ ପୁରୁଷର ମନସ୍ତତ୍ତ୍ୱ ନୀତିବତ୍ତା, ରୂପ, ଗୁଣ, ପ୍ରେମ, ମିଳନ ବିରହ ଆଦିର ବର୍ଣ୍ଣନାରେ ମଧ୍ୟ ପ୍ରାଚୁର୍ଯ୍ୟ ପରିଲକ୍ଷିତ ହେଉଥିଲା ।

ଏକ ପକ୍ଷରେ ଗଦ୍ୟ କାବ୍ୟର ଅନୁକୂଳ ହେଲାଭଳି ସପ୍ତଦଶ ଶତାବ୍ଦୀର ସଂସ୍କୃତ ଭିସାରୀ ସୌଷ୍ଠବପୂର୍ଣ୍ଣ ଭାଷା ତଥା ଶୈଳୀର ବିପୁଳ ବ୍ୟବହାର ଓ ଅନ୍ୟପକ୍ଷରେ ସାରଳାଯୁଗୀୟ ତଥା ପଞ୍ଚସଖା ଯୁଗୀୟ ଭାଷା ତଥା ଶୈଳୀର ଗୌଣ ବ୍ୟବହାର 'ରୁଦ୍ରସୁଧାନିଧି'କୁ ଷୋଡ଼ଶ ଶତାବ୍ଦୀର ଶେଷ ଦୁଇଦଶକ ଓ ସପ୍ତଦଶ ଶତାବ୍ଦୀର ପ୍ରଥମ ଦୁଇଦଶକ ମଧ୍ୟବର୍ତ୍ତୀ ରଚନା ବୋଲି ପ୍ରମାଣିତ କରିଥାଏ । ସତ୍ୟର, ପ୍ରତିପାଦନ ପାଇଁ କେତୋଟି ଛତ୍ର ଓ ଦୃଷ୍ଟାନ୍ତ ସ୍ୱରୂପ ଦିଆଯାଇପାରେ ।

'ଶ୍ରୀ ଶିବାୟ ନମଃ- ଶ୍ରୀ ଏକାମ୍ରବନ ଆଶ୍ରିତ ଶ୍ରୀଭୁବନେଶ୍ୱରୀ ଦେବୀର ବରପୁତ୍ର, ନିର୍ଦ୍ଦେଶ, ବାକ୍‌ବିଶେଷ, ଆଗମଜନ୍ମ ପୁରୁଷାବତାର, ଶାରଦା, ଶୁଦ୍ଧଧୀରେ, ମଉଗର୍ବିତ, ଦିଗ୍‌ଗଜ ପଣ୍ଡିତଙ୍କୁ ବିକ୍ରମକେଶରୀ ପଣ୍ଡିତ ଜନସମୂହକୁ ସମ୍ମୋଦକୃତ୍ ଉନ୍ମତ୍ତଯୁବା, ଯୁଦ୍ଧ ପଞ୍ଚାନନ, ନରାକୃତି, କଣ୍ଠୀରବ, ପଞ୍ଚମଦେବ, ଷଟଶାସ୍ତ୍ର, ନବଧାବ୍ୟାକରଣ, ଅଷ୍ଟାଦଶ ବିଦ୍ୟା, ଗୀତା ପୁରାଣ, ଛତିଶସ୍ମୃତି, ନବନାଟକ ସ୍ତମ୍ଭନ, ମୋହନ, ବଶ୍ୟ, ଉଚ୍ଚାଟନ, ଗୋଟିକ, ଅଞ୍ଜନ, ପାଦୁକ, ଲେପନ, ରସରସାୟନ, ଉଲ୍ଲୁକ, କୁହୁକ, ମଣି, ମହୌଷଧି ଇତ୍ୟାଦି କରି ବିଦ୍ୟାନାଟକ ତପନ କନକ କଣିକା ଏବଂ ଭୂତ ନାରାୟଣ ନନ୍ଦ ଅବଧୂତର ବାକ୍ୟବାଣୀ ନବରତ୍ନ, ଦ୍ୱୀପଜଡ଼ିତ କେରି, ବ୍ରହ୍ମାଣ୍ଡ ରୋଧକର ବ୍ରହ୍ମସୁଧାର ଗ୍ରହେ ପ୍ରଶସ୍ତ ଜାଣିବେ ଥୋକେ, ନ ଜାଣି ପୁଚ୍ଛିବେ ନବହୁତ ଲୋକେ, ଏଣୁ କରି କହିବା ନ ଆଦି ସମ୍ଭବ ଯାତେ । ସେ କଥା ହିଁ କେବଣ ? କପିଳାସ କନ୍ଦରେ, ପାର୍ବତୀଙ୍କି ବର ପୁଚ୍ଛା କଲେ ଯେବଣ ।''

ସପ୍ତଦଶ ଶତାବ୍ଦୀରେ ଓଡ଼ିଆ କାବ୍ୟରେ, ସରଳ, ସହଜ, ଲୌକିକ ଭାଷା ଅପେକ୍ଷା, ଦୁର୍ବୋଧ ତତ୍ସମ ଆଳଙ୍କାରିକ ଆଡ଼ମ୍ବରପୂର୍ଣ୍ଣ ଭାଷାର ପ୍ରୟୋଗ ପ୍ରତି ଆଗ୍ରହ ବୃଦ୍ଧି ପାଇଛି । କାବ୍ୟ ପାଇଁ ନୂଆ ନୂଆ ଛନ୍ଦର ଆବିଷ୍କାର ହୋଇଛି । କାବ୍ୟ ରଚନା ପାଇଁ ସଂସ୍କୃତ ଅଭିଧାନ, ବ୍ୟାକରଣ ଶାସ୍ତ୍ର, ପୁରାଣ କାବ୍ୟମାନଙ୍କର ସାହାଯ୍ୟ ନିଆଯାଇଛି । ଓଡ଼ିଆ ଭାଷାକୁ ପ୍ରାକୃତ ବନ୍ଧ ବା ପ୍ରାକୃତ ଭାଷା ବୋଲି କବିମାନେ ଅଭିହିତ କରିଥିଲେ ମଧ୍ୟ ସାରଳା ଯୁଗୀୟ ବା ପଞ୍ଚସଖା ଯୁଗୀୟ ପ୍ରାକୃତ ଲକ୍ଷଣ କାବ୍ୟଯୁଗୀୟ ଭାଷାରେ ପରିଲକ୍ଷିତ ହୁଏ ନାହିଁ । ଏ ଯୁଗୀୟ କାବ୍ୟର ଆଦର୍ଶ ସମ୍ପର୍କରେ କବି ନିଜେ ଘୋଷଣା କଲେ–

ଟିପ୍ପଣୀ

''ରସିକ ମାନସ ବଶ କରିବା ପାଇଁ
ତାରାକୃତେ ପ୍ରବନ୍ଧ କରିବି ଗୋସାଇଁ ।''

ରୁଦ୍ରସୁଧାନିଧି ଭାଷା କାବ୍ୟଯୁଗ ପାଇଁ ପ୍ରେରଣାର ଉତ୍ସ ବୋଲି ସମାଲୋଚକମାନେ ଅଭିହିତ କରିଛନ୍ତି ।

ଜଗନ୍ନାଥ ଦାସଙ୍କ ଭାଗବତରୁ ଓଡ଼ିଆ ଭାଷାର ସ୍ୱରୂପ

ଓଡ଼ିଆ ଭାଗବତର ରଚୟିତା ଭାବରେ ଜଗନ୍ନାଥ ଦାସ ଓଡ଼ିଶାର ଘରେ ଘରେ ପରିଚିତ । ଓଡ଼ିଆ ଭାଷାଭାଷୀ ଜନତାଙ୍କ ଉପରେ ଏହି ଭାଗବତ ଅଖଣ୍ଡ ପ୍ରଭାବ ବିସ୍ତାର କରିଛି । ଭାଗବତର ରଚନା କାଳ ୧୫ଶ ଶତାବ୍ଦୀର ଶେଷ ୧୨ଶ ଶତାବ୍ଦୀର ଆରମ୍ଭ ବୋଲି ଧରି ନିଆଯାଇଛି । ଚୈତନ୍ୟଙ୍କ ଆଗମନ କାଳ ଅର୍ଥାତ୍ ୧୫୦୯ ଖ୍ରୀଷ୍ଟାବ୍ଦ ବେଳକୁ ଭାଗବତର ଅନୁବାଦ କାର୍ଯ୍ୟ ଶେଷ ହୋଇଥିବା କଥା ଦିବାକର ଦାସଙ୍କର 'ଦାର୍ଢ୍ୟତାଭକ୍ତି ରସାମୃତ'ର ସ୍ୱୀକାର କରିଛନ୍ତି । ଜଗନ୍ନାଥ ସ୍ୱାଭିମାନୀ ବ୍ରାହ୍ମଣ ପଣ୍ଡିତ ଥିଲେ । 'ପ୍ରାକୃତ ବନ୍ଦେ ଭାଗବତ । କହଇ ବିପ୍ର ଜଗନ୍ନାଥ' ଏହି ଉଚ୍ଚାରଣ ମଧ୍ୟରେ ତାଙ୍କର ରଚିତ ଅଭିମାନ ପ୍ରକଟିତ । ସାରଳା ଦାସ ଓ ବଳରାମ ଦାସ ପ୍ରମୁଖ ନିଜକୁ ଅପଣ୍ଡିତ ମୂର୍ଖ ଓ ଦେବୀକୃପାରୁ ସୃଷ୍ଟକ୍ଷମ ପ୍ରତିଭାର ଅଧିକାରୀ ହୋଇଛନ୍ତି ବୋଲି ଯେଉଁ ପ୍ରକାର ଦୈନ୍ୟ ପ୍ରକାଶ କରିଛନ୍ତି, ସେପରି ଦୀନତା ଜଗନ୍ନାଥ କେଉଁଠି ପ୍ରଦର୍ଶନ କରି ନାହାନ୍ତି । ଭାଗବତର ଭାଷା ପରିଚ୍ଛନ୍ନ । ସଂସ୍କୃତ ବାହୁଲ୍ୟ ଅପେକ୍ଷା ଏଥିରେ ସୁଲଳିତ ଓ ସାର୍ଥକ ପ୍ରାକୃତ ଭାଷାର ଯଥାର୍ଥ ପ୍ରୟୋଗ ଉପରେ ଗୁରୁତ୍ୱ ଦିଆଯାଇଛି । ଏଥିରେ ପ୍ରଭାବିତ ନିହାତି ଦୁର୍ବୋଧ୍ୟ ପ୍ରାଚୀନ ଶବ୍ଦ ନାହିଁ କି ସଂସ୍କୃତର କଠିନ ତତ୍ସମ ଶବ୍ଦ ନାହିଁ । ଭାଗବତର ଭାଷା ମାର୍ଜିତ ଓ ଏହା ହିଁ ଓଡ଼ିଶାର ଷ୍ଟାଣ୍ଡାର୍ଡ (ପ୍ରମାଣିକ) ଓଡ଼ିଆ ଭାଷା । ଭାଗବତ ଗ୍ରନ୍ଥ ଅନୁସରଣରେ ଏହାର ଭାଷାତାତ୍ତ୍ୱିକ ମହତ୍ତ୍ୱ ପ୍ରତିପାଦନ କରାଯାଇପାରେ ।

ବିଭକ୍ତି ପ୍ରତ୍ୟୟ

୧ମା	ଏକବଚନ	ଏ (ପୋଏ) (ବନମାଳାଏ)
	ବହୁବଚନ	ଏ (ଅସୁରେ, ଯାଦବେ) ଦେବତାଏ, ନଦୀଏ)
୨ୟା	ଏକବଚନ	ଏ (କୃଷ୍ଣେ ନ ଦେଖି ଥୋକାଏ)ରେ (କଂସରେ ପ୍ରଶଂସି) କିଂ (ହରି କିଂ)କୁ (ଖଣ୍ଡାକୁ)
	ବହୁବଚନ	ଏ (ମାଆପାଏ) ମାନ (କଷ୍ଟମାନ, କଥାମାନ)ର (ଘରର)
୩ୟା	ଏକବଚନ	ଏଁ (ଭରାଏଁ) ଏ (କାଳୀଏ, କ୍ଷୁଧାଏ) ଏଣ (ନାମେଣ) ଘେନି (ଧ୍ୟାନଘେନି) = ଧ୍ୟାନ ଦ୍ୱାରା)
୪ର୍ଥ	ଏକବଚନ	ଏ (ବ୍ରାହ୍ମଣେ ଦେଲା)କୁ (କଂସକୁ)
୫ମୀ	ଏକବଚନ	ଉଁ (ମରଣୁ, ମନୁଁ) ହୁଁ (ପବନହୁଁ, କାଳି ହୁଁ) ରତୁ ହୁଁ (ସୂର୍ଯ୍ୟର ତହୁଁ) ନାତଦତହୁଁ) ଘେନି (ଭୟ ଘେନି ସେଘେନି)
୬ଷ୍ଠୀ	ଏକବଚନ	ର (ନନ୍ଦର, ତା'ର)
୭ମୀ	ଏକବଚନ	ତହିଁ (ପୁତ୍ର ତହିଁ) ରତହିଁ (ତୋର ତହିଁ) ଏ (ଗୋପେ ମିଳନ୍ତି ରାତ୍ରେ, ପୟରେ, ପାୟେ) ଏହେଁ (ବଚନ ହେଁ)
ସମ୍ବୋଧନ	ଏକବଚନ	ଏ (ରାଏ)

ଟିପ୍ପଣୀ

କ୍ରିୟାପଦ: ଆଧୁନିକ ଓଡ଼ିଆ ଭାଷାରେ କାଳ (Tense) ଏହି ଭାବ (Mood) ମିଶି ୧୭ଟି । ଏହାର ଅକ୍ଷୁଣ୍ଣ ପ୍ରୟୋଗ ଜଗନ୍ନାଥ ଦାସଙ୍କ ଭାଗବତରେ ହୋଇଛି । ଧାତୁରେ 'ଇ' ପ୍ରତ୍ୟୟ ଯୋଗକରି ବିଭିନ୍ନ ଅର୍ଥରେକ ତା'ର ପ୍ରୟୋଗ କରିବା ଜଗନ୍ନାଥ ବୈଶିଷ୍ଟ୍ୟ ।

୧. ଅସମାପିକା କ୍ରିୟାରେର 'ଇ' ଯଥା, ଶୁ+ଇ = ଶୁଣି

ଉଦାହରଣ: ବିଜୟୀ ଶୁଣି ସେ ବାରତା = ପାଶୋରେ ବିଷୟର କଃତା ।

୨. ତୁମୁନ୍ ପ୍ରତ୍ୟୟ ଅର୍ଥରେ ଚଳ+ଇ = ଚଳି

ଉଦାହରଣ - ଭରାଏଁ ନ ପାରଇ ଚଳି ।

୩. ଶୁଦ୍ଧ ବର୍ତ୍ତମାନ ବା ନିତ୍ୟ ପ୍ରବୃତ୍ତ ବର୍ତ୍ତମାନ କାଳରେ ୩ୟ ପୁରୁଷ ଏକବଚନ

ନିକିଲ୍+ଇ = ନିକିଳି (ଅଧାରୁ, ରୁଧିରୁ, ନିକିଳି)

ମାର+ଇ = ମାରି (ଏହାର ସୂତ ତୋତେ ମାରି)

ବର+ଇ = ବରି (ସେ କନ୍ୟା ବସୁଦେବ ବରି)

୪. ଶୁଦ୍ଧ ଅତୀତର ୩ୟ ପୁରୁଷ ଏକ ବଚନରେ

ବସ୍+ଇ = ବସି (ଶୁଦ୍ଧ ସୁବର୍ଣ୍ଣ ରଥ ବସି)

ପ୍ରଶଂସ+ଇ = ପ୍ରଶଂସି (ରାଜା ଏ କଂସରେ ପ୍ରଶଂସି)

ଭଣ୍+ଇ = ଭଣି (କ୍ଷୀର ସମୁଦ୍ରେ ସ୍ତୁତି ଭଣି)

ଆଞ୍ଚଳିକ ଭାଷା ପ୍ରୟୋଗ : ଉତ୍ତର ଓଡ଼ିଶାର ଆଞ୍ଚଳିକ ଭାଷାର କେତେକ ପ୍ରୟୋଗ ଜଗନ୍ନାଥ ଦାସଙ୍କ ଭାଗବତରେ ପରିଲକ୍ଷିତ ହୁଏ । ଯଥା–

ଧରିତେ = ଧରିବାକୁ (ଗର୍ଭେ ଧରିଲେ ଦଶମାସ କୋଳେ ଧରିତେ ନାହିଁ ଆଶ)

କହିତେ = କହିବାକୁ (ଏବେ କହିତେ ନାହିଁ ବେଳ)

କଇଁ = ନେଇ (ମୋର ଭଗତି ହୃଦେ ଲଇଁ)

ଛନ୍ଦ ଅନୁରୋଧରେ ପଦର ସଂପ୍ରସାରଣ:

ଦେବି = ଦେବଇଁ, ଜାଣିବି = ଜାଣିବଇଁ

ଅତୀତ କାଳରେ କ୍ରିୟାରେ ସ୍ୱାର୍ଥରେ 'କ' - କଲାକ, ଗଲାକ, ଆଧୁନିକ ଓଡ଼ିଆରେ ଣିଜନ୍ତ ଧାତୁ 'ପକାଇବା' ଅର୍ଥରେ ପାତିବା ବା ପୀଡ଼ିବାର ବ୍ୟବହାର କରିଛନ୍ତି ।

ଯଥା - ପାଡ଼ିଲା, ବୋବାଳି ।

ଔଚିତ୍ୟ ବା ମାନ୍ୟ ଅର୍ଥରେ ଧାତୁ 'ବ' ପ୍ରତ୍ୟୟ ଯୋଗ କରିଛନ୍ତି । ଯଥା - କହିବା ମୋତେ ଦୟା । କିଣିଲା ସେବକ, ପିନ୍ଧିଲା ବସ୍ତ୍ର, ଡେରିଲା ଖଣ୍ଡା ।

ଅନ୍ୟ ଅର୍ଥରେ ଅଧୁନା ପ୍ରଚଳିତ କ୍ରିୟାପଦ:

ଖେଦିବା = ରୁଦ୍ଧ କରିବା (କୃଷ୍ଣ ଚରଣେ ଚିତ୍ତ ଖେଦି)

ନକିଳିବା = ବାହାରିବା (ରୁଧିର ନକିଳି)

ଉଛୁଳିବା = ଟାଣିନେବା (କୋଳୀ ବାଳକ ଉଛୁଡ଼ିଲା)

ଫେଇବା = ଫଟାଇବା, ଲାଇବା = ଲଗାଇବା (ପିନ୍ଧିବା) (ଅଳଙ୍କାର ଲାଇବା)

ଗୁଣିବା = ବିଚାର କରିବା, ଭାଜିବା = ଭାଙ୍ଗିବା

ନଚାପିବା = ନିରୀକ୍ଷଣ କରିବା (ତୋତେ ନିରୋପି ଏ ଶରୀରେ)

ଫୁଟିବା = କ୍ଳାନ୍ତ ହେବା (ଆନନ୍ଦେ କ୍ରୀଡ଼ା ରଙ୍ଗେ ଫୁଟି)

ହାରିବା = ତ୍ୟାଗ କରିବା (ଜ୍ଞାନ ହାରିଲି)

ପିଞ୍ଜିବା = ଖଣ୍ଡ ଖଣ୍ଡ କରିବା (ଛଟେ ପିଞ୍ଜିକା ବା ତୋ'ର ପିଣ୍ଡ)

ମଣିବା = ବୁଝିବା

ନିହାରିବା = ସୂକ୍ଷ୍ମ ଭାବରେ ଦେଖିବା (ନିହାରଇ ନୀର)

ଉବୁରିବା = ମୁକ୍ତିଲାଭ କରିବା

ହରିବା = ଅତିବାହିତ କରିବା (ଦିନ ହରନ୍ତି ବୃନ୍ଦାବନେ)

ଉପେକ୍ଷିବା = ତ୍ୟାଗ କରିବା (ଉପେକ୍ଷିଲେ ଶଯ୍ୟା)

ଉହାଡ଼ିବା = ଆଢୁଆଳ କରିବା (ମାୟାପଟଳ ଉହାଡ଼ିଲେ)

ଚାପିବା = ମର୍ଦ୍ଦନ କରିବା (ପାଦଚାପିଲେ)

ଆଞ୍ଜିବା = କଷିବା (ଆସ ଖେଳିବା ବଳ ଆଞ୍ଜି)

ହେରିବା = ଦେଖିବା (ବୃନ୍ଦାବନ ହେରି)

ଦାହି = କରିବା (ଅନେକ ଜନ୍ମେ ପୁଣ୍ୟ ଦାହି)

ଭକ୍ତ କବିଙ୍କ ରଚନାରେ କେତେକ ପ୍ରାଚୀନ ଶବ୍ଦ ବ୍ୟବହାର ହୋଇଛି । ସେହି ଶବ୍ଦାବଳୀ ଏବେ ବି ଓଡ଼ିଆରେ ସାମାନ୍ୟ ପରିବର୍ତ୍ତନ ସହ ବ୍ୟବହୃତ ।

ଭାଗବତରେ ଥିବା ଶବ୍ଦ ଓ ତା'ର ଆଧୁନିକ ପ୍ରୟୋଗ ନିମ୍ନରେ ଦିଆଗଲା-

ବିଶ୍ୱାସ = ବିଶ୍ୱାସୀ (କଂସକୁ ହୋଇବ ବିଶ୍ୱାସ), ଚୂଳ = କେଶ । ତଦନ୍ତ = ଜ୍ଞାନ । ବିହେଣୀ = ଭଉଣୀ । ପୋଏ = ପୁତ୍ର । ରାଉ = ନିର୍ଦ୍ଦୟ, କୃପଣ । ବାଳୁତ = ଛୋଟପିଲା । ପିଅର = ପିତା । ମଡ଼ିଛି = ଛୁଆ ମରିଯାଇଥିବା ମା' । ଶିକଡ଼ = ଚେର । ସଧ = ଶ୍ରଦ୍ଧା । ଆଈ = ମା' । ନିର୍ଦ୍ଦୟା = ନିର୍ଦ୍ଦୟ । ସରି = ସଦୃଶ । ଶୟଳ = ସଂସାର । ଆକଟ = ଜରୁରୀ । ପୁଥକି = ପଥିକ । ଘଟ = ଦେହ । ତମଳି = ପରିହାସ । ଉସତ = ଆନନ୍ଦିତ । ଅଡ଼ା = ଅନିଷ୍ଟ । ହିଆ = ହୃଦୟ । କାଛେ = ନିକଟରେ । ରୋକ = ଭରାଣ୍ଡିକ (ଢିଙ୍କିରେ ବ୍ୟବହୃତ ପଥର) । ନିଉଛାଳି = ପୂଜା । ପାଣ୍ଡୋଇ = ଜୋତା । କ୍ରାସ = ପ୍ରୀଡ଼ା । ଧାତିକାରେ = ଶୀଘ୍ର । ଓଡ଼ିଆଣୀ = ଅଳଙ୍କାରର ବିଶେଷ । ସଙ୍ଗାଳି = ନିଧି । ଗୋଇ = ଗୋପାଳୁଣୀ । ସୀମସ୍ଥାନ = ମସ୍ତକ । ମଡ଼ିଆଳ = ଧୋବା । ହାଦେ = ଶୀଘ୍ର ।

କହିବା ବାହୁଲ୍ୟ ଜଗନ୍ନାଥ ଦାସଙ୍କ ଓଡ଼ିଆ ଭାଗବତ ଥିଲା ଓଡ଼ିଆ ଜାତିର ସାକ୍ଷରତାର ଏକ ପ୍ରଧାନ ସାଧନ । ଓଡ଼ିଆ ଭାଗବତ ପାଠ କଲେ ମୁକ୍ତିର ମାର୍ଗ ସହଜ ଓ ପ୍ରଶସ୍ତ ହେବା ଅଭିଳାଷ ପ୍ରତ୍ୟେକ ଓଡ଼ିଆ ପୋଷଣ କରୁଥିବାର ଏହି ଗ୍ରନ୍ଥ ପଠନର ଆବଶ୍ୟକତା ଅପରିହାର୍ଯ୍ୟ ହୋଇ ଉଠିଥିଲା । ଏହାକୁ ଚରିତାର୍ଥ କରିବାକୁ ଯାଇ ପ୍ରତ୍ୟେକ ଉତ୍କଳୀୟ ସାକ୍ଷର ହେବାର ସୌଭାଗ୍ୟ ଅର୍ଜନ କରିଥିଲେ । ତେଣୁ ଭାଗବତର ଭାଷା ଆମର ଦୈନନ୍ଦିନ ବାଣୀ ବିଭବ ରୁଚିଦୀପ୍ତ ଓ ରୁଦ୍ଧିମନ୍ତ କରିଥିଲା ।

''ରୁଦ୍ରସୁଧାନିଧିରୁ'' ପ୍ରାଚୀନ ଓଡ଼ିଆ ଗଦ୍ୟ ଭାଷାର ସରୂପ

ଷୋଡ଼ଶ ଶତାବ୍ଦୀରେ ବଳରାମ ଦାସ ଓ ଜଗନ୍ନାଥ ଦାସ ଓଡ଼ିଆ ଗଦ୍ୟର ଯେଉଁ ଭିତ୍ତି ପ୍ରସ୍ତର ସ୍ଥାପନ କରିଥିଲେ, ନାରାୟଣ ନନ୍ଦ ଅବଧୂତ ସ୍ୱାମୀ ତାହାରି ଉପରେ ସୃଷ୍ଟି କରିଥିଲେ ବିଶାଳ ଗଦ୍ୟସୌଧ ''ରୁଦ୍ରସୁଧାନିଧି'' । ସେତିକି ବେଳକୁ ପଞ୍ଚସଖା ଯୁଗର ବିପୁଳ ପଦ ସାହିତ୍ୟସମ୍ଭାର, ସମଗ୍ର ଓଡ଼ିଶାରେ ପ୍ରସାରଲାଭ କରିଥିଲା । ଗଦ୍ୟ ଅପେକ୍ଷା ପଦ୍ୟର ଥିଲା ପ୍ରଚୁର ପ୍ରଭାବ । ନାରାୟଣ ନନ୍ଦ ଅବଧୂତ ସ୍ୱାମୀ ଗଦ୍ୟ ସାହିତ୍ୟ ସୃଷ୍ଟି କଲାବେଳେ ପଦ୍ୟର କଳାର

ଟିପ୍ପଣୀ

ପ୍ରଭାବକୁ ଏଡ଼ିପାରିନାହାନ୍ତି । ତେଣୁ ଏହା ଅନେକଙ୍କୁ କାବ୍ୟାତ୍ମକ ଗଦ୍ୟରଚନା ବୋଲି ମନେ ହେଲାବେଳେ ଅନେକଙ୍କୁ ଗଦ୍ୟାତ୍ମକ କାବ୍ୟ ରଚନା ରୂପେ ପ୍ରତିଭାତ ହୋଇଛି । ତେବେ ଏହାର ପଦର ଶେଷ ଅକ୍ଷର ସର୍ବତ୍ର ମେଳ ଖାଉନଥିବାରୁ ଏହାକୁ ଗଦ୍ୟ କହିବା ସମୀଚୀନ ହେବ ।

'ରୁଦ୍ରସୁଧାନିଧି'ର ରଚନାକାଳ ସମ୍ପର୍କରେ ଏଯାବତ୍ କୌଣସି ନିଶ୍ଚିତ କାଳକୁ ଚିହ୍ନିତ କରାଯାଇପାରି ନାହିଁ । କାଳ ସମ୍ପର୍କିତ ମତଦ୍ୱୈଧ ରହିଛି । ଡକ୍ଟର କରୁଣାକର କରଙ୍କ ମତରେ ଏହାର ରଚନାକାଳ ପଞ୍ଚଦଶ ଶତାବ୍ଦୀ । ତାଙ୍କ ମତକୁ ପ୍ରମାଣିତ କରିବା ପାଇଁ ସେ ନିମ୍ନୋକ୍ତ କେତୋଟି ଭାଷାତାତ୍ତ୍ୱିକ କାରଣ ଉପସ୍ଥାପନ କରିଅଛନ୍ତି ।

ପ୍ରାଚୀନ ଓଡ଼ିଆ ଭାଷାରେ ଦ୍ୱିତୀୟା ବିଭକ୍ତି ବହୁବଚନରେ 'ନ୍ତ' ପ୍ରତ୍ୟୟର ବହୁଳ ବ୍ୟବହାର ଦେଖାଯାଏ । ସାରଳା ମହାଭାରତ ଓ ଦାଣ୍ଡୀ ରାମାୟଣରେ ଏହାର ପ୍ରୟୋଗ ବିଶେଷ ଭାବରେ ହୋଇଅଛି । ବଳରାମ ଦାସଙ୍କ ପରବର୍ତ୍ତୀ କାଳରେ ଏହାର ବ୍ୟବହାର ବିରଳ । ରୁଦ୍ରସୁଧାନିଧିରେ ଏହି ପ୍ରତ୍ୟୟର ବ୍ୟବହାର ବହୁଳ ପରିମାଣରେ ଦେଖିବାକୁ ମିଳେ । ଯଥା- ଅସାଧମାନନ୍ତ, ଇନ୍ଦ୍ରିୟମାନନ୍ତ, ଏମାନନ୍ତ, କଳୁଷମାନନ୍ତ, କୌରବମାନନ୍ତ, ପାଠନ୍ତ, ବିଦ୍ୟମାନନ୍ତ, ଭଣ୍ଡାରମାନନ୍ତ, ଭ୍ରସଳନ୍ତ, ଲକ୍ଷଣନ୍ତ, ହାଡ଼ମାନନ୍ତ ।

ପଞ୍ଚମୀ ବିଭକ୍ତିରେ 'ତହୁଁ' ଓ 'ହୁଁ'ର ବ୍ୟବହାର ସପ୍ତମୀ ବିଭକ୍ତି 'ହି'ର ବ୍ୟବହାର ମଧ୍ୟ ବଳରାମ ଦାସଙ୍କ ପରବର୍ତ୍ତୀ ସମୟରେ ଦୁର୍ଲଭ, ଯାହା ବହୁଳ ପରିମାଣରେ ରୁଦ୍ରସୁଧାନିଧିରେ ଲକ୍ଷ୍ୟ କରାଯାଏ । ଯଥା- ଈଶ୍ୱରତହୁଁ, ତୋତହୁଁ, ମାନରତହୁଁ, ମାତାରତହୁଁ, ମୋହରତହୁଁ, ଆଜନ୍ମହୁଁ, ଆଜହୁଁ, ଆଜ୍ଞାହୁଁ, ପତାରହୁଁ, ଭୁଯେହୁଁ କନ୍ୟାତହୁଁ, ତାହାରତହିଁ, ତୋତହିଁ, ଦୁହିଁଙ୍କରତହିଁ, ବାସୁଦେବର ତହିଁ ଇତ୍ୟାଦି । ଅନେକକ ପ୍ରାଚୀନ ଶବ୍ଦର ବ୍ୟବହାର ମଧ୍ୟ ଦେଖିବାକୁ ମିଳେ । ଯଥା- ଅମାନତ୍ୟ, ପେଷିଲେ, ମଦାଙ୍ଗ, ସ୍ରୋହେ ଇତ୍ୟାଦି ।

ଏହିସବୁ ବିଷୟରୁ ଡକ୍ଟର କରୁଣାକର ଅନୁମାନ କରିଛନ୍ତି ଯେ, 'ରୁଦ୍ରସୁଧାନିଧି'ର ଲେଖକ ଅବଧୂତ ନାରାୟଣ ନନ୍ଦ ସାରଳା ଦାସ ଓ ବଳରାମ ଦାସଙ୍କ ମଧ୍ୟବର୍ତ୍ତୀ କାଳରେ ଅର୍ଥାତ୍ ଚୈତନ୍ୟଙ୍କ ଓଡ଼ିଶା ଆଗମନ ପୂର୍ବରୁ 'ରୁଦ୍ରସୁଧାନିଧି' ରଚନା କରିଥିଲେ ।

ଅନ୍ୟପକ୍ଷରେ ପ୍ରାଚୀନ ସାହିତ୍ୟର ଜଣେ ପ୍ରବୀଣ ଆଲୋଚକ ଡକ୍ଟର ଆର୍ତ୍ତବଲ୍ଲଭ ମହାନ୍ତି ମତ ଦେଇଛନ୍ତି - ''ରୁଦ୍ରସୁଧାନିଧିରେ ବ୍ୟବହୃତ ଦାଣ୍ଡୀବୃତ୍ତ ସାରଳା ସାହିତ୍ୟର ଦାଣ୍ଡୀବୃତ୍ତ ପରି ବିକଶିତ ହୋଇନଥିବାରୁ ଏହାକୁ ୧୩ଶ ବା ୧୪ଶ ଶତାବ୍ଦୀରେ ସ୍ଥାପିତ କରାଯାଇପାରନ୍ତା । ମାତ୍ର, ଏହାର ଭାଷାର ବାକ୍ୟତତ୍ତ୍ୱ, ଶୈଳୀ ଓ ଶବ୍ଦ ସଂଯୋଜନ ଦୃଷ୍ଟିରୁ ଏହାକୁ ସପ୍ତଦଶ ଶତାବ୍ଦୀର ପୂର୍ବବର୍ତ୍ତୀ ରଚନା ବୋଲି କୁହାଯାଇପାରେ ।

ସେତେବେଳେ ଗଦ୍ୟ କାବ୍ୟର ଲକ୍ଷଣ ଥିଲା - 'ଓଜଃ ସମାସ ଭୂୟ ସ୍ତବମେତତ୍ ଗଦ୍ୟସ୍ୟ ଜୀବିତ୍‌ମା ଅର୍ଥାତ୍ ଓଜୋଗୁଣ ଓ ସମସ୍ୟାର ବହୁଳତା ହେଉଛି ଗଦ୍ୟ କାବ୍ୟର ଜୀବନ । ସଂସ୍କୃତ ଗଦ୍ୟକାବ୍ୟର ସୁଦୀର୍ଘ ଓ ଦୁରୁହ ସମସ୍ୟାର ପ୍ରୟୋଗ, ନିରନ୍ତର ବିସ୍ତୃତି ଶ୍ଳେଷାଳଙ୍କାର, ଯମକ, ଅନୁପ୍ରାସ, ଉପମା, ଉତ୍‌ପ୍ରେକ୍ଷା, ପରିସଂଖ୍ୟା ବିସ୍ତୃତି ଅଳଙ୍କାରବଳୀର ପ୍ରୟୋଗ ଥିଲା ବହୁଳ । ତା'ସହିତ ପ୍ରକୃତିର ସୁକ୍ଷ୍ମ ଓ ବ୍ୟାପକ ବର୍ଣ୍ଣନା, ନାରୀ ଓ ପୁରୁଷର ମନସ୍ତତ୍ତ୍ୱ, ନୀତିବତ୍ତା, ରୂପ, ଗୁଣ, ପ୍ରେମ, ମିଳନ, ବିରହ ଆଦିର ବର୍ଣ୍ଣନାରେ ମଧ୍ୟ ପ୍ରାଚୁର୍ଯ୍ୟ ପରିଲକ୍ଷିତ ହେଉଥିଲା ।

ଏକ ପକ୍ଷରେ ଗଦ୍ୟକାବ୍ୟ ଅନୁକୂଳ ହେଲାଭଳି ସପ୍ତଦଶ ଶତାବ୍ଦୀ ସଂସ୍କୃତାଭିସାରୀ ସୌଷ୍ଠବପୂର୍ଣ୍ଣ ଭାଷା ତଥା ଶୈଳୀର ବିପୁଳ ବ୍ୟବହାର ଓ ଅନ୍ୟପକ୍ଷରେ ସାରଳାଯୁଗୀୟ ଯଥା ପଞ୍ଚସଖା ଯୁଗୀୟ ଭାଷା ତଥା ଶୈଳୀର ଗୌଣ ବ୍ୟବହାର ରୁଦ୍ରସୁଧାନିଧିକୁ ଷୋଡ଼ଶ ଶତାବ୍ଦୀର ଶେଷ ଦୁଇଦଶକ ଓ ସପ୍ତଦଶ ଶତାବ୍ଦୀର ପ୍ରଥମ ଦୁଇଦଶକ ମଧ୍ୟବର୍ତ୍ତୀ ରଚନା ବୋଲି ପ୍ରମାଣିତ କରିଥାଏ । ଉଦାହରଣ ସ୍ୱରୂପ-

''ଶ୍ରୀ ଶିବାୟ ନମଃ'' ଶ୍ରୀ ଏକାମ୍ର ବନ ଆଶ୍ରିତ ଶ୍ରୀ ଭୁବନେଶ୍ୱରୀ ଦେବୀଙ୍କର ବରପୁତ୍ର, ନିର୍ଦ୍ଦୋଷ ବାଗ୍‌ବିଶେଷ, ଆଗମ ଜନ୍ମ ପୁରୁଷାବତାର ଶାରଦା, ଶୁଦ୍ଧିଧୀରେ ମତ୍ତଗର୍ବିତ, ଦିଗ୍‌ଗଜ ପଣ୍ଡିତଙ୍କୁ ବିକ୍ରମକେଶରୀ ପଣ୍ଡିତ ଜନସମୂହକୁ ସମ୍ମୋହକୃତ୍ ଉନ୍ମତ୍ତ ଯୁବା, ଯୁଦ୍ଧ ପଞ୍ଚାନନ, ନରାକୃତି କଣ୍ଠିରବ, ପଞ୍ଚମବେଦ, ଷଟ୍‌ଶାସ୍ତ୍ର ନବଧା ବ୍ୟାକରଣ, ଅଷ୍ଟାଦଶ ବିଦ୍ୟା, ଗୀତା, ପୁରାଣ, ଛତିଶ ସ୍ମୃତି, ନବନାଟକ, ସ୍ତମ୍ଭନ, ମୋହନ, ବଶ୍ୟ, ଉଚ୍ଚାଟନ, ଗୋଟିକ ଅଞ୍ଜନ, ପାଦୁକା,

ଲେପନ ରସ ରସାୟନ, ଉଲ୍ଲୁକ, କୁହୁକ, ମଣି ମହୌଷଧି ଇତ୍ୟାଦି କରି ବିଦ୍ୟାପଟଳ ତପତ କନକ କଣିକା ଏବଂ ଭୂତ ନାରାୟଣା ନନ୍ଦ ଅବଧୂତର ବାକ୍ୟବାଣୀକ ନବରତ୍ନ, ଦ୍ୱିପଜଡିତ ମଣି, ବ୍ରାହ୍ମଣ୍ଡ ରୋଧକର, ବ୍ରହ୍ମ ସୁଧାର ଗ୍ରନ୍ଥେ ପ୍ରଶସ୍ତ ଜାଣିବେ ଥୋକେ, ନଜାଣି ପୁଛିବେ ନା ବହୁତ ଲୋକେ, ଏଣୁ କରି କହିବା ନା ଆଦି ସମ୍ଭବ ଯାତେ । ସେ କଥା ହିଁ କେବଣ ? କପିଳାସ କନ୍ଦର, ପାର୍ବତୀଙ୍କ ହରପୂଛା କଲେ ଯେବଣ ।''

ରୁଦ୍ରସୁଧାନିଧିର ଭାଷାବିନ୍ୟାସ ପ୍ରାୟତଃ ସଂସ୍କୃତାନୁସାରୀ । ରୀତି ଯୁଗୀୟ ଶୈଳୀର ଏହା ଏକ ନିଦର୍ଶନ । ସଂସ୍କୃତର ପ୍ରତିସ୍ୱର୍ଦ୍ଧାରେ ରଚିତ ଏହି ଗ୍ରନ୍ଥଟି ସଂସ୍କୃତାୟିତ ହୋଇପଡ଼ିଛି । ତଥାପି, ଅମନାତ୍ୟ, ପେକ୍ଷିଲେ,ସ୍ରୋହେ, ପବନେ, କରି, ପାଇଲାକ, ଖଟିଲାକ, ମତାଙ୍ଗ, ମନୁପଥ, ନିଚୟେ, କେବଣ, ଯେବଣ, ଲାଇ, ନିରମିଲା, ଅନୁପମା, ବିଲେ, ହାତେ ଇତ୍ୟାଦି ବହୁ ପ୍ରାଚୀନ ଶବ୍ଦର ପ୍ରୟୋଗ ଏଥିରେ ଲକ୍ଷ୍ୟ କରାଯାଏ ।

ଦ୍ୱିତୀୟା ବିଭକ୍ତିରେ ନ୍ତ ପ୍ରତ୍ୟୟ ବହୁଳ ହୋଇଛି । ଯଥା- ଭ୍ରମକନ୍ତ, ବିଷୟନ୍ତ, ଏମାନନ୍ତ, ଭାରମାନନ୍ତ ଇତ୍ୟାଦି । ୫ମୀ ବିଭକ୍ତିରେ ତହୁଁ, ଓ ହୁଁ ପ୍ରତ୍ୟୟ ଦେଖାଯାଏ । ଯଥା- ଈଶ୍ୱର ତହୁଁ, ମନର ତହୁଁ, ଆଜନ୍ମ ହୁଁ, ଆଜ୍ଞା ହୁଁ । ୭ମୀ ବିଭକ୍ତିରେ ହିଁ ଓ ତହିଁ ପ୍ରତ୍ୟୟ ଯଥା ବାସୁଦେବର ତହିଁ, ତାହାର ତହିଁ, ଭୟେ ହିଁ ଇତ୍ୟାଦି ।

ବାକ୍ୟର ଆରମ୍ଭରେ ବା ମଧ୍ୟରେ ନିରର୍ଥକ 'ତ' ପ୍ରୟୋଗ କେତେକ ସ୍ଥଳରେ ଦେଖାଯାଏ । ଯଥା- 'ତ' ଏମନ୍ତ ସମଏ ଚନ୍ଦ୍ର ଉଜ୍ଜ୍ୱଳ ହୋଇ ଉଠିଲା । 'ତ' ସେ କେମନ୍ତ ପ୍ରକାର ମିଳିଲା । କାହାଣୀ କହିବା ଢଙ୍ଗରେ ଏହା ରଚିତ ହୋଇଥିବାରୁ ଏପରି ହୋଇଛି । ଫଳରେ ସ୍ରୋତାଙ୍କୁ ଆଗକୁ ଶୁଣିବାକୁ ପ୍ରବର୍ତ୍ତାଏ ଓ କାହାଣୀ ଧାରାକୁ ଅବିଚ୍ଛିନ୍ନ ରଖେ । ଓଡ଼ିଆ ଭାଷା ବିକାଶ କ୍ଷେତ୍ରରେ ଏହି ଗ୍ରନ୍ଥର ଭୂମିକା ସ୍ମରଣଯୋଗ୍ୟ ।

ଅଷ୍ଟାଦଶ ଶତାବ୍ଦୀରେ ଓଡ଼ିଆ ଭାଷାର ସରୂପ

ସପ୍ତଦଶ ଶତାବ୍ଦୀରେ ଓଡ଼ିଆ କାବ୍ୟ ସୃଷ୍ଟି ଆରମ୍ଭ ହୋଇଯାଇଥିଲେ ହେଁ ଅଷ୍ଟାଦଶ ଶତାବ୍ଦୀ ହେଉଛି ରୀତି ଯୁଗୀୟ କାବ୍ୟ ସୃଷ୍ଟିର ସୁବର୍ଣ୍ଣଯୁଗ । ରୀତି କାବ୍ୟର କବିମାନେ ସଂସ୍କୃତ କବି ଜନୋଚିତ ପାଣ୍ଡିତ୍ୟକୁ ପ୍ରଶୟ ଦେଇଥିଲେ । ଶବ୍ଦପଣ୍ଡିତ ନ ହେଲେ ଜଣେ କବି ହୋଇପାରିବ ନାହିଁ- ଏହା ହିଁ ଥିଲା ସେ ସମୟର ଆଦର୍ଶ । ରୀତି ଯୁଗର ଶ୍ରେଷ୍ଠ କବି ହେଉଛନ୍ତି ଉପେନ୍ଦ୍ର ଭଞ୍ଜ ଓ ଅନ୍ୟାନ୍ୟ ସନାମଧନ୍ୟ ସାଧକ ହେଉଛନ୍ତି ଦୀନକୃଷ୍ଣ, ଅଭିମନ୍ୟୁ, ଯଦୁମଣି ପ୍ରଭୃତି ଅସଂଖ୍ୟ କବି । ଉପେନ୍ଦ୍ର ଭଞ୍ଜ ଶବ୍ଦ ପାଣ୍ଡିତ୍ୟର ଅହଙ୍କାର ପ୍ରକାଶ କରିବାକୁ ଯାଇ ଲେଖିଛନ୍ତି - ''କହେ ଉପଇନ୍ଦ୍ର ଭଞ୍ଜ ମୁଁ ହୋଇଛି ଶବଦ ସାଗର ପାର ।'' ଏହି ଶବ୍ଦ ପାଣ୍ଡିତ୍ୟ ଅର୍ଜନ ପାଇଁ ସେ ବହୁ ପ୍ରସିଦ୍ଧ ସଂସ୍କୃତ ଅଭିଧାନ ଓ କୋଷଗ୍ରନ୍ଥମାନ ଅଧ୍ୟୟନ କରି ଆୟତ୍ତ କରିଥିଲେ । ତାଙ୍କର ଗୀତାଭିଧାନର ନିମ୍ନୋକ୍ତ ପଙ୍କ୍ତିରୁ ଜଣାଯାଏ ଯେ ସେ ଅମରସିଂହଙ୍କ 'ଅମରକୋଷ' (୪ର୍ଥ-୫ମ ଶତାବ୍ଦୀ), ଶାଶ୍ୱତଙ୍କର 'ଅନେକାର୍ଥ ସମୁଚ୍ଚୟ' (୬ଷ୍ଠ-୭ମ ଶତାବ୍ଦୀ), ଯାଦବ ପ୍ରକାଶଙ୍କ 'ବୈଜୟନ୍ତୀ' (୧୧ଶ ଶତାବ୍ଦୀ), ମହେଶ୍ୱର ଆଚାର୍ଯ୍ୟଙ୍କ 'ବିଶ୍ୱ ପ୍ରକାଶ' (୧୨ଶ ଶତାବ୍ଦୀ), ମେଦିନୀ କରଙ୍କ 'ମେଦିନୀ କୋଷ' (୧୨ଶ-୧୪ଶ ଶତାବ୍ଦୀ), ପୁରୁଷୋତ୍ତମ ଦେବଙ୍କ 'ତ୍ରିକାଣ୍ଡ କୋଷ' (୧୩୦୦ ଖ୍ରୀ.), ଏହି ଛଅଟି କୋଷ ଗ୍ରନ୍ଥ ଅଧ୍ୟୟନ କରିଥିଲେ–

ଗୀତ ଅଭିଧାନ ହୋଇ ସାବଧାନ ଶୁଣ ସୁଜନେ ସନ୍ତୋଷ

ଆମର ତ୍ରିକାଣ୍ଡ, ଯାଦବ, ଶାଶ୍ୱତ, ମେଦିନୀ, ବିଶ୍ୱ ପ୍ରକାଶ ।

ପ୍ରଚୁର ଶବଦ ଯେତେ ବା କହିବି ଛାଡ଼ି ଅପ୍ରଚୁର ମାନ ।

ଏହାଛଡ଼ା ସଂସ୍କୃତ ଷଟକାବ୍ୟ, ପୁରାଣ, ଶାସ୍ତ୍ର,ଇତିହାସ, ଜ୍ୟୋତିଷ, ଆୟୁର୍ବେଦ, ଧନୁର୍ବେଦ, ତନ୍ତ୍ର, ଅଭିଧାନ, ଛାନ୍ଦ, ଅଳଙ୍କାର, ବ୍ୟାକରଣ, କଳାବିଦ୍ୟା, କାମସୂତ୍ର, ଦଣ୍ଡନୀତି, ରାଜନୀତି, ସ୍ମୃତି, ଦର୍ଶନ, ଭୂଗୋଳ, ପ୍ରଭୃତିରେ ମଧ୍ୟ ସେ ପ୍ରବୀଣ ଥିବାର ସତ୍ୟ ତାଙ୍କର ପ୍ରଣୀତ ଗ୍ରନ୍ଥମାନଙ୍କରୁ ସ୍ପଷ୍ଟ ପ୍ରତିପାଦିତ ହୋଇଥାଏ । ସଂସ୍କୃତ ସାହିତ୍ୟରେ ଉପେନ୍ଦ୍ର ଭଞ୍ଜଙ୍କର ଯେ ଅଗାଧ ପାଣ୍ଡିତ୍ୟ ଥିଲା ତାହାର ପ୍ରମାଣ ପାଇଁ ଯୁକ୍ତି ଅନାବଶ୍ୟକ । ବିଭିନ୍ନ ସଂସ୍କୃତ ଗ୍ରନ୍ଥରେ ଧୁରୀଣ ଥିବାର ଦୃଷ୍ଟାନ୍ତ ତାଙ୍କ ରଚନାମାନଙ୍କରେ ପ୍ରଚୁର ଯଥା-

ଟିପ୍ପଣୀ (୧) କବି କଳ୍ପଲତା ମତେ ଏ ଭାବେ
ସାହିତ୍ୟ ରତ୍ନାକର ମାଘ କାବ୍ୟେ ।
x x x x
ଯାହା ବାଲ୍ମୀକେ କାଳିଦାସେ ଖ୍ୟାତ
କରିଛନ୍ତି ତାହା ରଚନେ ଚିତ୍ତ ।

(୨) ମୀମାଂସା ବେଦ ବେଦାନ୍ତ
ଟୀକା ପୁସ୍ତକ ଏ ସତେ
ଜୈମିନୀ ବିଖନ ବ୍ୟାସୀ । ପ୍ରଶଂସି ତୋଷ
କଲ୍ୟାଣେ କର ଅଞ୍ଜଳି
କରେ ପୁଣି ପତଞ୍ଜଳି
ବଇଶେଷିକ ସଂଖ୍ୟାରେ, ସାକ୍ଷୀ ପ୍ରକାରେ ।

(୩) ରସ ପଞ୍ଚକ କର୍ଣ୍ଣରେ ବର୍ଣ୍ଣନା ହେବାରୁ ରସ ପଞ୍ଚକ ଏ ବୋଲାଇବ
ରସ ତରଙ୍ଗିଣୀ ଗ୍ରନ୍ଥ ସାହିତ୍ୟ ଦର୍ପଣ କବି ସମ୍ମତି ଏ ଆସିବ ।
x x x x
ପ୍ରତି ପ୍ରତି କରି ରଚଇ ସାହିତ୍ୟ ଦର୍ପଣ କବି ସମ୍ମତି ଏ ଆସିବ ।

ଅସାଧାରଣ ଶବ୍ଦ - ପାଣ୍ଡିତ୍ୟର ଅଧିକାରୀ କବି ଉପେନ୍ଦ୍ର ଭଞ୍ଜ ତାଙ୍କର କାବ୍ୟମାନଙ୍କର ଧ୍ୱନି, ଅକ୍ଷର ଓ ଶବ୍ଦର ଅଦ୍ଭୁତ ଯାଦୁ ଦେଖାଇଥିବାରୁ ବିଜୟ ଚନ୍ଦ୍ର ମଜୁମଦାର ତାହାଙ୍କୁ 'ଶବ୍ଦର ଯାଦୁକର' (Juggler of words) ଭାବରେ ଅଭିହିତ କରିଥିଲେ । 'ବୈଦେହୀଶ ବିଳାସ' କାବ୍ୟ ଆମୂଳଚୂଳ ବ ଆଦ୍ୟ ଅକ୍ଷର ନିୟମରେ, 'ସୁଭଦ୍ରା ପରିଣୟ' ସ-ଆଦ୍ୟ ଅକ୍ଷର ନିୟମରେ, କଳା କଉତୁକ 'କ'- ଆଦ୍ୟପ୍ରାନ୍ତ ଅକ୍ଷର ନିୟମରେ, ଅବନାରସ ତରଙ୍ଗ ଅବନା ଅକ୍ଷର ନିୟମରେ ରଚନା କରାଯାଇଥିବା ପ୍ରକୃତରେ ଅଦ୍ଭୁତ କବି ପ୍ରତିଭାର ପରିଚାୟକ । ଏହି ଶବ୍ଦର ଯାଦୁ ପ୍ରଦର୍ଶନ ପାଇଁ ସେ ନାନା ପ୍ରକାର ଅନୁପ୍ରାସ, ଯମକ, ଶ୍ଳେଷ, ଅଳଙ୍କାର, ଶୃଙ୍ଖଳା, ସିଂହାବଲୋକନ, ବ୍ୟାଘ୍ରଗତି, ଅନ୍ତର୍ଲିପି, ଚ୍ୟୁତାକ୍ଷର, ଦତ୍ତାକ୍ଷର, ଗୋମୂତ୍ର ଛନ୍ଦ, ବିଲୋମ, ମେଷଯୁଦ୍ଧ, ବକ୍ରୋକ୍ତି, ଏକାକ୍ଷର, ନିରୋଷ୍ଠକ, ସୌଷ୍ଠକ, ପୁନରୁକ୍ତି ବଦାଭାସ, ତ୍ରିଭଙ୍ଗୀ, ଅବନା ପ୍ରଭୃତିର ଆଶ୍ରୟ ନେଇଛନ୍ତି । ଗୋଟିଏ ଗୋଟିଏ କାବ୍ୟ କେବଳ ଏହି ଶବ୍ଦ ପାଣ୍ଡିତ୍ୟ ପ୍ରଦର୍ଶନ ଉଦ୍ଦେଶ୍ୟରେ ହିଁ ରଚିତ ହୋଇଛି । କାବ୍ୟମାନଙ୍କରେ ତାଙ୍କର ଶବ୍ଦ ପାଣ୍ଡିତ୍ୟର ବିଭିନ୍ନ ବିଭାବ ସମ୍ପର୍କରେ ସେ ସୂଚନା ମଧ୍ୟ ଦେଇଛନ୍ତି ।

ଯଥା- ପ୍ରଥମେ ଆଦ୍ୟ ଯମକ ଘେନ ଶୁଦ୍ଧ ଚିତ୍ତେ
ଦ୍ୱିତୀୟ ଅବନା, ମଧ୍ୟଯମକ ତୃତୀୟ
ଛେକାନୁପ୍ରସାରେ ପୁଣି ଅତି ରମଣୀୟ ।
ଚତୁର୍ଥ ଅଦ୍‌ଭୂତ ବିରୋଧାଭାସ ପଞ୍ଚମେ
ପଷ୍ଟେ ରୂପକ ବୃତ୍ତି ଅନୁପ୍ରାସ ସପ୍ତମେ ।
ଅଷ୍ଟମରେ ମନୋରମମ ସିଂହାବଲୋକନ
ନବମ ପ୍ରାନ୍ତଯମକ ମାନସ ରଞ୍ଜନ ।
ଦଶମେ ତ୍ରିଭଙ୍ଗୀ ଏକାଦଶରେ ରୁଚିର
ଆଦ୍ୟପାନ୍ତଯମକ ଚିତ୍ତକୁ ବଶକର ।

ଦ୍ୱାଦଶ ଆଶ୍ରୟ ଯୋଡ଼ିଯମକ ତ୍ରିଦଶେ

ଟିପ୍ପଣୀ

ଚତୁର୍ଦ୍ଦଶେ ଦୃଷ୍ଟାନ୍ତର ଅତ୍ୟନ୍ତ ସରସେ ।
ଅନୁଲୋମ ପ୍ରତିଲୋମ ପଞ୍ଚଦଶେ ଘେନ
ଷଷ୍ଠଦଶ ଛାନ୍ଦେ ଅଛି ଏତେକ ବିଧାନ ।
ପୁନରୁକ୍ତି ବଦାଭାସ ଜନମନୋହର
ଦତ୍ତାକ୍ଷର ବ୍ୟୁତାହାର ଦତ୍ତଚ୍ୟୁତାକ୍ଷର ।
ଏକାକ୍ଷର ସଓଷ୍ଠକ ନିରୋଷ୍ଠକ ଘେନି
ମହାଯମକ ସର୍ବଯମକ ଏହୁ ବେନି ।
ଯମକ ପ୍ରଧାନ କରି ଯେଣୁ କଲି ଗୀତ
ଶ୍ଳେଷ ଛାନ୍ଦ ନ ବିରତି କଲି ସମାପତ ।

ପ୍ରାଚୀନ ଆଳଙ୍କାରିମାନେ 'ଚିତ୍ରକାବ୍ୟ'କୁ କବିର ଅପୂର୍ବ ପାଣ୍ଡିତ୍ୟର ନିଦର୍ଶନ ରୂପେ ବିଚାର କରି ଆସିଛନ୍ତି । ଏଥିରେ ଶବ୍ଦଜ୍ଞାନ ସହିତ ଶବ୍ଦ - ଗଠନ କୌଶଳ ଜଡ଼ିତ ଥିବାରୁ ବହୁ ଏ କ୍ଷେତ୍ରରେ ଅଗ୍ରସର ହୋଇପାରି ନାହାନ୍ତି । କିନ୍ତୁ ମୁଷ୍ଟିମେୟ କବି ନିଜର ପାଣ୍ଡିତ୍ୟର ପ୍ରକୃଷ୍ଟ ପ୍ରଦର୍ଶନ ନିମିତ୍ତ ଚିତ୍ରକାବ୍ୟ କ୍ଷେତ୍ରରେ ପାଦ ଦେଇଛନ୍ତି । ଉପେନ୍ଦ୍ରଙ୍କ ପୂର୍ବରୁ ଚିତ୍ରକାବ୍ୟ ଥିବାର ପ୍ରମାଣ ମିଳିନାହିଁ । ତାଙ୍କ ପରେ ସଦାନନ୍ଦ, ଅଭିମନ୍ୟୁ, ଯଦୁମଣି ପ୍ରଭୃତି ସ୍ୱଳ୍ପ ସଂଖ୍ୟକ କବି ଏ କ୍ଷେତ୍ରରେ ଯଶ ଅର୍ଜନ କରିଛନ୍ତି । କିନ୍ତୁ ଓଡ଼ିଆ ସାହିତ୍ୟରେ ଉପେନ୍ଦ୍ର ଭଞ୍ଜ ଚିତ୍ରକାବ୍ୟ ରଚନାରେ ଶ୍ରେଷ୍ଠ ସିଦ୍ଧିର ଅଧିକାର ଓ ତାଙ୍କର 'ଚିତ୍ରକାବ୍ୟ ବନ୍ଧୋଦୟ' ହେଉଛି ଚିତ୍ରକାବ୍ୟର ଶ୍ରେଷ୍ଠ ଆଦର୍ଶ । ଏଥିରେ କବି ଅଙ୍ଗାଳି, ସୂର୍ଯ୍ୟରଥ, ପ୍ରାସାଦ, ପିଢ଼ି, ବିମାନ, ମଣ୍ଡପ, ମହାରଥ, ପୁଷ୍ପକ ରଥ, ପ୍ରାଚୀନ ରଥ, ଚକ୍ର, ପଞ୍ଚମସ୍ୟ ଯୁଗଳ ନାଗ, ଗିଳମସ୍ୟ,ଶୂଳ, ଖଡ୍‌ଗ, ପରଶୁ, ପୁଚ୍ଛ, ମସ୍ୟ, ଶଙ୍ଖ, ଷୋଡ଼ଶଦଳ, ଶିବଦଳ, କବାଟ, ଅଷ୍ଟଦଳ, ଦୋପୁର, ଆବୃତ ପଦ୍ମ, ଚତୁରଙ୍ଗ, ଅଶ୍ୱଗତି, ଗୁଚ୍ଛ, ଗଦା, ଡମ୍ବୁରୁ, ବଜ୍ର, ଶକଟ, ନାଗନାଡ଼ି, କୂର୍ମ, ଗୋମୂତ୍ର, ବାଣା, ଜ୍ୟୋତିଶ୍ଚକ୍ର, ରବା, କାକପାଦ, ମାଳା, ତ୍ରିଶାଖା ଯମଦର, ଫଳକ, କିଙ୍କିଣୀ, ଲଗୁଡ଼, ତରବାରୀ, କାତି, ଧନୁ, ଲତା, ଫାଶ, ଅଜାଯୁଦ୍ଧ, ନାଗପାଶ, ମହାପଦ୍ମ, ମହାଚକ୍ର, ଗବାକ୍ଷ, ସ୍ୱସ୍ତିକ, ଚକ୍ରକେଳି, ଛତ୍ରବନ୍ଧ, ଗଜଗତି, ପଦ୍ମଛତ୍ର, ତ୍ରାସ, ମେଷଯୁଦ୍ଧ, ବହିତ୍ର, ତୁରଙ୍ଗଗତି, ସର୍ବତୋଭଦ୍ର, ହଳ, ଲଙ୍ଗଳ, ଚନ୍ଦ୍ର, ବିମ୍ବରଥ, ଅଙ୍କୁଶ, ଛୁରିକା, ଯୁଗଳ, କୁକୁଟଯୁଦ୍ଧ, ଅଷ୍ଟକୋଣ, ଚାମର, ପର୍ଯ୍ୟାଙ୍କ- ଏହିପରି ୮୪ଟି ବନ୍ଧର କବିତା ରଚନା କରାଯାଇଛି ।

ଭାଷାର ସୌଷ୍ଠବ ପାଇଁ ଉପେନ୍ଦ୍ର ସୃଷ୍ଟି କରିଛନ୍ତି ବହୁ ଯମକ । ତାହାର କେତୋଟି ଦୃଷ୍ଟାନ୍ତ ହେଉଛି-

(୧) ଆଦ୍ୟଯମକ :

ବାରେ ବାରେ ଶିବ ଶିବ ସେ ଘୋଷେ ।
ବାରେ ବାରେ ବ୍ରତ ମାନ ମନାସେ ବାରେ ବାରେ ନାହିଁ ମୂର୍ଚ୍ଛା ସଖୀ ।
ବାରେ ବାରେ ଭୟ ସଂଶୟ ରଖି ।

(୨) ପ୍ରାନ୍ତ ଯମକ :

ବୋଧ ହେଲା ଚିତ୍ତ ସାତ୍ତ୍ୱିକେ ତା'ର ।
ବିଲୋକ ହେଲା କେତେ ହ୍ରାସ ତା'ର ବିଗତ ପ୍ରଭାକି ପ୍ରଭାତ ତା'ର ।
ବେତନ ପାଣି କେତେ ଯଥା ତା'ର ବେଦନାରୁ ତା'ର ।
ବୋଲି ବିହେ ସ୍ତୁତି ସେ ବିଧାତାର ।

(୩) ଆଦ୍ୟ ପ୍ରାନ୍ତ ଯମକ :

ବିଷଲ୍ୟ ରାମ ପ୍ରାପତେ ହବିଷ ।
ବିଷୟ ଅନ୍ତର ଅଶନ ବିଷ ପ୍ରଭୁ ପ୍ରେମ ବାଣିଜ୍ୟେ ବିଶ ।

ଟିପ୍ପଣୀ

ବିଶଦ ଭାନୁ ଏ କିଳବିଷ ।
ବିଷଧର ବିଷ ।
ବିଷମ ତାପ ବଶ ଏ ଭବିଷ ।

(୪) **ମାଳଯମକ :**

ବୃହଭାନୁ ଭାନୁ ଭାନୁ ପ୍ରଭା ତାପ ନାହିଁ
ବୃତ ତମାଳ ମାଳ ମାଳତୀ ଲତା ଯହି ଯେ ।

(୫) **ସର୍ବଯମକ :**

ବିଳାସିନା ଏ ସାରଙ୍ଗ ସାର ସଚକ୍ରରେ
ବିଳାସିନୀ ଏ ସାରଙ୍ଗ ସାରସ ଚକ୍ରରେ ଯେ
ବରାହ ବରେ ପ୍ରକାଶ ମା ଯେ ଦନ୍ତରେ
ବରାହରେ ପ୍ରକାଶମାନ ଯେ ଦନ୍ତର ଯେ ।

(୬) **ମଧ୍ୟଯମକ :**

ଦେଖରେ ନଳିନି । ନଳିନୀ ନଳିନୀରେ ପୂରିତ
ଭ୍ରମନ୍ତି ଭ୍ରମରେ ଭ୍ରମରେ; ଭ୍ରମରେ ଏ ଶୋଭିତ ।

(୭) **ମହାଯମକ :**

ବସନ୍ତ ବସନ ବଶ ମହାଯମକରେ
ବସନ୍ତ ବସନ୍ତପକ୍ଷୀ ବସନ୍ତ ଦ୍ରୁମରେ ଯେ
ତୀର୍ଥ ବୀର୍ଥ ଶୋଭା ଦିଶି କୁମୁଦ କୁମୁଦ
ବିଲୋକି ହାସ ପ୍ରକାଶି କୁମୁଦକୁ ମୁଦ ଯେ ।

(୮) **ଯୋଡ଼ି ଯମକ :**

ଦିନେ ଘନ ସାର-ସାର ଭରି ପାନ ତାର ତାର
ବରମୁଖୀ ଦେଉଁ ବାରବାର
ଡକନ୍ତେ ମୟୂର ଉର   ଉଲ୍ଲସି ଦର୍ଦ୍ଦୂର ଦୂର
ଚେତା କଲା ହୋଇ ଥର ଥର ହୋଇ ଜଳଧର

(୯) **ତ୍ରିଭଙ୍ଗ ବା ତ୍ରିବୃତ୍ତ ଯମକ :**

ରାମା ଶିଶିରେ ଘୋର ନିଶିରେ ଦୁଃଖ ରାଶିରେ ଭାସି
ବସି ଏକାନ୍ତ ମାନସେ କୀନ୍ତ ସ୍ୱରୂପ କାନ୍ତ ଘୋଷି ।

ଗୋଟିଏ ମାତ୍ର ଅକ୍ଷରକୁ ନେଇ ଭିନ୍ନ ଭିନ୍ନ ଶବ୍ଦ ଗଠନ କରି ସେଗୁଡିକୁ ଭିନ୍ନ ଭିନ୍ନ ଅର୍ଥରେ କାବ୍ୟରେ ବ୍ୟବହାର କରିବା ପଦ୍ଧତି ରୀତିଯୁଗୀୟ କାବ୍ୟର ଅନ୍ୟ ଏକ ବୈଶିଷ୍ଟ୍ୟ ।

ଯଥା- କକୁ କକୃ କୋ କୋ କାକ କାକା କକୁ କ୍ରକ
ବିକେ କକ କେକୀ କେକୋ କକି କୀଙ୍କ କକ
(ନାଶି ଏମାନଙ୍କୁ ପୋଷି ବ୍ୟାଧ ବାଳ ତେବେ)
ରଖି ରଖି ଗୋପ୍ୟପୁରେ ବଞ୍ଚାଇଲୁ ଭାବେ ।)

ଅର୍ଥାତ୍ - କକୁ - ବର୍ଷାକାଳ ପବନକୁ, କକୃ - ଡାହୁକ ଶବ୍ଦକୁ, କୋକୋ - ଚକ୍ରବାକ ଶବ୍ଦକୁ, କାକ କାକା - କାଉର କା - କା ଶବ୍ଦକୁ, କକୁ - ବର୍ଷା ଜଳକୁ, କ୍ରକ - କରକା ପଥରକୁ, କିକେ - ମୟୂର ଶବ୍ଦକୁ, କକ- ଝିଙ୍କର ପକ୍ଷୀ ନାଦକୁ, କେକି ମେଘ ଘଡ଼ଘଡ଼ିକୁ, କେକୋ- ଭେକ ଶବ୍ଦକୁ, କକି - କଙ୍କିଶିଆଳିର କିଙ୍କ ଶବ୍ଦକୁ ଶୁଣି ।

ଟିପ୍ପଣୀ

କକ - କାମତାପ ନାଶିବା ସକାଶେ ବ୍ୟାଧ (ବାଣୁଆ) ଓ ବ୍ୟାଧ (ନଳୁଆ କେଳା)କୁ ପୋଷି ନିରାପଦ ସ୍ଥାନରେ ସଜନୀକି ଅତ୍ୟନ୍ତ ଯତ୍ନରେ ପାଳନ କଲୁ (୯୫)

ଗୋଟିଏ ଗୋଟିଏ ଶବ୍ଦକୁ ଏକାଧିକ ଅର୍ଥରେ ବ୍ୟବହାର କରିବା ପଦ୍ଧତି ଓଡ଼ିଆ କାବ୍ୟମାନଙ୍କରେ ଗୃହୀତ ହେବା ଫଳରେ ଓଡ଼ିଆ ଭାଷାର ଅନୁଶୀଳନ ଅତୀବ ସୂକ୍ଷ୍ମ, ଗଭୀର ଓ ବ୍ୟାପକ ହୋଇ ଉଠିଥିଲା । ଯଥା -

ବନ୍ଦଇ ଦୀନ ବାନ୍ଧବ ହରି ଯେ ତମ ଚକ୍ର ଖଣ୍ଡନକାରୀ

ସଦା କମକଳାନନ୍ଦ ବିସ୍ତାରି ସଭାବେ ଇନ ଯେ,

ବିଭୁ ଅନନ୍ତ ଅଙ୍କ - ବିହାରୀ କର ପ୍ରତାପ ଯାର ସଞ୍ଚରି

ନିଶାଚରଙ୍କ ଉଲ୍ଲାସ କହରି ପୂଜେ ସୁମନ ଯେ ।

ବଇନତେୟ ଯାହା ଅଗ୍ରତେ ସ୍ଥିତ ଯେ

ବଇକୁଣ୍ଠ-ପକ୍ଷକ-ଲୋକ ତୋଷି ଯେ ।

ବିକାଶ ଅଖଣ୍ଡିତ ମଣ୍ଡଳେ ସିଂହଭାବହେର କ୍ରୀଡ଼ିତ କାଳେ

ଭବେ ତରିର ହୋଇ ମଞ୍ଜୁଳେ ଗିରି ଉଦିତ ଯେ ।

ଏଠାରେ କବି ଗୋଟିଏ ପଦରେ ବୈକୁଣ୍ଠବାସୀ ବିଷ୍ଣୁ, ସୂର୍ଯ୍ୟ, ସୂର୍ଯ୍ୟବଂଶୀ ରାମଚନ୍ଦ୍ର, ଶିବ ଓ ନୀଳଗିରି ନାଥ ଜଗନ୍ନାଥଙ୍କୁ ସ୍ତୁତି କରିଛନ୍ତି ।

ରୀତିଯୁଗୀୟ କବି ଶବ୍ଦ ଗଠନ ବେଳେ ଏପରି ବିଦଗ୍ଧତା ପ୍ରକାଶ କରିଛି ଯେ ତହିଁରୁ ଏକ ବା ଏକାଧିକ ଅକ୍ଷର କାଟି କାଟି ମଧ୍ୟ ଅର୍ଥଯୁକ୍ତ ପଂକ୍ତି ସୃଷ୍ଟି କରିପାରିଛି । ଏଦୃଷ୍ଟିରୁ କୋଟି ବ୍ରହ୍ମାଣ୍ଡ ସୁନ୍ଦରୀର ପଞ୍ଚବିଂଶ ଛାନ୍ଦ ଆଦର୍ଶସ୍ଥାନୀୟ । ଏପରି ଶବ୍ଦ ପାଣ୍ଡିତ୍ୟ ବିଶ୍ୱ ସାହିତ୍ୟରେ ବିରଳ । ଅକ୍ଷତ ଭାବରେ ଛାନ୍ଦଟି ବର୍ଷାଋତୁକୁ ବୁଝାଏ ଓ ରାଗିଣୀଟି ହୁଏ ଚିନ୍ତାଦେଶାକ୍ଷ । ପ୍ରତ୍ୟେକ ପାଦରୁ ୧ମ ଅକ୍ଷର କାଟିଦେଲେ ଛନ୍ଦଟି ଶୀତଋତୁକୁ ବୁଝାଏ ଓ ରାଗିଣୀ ହୁଏ କାଫିକାମୋଦୀ । ପ୍ରତି ପାଦରୁ ୨ଟି ଲେଖାଏଁ ଅକ୍ଷର କାଟି ଦେଲେ ଏହା ଗ୍ରୀଷ୍ମଋତୁକୁ ବୁଝାଏ ଓ ରାଗିଣୀ ହୁଏ, ମାଳ ବରାଡ଼ି । ଉଦାହରଣ ସ୍ୱରୂପ ଗୋଟିଏ ପଦ ନିଆଯାଉ-

ଆସାର ସଘନକାଳ ହେଲା ଉଦୟ

ଅସିତ ପରବଳରୁ ଦରଶମୟ ।

ଅର୍ଥ - ଅସାର (ବର୍ଷା ଅସରାର) ସଘନ (ନିବିଡ଼) କାଳ (ବର୍ଷା ସମୟ) ଉଦିତ ହୋଇ ଅସିତ (କୃଷ୍ଣବର୍ଣ୍ଣ) ପ୍ରବଳ ହେବାରୁ (ଚତୁର୍ଦ୍ଦିଗ) ଦରଶମୟ (ଦର୍ଶମୟ- ଅମାବାସ୍ୟାମୟ) ଦେଖାଗଲା ।

ଗୋଟିଏ ଲେଖାଏଁ ଅକ୍ଷର କାଟିଦେଲେ -

ସରସ ଘନକାଳ ହୋଇ ଉଦୟ
ସିତ ପରବଳରୁ ଦରଶମୟ

ଅର୍ଥ - ସାରସ (ପଦ୍ମ) ଘନ (ଘ୍ନ-ବିନାଶକ) ସମୟ (ଶୀତଋତୁ) ଉଦିତ ହୋଇ ସିତ (ଶୈତ୍ୟ) ପ୍ରବଳ ହେବାରୁ ଦର (ଶଙ୍ଖ ପରି ବରଫ ପଡ଼ିବାର) ସମୟ ଆସିଗଲା ।

ଦୁଇ ଦୁଇଟି ଅକ୍ଷର କାଟିଦେଲେ -
ରସଘନ କାଳ ହୋଇ ଉଦୟ
ତପର ବଳରୁ ଦରଶମୟ ।

ଅର୍ଥ- ରସ (ଜଳ) ଘନ (ଘ୍ନ-ବିନାଶକ) ସମୟ (ଗ୍ରୀଷ୍ମଋତୁ) ଉଦିତ୍ ହୋଇ ତପର (ଉତ୍ତାପର) ବଳ (ପ୍ରାଦୁର୍ଭାବ)ରୁ ଦର (ଭୟ) ସମୟର ଆସିଗଲା ।

ଟିପ୍ପଣୀ

ଏହିପରି ଭାବରେ ଶବ୍ଦକୁ ନେଇ ରୀତିଯୁଗୀୟ କବିମାନେ ନାନା ବାଜିଗରି ଦେଖାଇଛନ୍ତି । ଉପେନ୍ଦ୍ର ଭଞ୍ଜଙ୍କୁ ଏ ଯୁଗର ଶ୍ରେଷ୍ଠ କବି ଭାବରେ ଗ୍ରହଣ କରାଯାଇ ତାଙ୍କ କାବ୍ୟବଳୀରୁ ଏ ସମୟର ଭାଷାର ସ୍ୱରୂପ ବିଶ୍ଳେଷଣ କରାଯାଇଥିଲେ ହେଁ ଦୀନକୃଷ୍ଣ, ଅଭିମନ୍ୟୁ, ଯଦୁମଣି ପ୍ରଭୃତି ବହୁସଂଖ୍ୟକ କବିଙ୍କ୍ କାବ୍ୟରେ ଏହି ସ୍ୱରୂପ ଲକ୍ଷ୍ୟ କରିବାକୁ ମିଳେ । ଏହି ସମୟରେ କବିମାନେ ସଂସ୍କୃତ ଭାଷାର ଅଭିଧାନ, ବ୍ୟାକରଣ, ଅଳଙ୍କାରଶାସ୍ତ୍ର, କବ୍ୟାଦି ଚର୍ଚ୍ଚାକରି ତା'ପରେ ଓଡ଼ିଆ କାବ୍ୟ କବିତା ଲେଖିବାକୁ ପ୍ରୟାସୀ ହେବା ଫଳରେ ଏ ସମୟର ଓଡ଼ିଆ ଭାଷା ଅତୀତ କ୍ଲିଷ୍ଟ ଓ ଦୁର୍ବୋଧ୍ୟ ହୋଇପଡ଼ିଛି ।

ଓଡ଼ିଆ ଭାଷାକୁ ଏହିଭଳି ସ୍ୱରୂପକୁ ଲକ୍ଷ୍ୟ କରି ଐତିହାସିକ ମନମୋହନ ଚକ୍ରବର୍ତ୍ତୀ ମନ୍ତବ୍ୟ ଦେଇଛନ୍ତି -

"At the sametime the inordinate use of unfamiliar words and word-combinations and the constant straining after mere verbal excellences have produce various defects, such a unintelligibility, artificiality, over ornamentation, and unsuccesful, formations. Hardly any peom can be understood without a tika or commentary. and hence the lines loose the force and the vividness of impresion that common familiar words would have conveyed. Then again the too exclusive attention to ornamentation of words- the mere husk and shell off poetry-has led to the neglect of the inner esence.

ଭାଷାତତ୍ତ୍ୱ ଦୃଷ୍ଟିରୁ ଦେଖିଲେ କାବ୍ୟଯୁଗର ଭାଷାରେ ସ୍ୱାଭାବିକ ଓଡ଼ିଆ ଭାଷାର ଲକ୍ଷଣ ନାହିଁ ସତ, ତଥାପି ଏ ଯୁଗରେ ପର୍ଯ୍ୟାପ୍ତ ପରିମାଣରେ ସଂସ୍କୃତ ତତ୍ସମ ଓ ଅର୍ଦ୍ଧତତ୍ସମ ଶବ୍ଦର ସଂକଳନ ଫଳରେ ଓଡ଼ିଆ ଶବ୍ଦ ଭଣ୍ଡାର ସମୃଦ୍ଧ ହୋଇପାରିଛି ଓ ଏକ ଉଚ୍ଚକୋଟିର ସାହିତ୍ୟ ଗଢି ଉଠିପାରିଛି ।

ରୀତିଯୁଗ ବା କାବ୍ୟଯୁଗରେ ଓଡ଼ିଆ ଭାଷା କିପରି ବିକାଶ

ସଂସ୍କୃତ ସାହିତ୍ୟର ଆଦର୍ଶ ଗ୍ରହଣ କରି ତତ୍ସମ ଶବ୍ଦ ବହୁଳ ପ୍ରୟୋଗରେ କାବ୍ୟ ଯୁଗର କବିମାନେ ଯେଉଁ କାବ୍ୟ ନିର୍ମାଣ କଲେ ତାହା ଅଳ୍ପସଂଖ୍ୟକ ବିଦଗ୍ଧ ପାଠକଙ୍କ ଭିତରେ ହିଁ ସୀମାବଦ୍ଧ ରହିଗଲା ଓ ବିପୁଳ ସଂଖ୍ୟକ ଜନତାଠାରୁ ଦୂରେଇଗଲା । ଅଷ୍ଟାଦଶ ଶତାବ୍ଦୀର ଶେଷ ଭାଗରେ ଉନବିଂଶ ଶତାବ୍ଦୀର ପ୍ରଥମ ଭାଗରେ କେତେଜଣ ସାହିତ୍ୟକ ଦେଖାଦେଲେ ଯେଉଁମାନେ ସଂସ୍କୃତ ଶବ୍ଦ ଓ ପ୍ରାକୃତିକ ଓଡ଼ିଆ ଶବ୍ଦର ମଧୁର ସମନ୍ୱୟ ଘଟାଇଲେ । ଏପରିକି ଭଞ୍ଜଙ୍କ ଶ୍ରେଷ୍ଠ କାବ୍ୟ-ଶିଷ୍ୟ ଅଭିମନ୍ୟୁ ଯଦିଓ ତାଙ୍କର କାବ୍ୟମାନଙ୍କରେ ବିଭିନ୍ନ ବର୍ଣ୍ଣାନୁପ୍ରାସ (ସ୍ୱର ଓ ବ୍ୟଞ୍ଜନ ଭିତ୍ତିକ), ବିଭିନ୍ନ ଯମକ (ଆଦ୍ୟ, ପ୍ରାନ୍ତ, ଆଦ୍ୟପ୍ରାନ୍ତ, ଏକାକ୍ଷରାଦ୍ୟ, ଦ୍ୱିବର୍ଣ୍ଣାଦ୍ୟ, ଦ୍ୱନ୍ଦ୍ୱାଦ୍ୟ, ଦ୍ୱିରୁକ୍ତି, ଯୁଗ୍ମ, ସମଗ୍ର, ଅନୁଚ୍ଛନ୍ଦ, ତ୍ରିବୃତ୍ତ, ସମପାଦ, ଧ୍ୱନି, ସର୍ବ, ସାର, ମହା, ଆଦି), ଅନ୍ତଲିପି, ବହିଲିପି, ଚ୍ୟୁତାକ୍ଷର, ଦତ୍ତାକ୍ଷର ପ୍ରଭୃତିର ପ୍ରୟୋଗ କରିଛନ୍ତି ଓ 'ଟାଣ ଚଣା ଚର୍ବଣ ନାରଦ କଳାପରି ଟେକ ଓଜ ଭଜିବ ଅବଶ୍ର ଶ୍ରମ କରି' (୧୦୦) ପରି ପଦମାନଙ୍କରେ ତାଙ୍କ କାବ୍ୟର ପାଣ୍ଡିତ୍ୟ ପ୍ରଧାନ୍ୟର ପ୍ରଦର୍ଶନ କରିଛନ୍ତି, ତଥାପି କହିଛନ୍ତି - ''ଦିବ୍ୟ ଅଦିବ୍ୟ ଭାଷାରେ ପଦ ହେବ ସିଦ୍ଧି, ଦେଖ ମହାଜନ ମାର୍ଗ ପରମ୍ପରା ବିଧି ।'' (୧୦୧) ସେ କେବଳ ଏହା କଥାରେ କହି ଦେଇ ନାହାନ୍ତି ବାସ୍ତବତା ପ୍ରଦର୍ଶନ କରିଛନ୍ତି । ତାହାର କେତୋଟିକ ଦୃଷ୍ଟାନ୍ତ ହେଉଛି -

(୧) ଭଙ୍ଗୀ ବିଷୟରେ କୃଷ୍ଣ ଗଣ୍ଡିଆ । କାହାଟିସ୍ଥିତ ଦେଖି ମାଠିଆ
ବୋଲନ୍ତି ବନ୍ଧୁ ମୁଁ ତୋର ବେଠିଆ । ପାଣି ଆଣିବାକୁ ମୋତେ ପଠିଆ ।।

x x x x

କରରେ ଦେଇ କର ପଇଠିକି । କହୁଛନ୍ତି କାହ୍ନୁ କେଉଁ ପେଣ୍ଠୀକି
ତୁ ମୋର ସମାନ ହୃଦ ଗଣ୍ଠିକି । ମନେ ନ ରଖିବୁ କଥା ଗଣ୍ଠିକି ।

x x x x

କେ କହଇ ହରି ତୋର ବଡ଼ାଇ । ରାଜା ଆଗେ କହି ଦେବୁ ଛଡ଼ାଇ
ନନ୍ଦର ସମ୍ପତ୍ତି ଦେବୁ ବୁଡ଼ାଇ । ଦେବୁ ସର୍ବେଶ୍ୱର ପଣ ଛଡ଼ାଇ ।

(୨) ଦିନୁ ଦିନ ବଢାଇଲେ ପୀରତି । ହଟ ନାଟ କାହିଁ କେତେ କରନ୍ତି । ଟିପ୍ପଣୀ

ସେ ନଗ୍ରରେ ଯେତେ ପତି ବରତୀ । ତାହାଙ୍କର ମନ ହେଲା ଆରତୀ ।

ଧରି ନୋହିଲା ଧୃରତି ଯେ

ଲାଜ ଦୂର କଲେ ରତି ପତି ନିତି ଛାତି ଦେବାରୁ କରତି ଯେ । (୧୦୩)

(୩) କେବେ କୃଷ୍ଣ କାହାପୁରେ ପଶନ୍ତି । କେବେ ଗୋପୀ କେଉଁଠାକୁ ଆସନ୍ତି ।

କେ କାହାଠାକୁ ଯେ ଦୂତୀ ପେଶନ୍ତି । କେ କାହାର ଗୁଣ ପଣ ଘୋଷନ୍ତି ।

କେ କଣ୍ଠ ଜଗିବସନ୍ତି ଯେ

ଆସନ୍ତି ରସନ୍ତି ମିଶନ୍ତି ଭାଷନ୍ତି ହସନ୍ତି ରସେ ଭାସନ୍ତି ଯେ ।

ଏସବୁ କ୍ଷେତ୍ରରେ ଭାଷାର ସରଳତା ପ୍ରତି ଦୃଷ୍ଟି ଦିଆଯାଇଥିଲେ ମଧ୍ୟ ରୀତିଯୁଗୀୟ, ଅନୁପ୍ରାସ ପ୍ରତି ମଧ୍ୟ ଗୁରୁତ୍ୱ ଆରୋପ କରାଯାଇଅଛି ।

ରୀତିଯୁଗୀୟ ଦୀନକୃଷ୍ଣ ଓ କବିସୂର୍ଯ୍ୟ ସଦାନନ୍ଦ ବ୍ରହ୍ମା ମଧ କାବ୍ୟରେ ଦିବ୍ୟ-ଅଦିବ୍ୟ ବା ସଂସ୍କୃତ ପ୍ରାକୃତ ଉଭୟ ଭାଷାର ସମନ୍ୱୟ ଚାହୁଁଥିଲେ ଓ କାବ୍ୟରେ ଏହି ଆଦର୍ଶ ସମ୍ପର୍କରେ ସୂଚନା ଦେଇଥିଲେ । ଯଥା-

'କ' ଅକ୍ଷରେ ହୋଇଛି ନିୟମ । କଥା ନୋହେ ଦିବ୍ୟ ଅଦିବ୍ୟ ସମ ।

''ବହୁ ଛନ୍ଦ ବନ୍ଧ କାବ୍ୟ ପରାକୃତ ମତେ

ମୋ ମୁଖେ ପ୍ରକାଶିଲା ସଂସ୍କୃତ ସମ୍ମିଳିତେ ।''

ସଂସ୍କୃତ ଓ ସରଳ, ଓଡ଼ିଆ ଶବ୍ଦର ମଧୁର ସମନ୍ୱୟ ଘଟାଇ ଏବଂ ଅଧିକତର ଗଣମୁଖୀ କରାଇ କାବ୍ୟ କବିତା ରଚନା କରିବା କ୍ଷେତ୍ରରେ କବିସୂର୍ଯ୍ୟ ବଳଦେବ, ବ୍ରଜନାଥ ବଡ଼ଜେନା, ଭକ୍ତଚରଣ, ବନମାଳୀ ଓ ଗୋପାଳକୃଷ୍ଣ ନାମ ସ୍ମରଣୀୟ ।

କବିସୂର୍ଯ୍ୟ ବଳଦେବଙ୍କ ଭାଷା :

୧) ଖୁଆ ଦଣ୍ଡ ଛୁଆଁ ଖରାପ କ୍ଷୀରେ ସୁଆଦ ଥାଏ କି ଆଉ ।

୨) ତୁହାଇ ତୁହାଇ ପୁଟ ଦେଉଥିଲେ ଲୁହା କି ହୋଇବ ସୁନା ।

୩) ଛଣା ସୁଧା ପରି ଦିଶେ । ଛୁଇଁ ଦେଲେ ବିଷଟି ସେ ।

୪) ଟସର ମିଶାଇ ଦେଲେ ନିକି ଆଉ ପସନ୍ଦ ଦିଶଇ ପାଟ ।

୫) ଗଭାଫୁଲ ପାଦେ ମରଦିଲେ ମଦେ ଲଭେ ସିନା ଅକୀରତି ।

୬) କି ହେଲାରେ କହିତ ନୁହଇ ଭାରତିରେ ।

କାଲି ଯା ଦୂରରୁ ଦେଖି କଳନା କଲା ମୋ ଆଖି କଳା ଇନ୍ଦିବର ଆରତିରେ ।

୭) ଗୋଡ଼ ଖସି ଖେଦ ହେବାର ଦରଦ ଯିବାର ଉପାୟ କହ ।

୮) ଝୋଲା ମାଇଲା ତୁମ୍ଭଙ୍କୁ କାହିଁକି ?

୯) ଜୁଳାଇଲା ଚାରି ତାଳି ତଳେ ପଡ଼ିଯିବା ଭଳି

ହେଲିନି ଯେ କୁନ୍ଦ କରି ଦଶନା ଏ ସରିକିରେ ।

୧୦) ଫୁଙ୍କିଦେଲେ ଉଡ଼ିଯିବା ପରି ସଡ଼ି ଅଛିଟି ତନୁ ବଲ୍ଲରୀ ।

ଏହିଭଳି ସରଳ ଭାଷା ପ୍ରୟୋଗରେ କବିସୂର୍ଯ୍ୟ ପଟୁ ଥିଲେ ହେଁ ଭଞ୍ଜୀୟ କାବ୍ୟରୀତିରୁ ନିଜକୁ ମୁକ୍ତ କରିପାରି ନାହାନ୍ତି । ନିମ୍ନ ଶବ୍ଦ ଯୋଜନା ପ୍ରତି ଦୃଷ୍ଟି ଦିଆଯାଉ ।

ଟିପ୍ପଣୀ ଅଞ୍ଜନ ରୁଚିମଦ, ଗଞ୍ଜନ କେଶା । ଅଞ୍ଜନ ସାର ଘନ କେଶା ଅତସି କୁସୁମ ସମ ଶ୍ୟାମ କଳା, ବଳାହକ, ତୁଳାଦଳିତ ଲଳିତ ମୁଖୀ, ନୀଳ କୁନ୍ତଳା, କୁନ୍ଦରମ୍ୟହାସିନୀ, କୁନ୍ଦସ୍ୱନ ଶରଦିନ୍ଦୁ କରଣ ଗଣ ସୁନ୍ଦର ହସରୁଚି ବୃନ୍ଦ କରୁବିନ୍ଦାଧର, କୃଷ୍ଣକୁଞ୍ଚିତ, ଚାମର କେଶା । କୋଟି କଳାକାର କମନୀୟ ମୁଖୀ କ୍ରୀଡ଼ା ଚପଳ କୁରଙ୍ଗୀ ଦୃଶୀ, ଖେଳଲୋଳ ଖଞ୍ଜନାକ୍ଷୀ, ଖେଳାଖଞ୍ଜରୀଟଦୃଶା, ଡାଳିମ୍ବମଞ୍ଜି ମଞ୍ଜୁଳ ଦଶନା, ତୁଷାର ସାମ୍ୟସୁପ୍ରହସାନା, ନୂତନ ମନ୍ଦାର ବିମ୍ବକୁରୁ ବିନ୍ଦାଧରା, ପଲ୍ଲବ ଅଧିର ମଧୁବି ନିର୍ଝର, ଭୂରୁନୀଳ ଭୂଜଙ୍ଗୀ ଭ୍ରମର ଭଙ୍ଗୀ ରାଜକୁରଙ୍ଗୀ ଶିଶୁ ଦୃଶା ଇତ୍ୟାଦି ।

ଖାଣ୍ଟି ତତ୍ସମ ଶବ୍ଦ ସଙ୍ଗରେ ପ୍ରଚୁର ଶବ୍ଦ ଏପରିକି ବିଦେଶୀ ଶବ୍ଦ ଅବଲୀଳା କ୍ରମେ ବ୍ୟବହାର କରିବା କ୍ଷେତ୍ରରେ କବିସୂର୍ଯ୍ୟ ଓଡ଼ିଆ ସାହିତ୍ୟରେ ଅଗ୍ରଦୂତ । ଭାଷାର ଗୁରୁଚଣ୍ଡାଳ ଦୋଷ ପ୍ରତି ସେ ଦୃଷ୍ଟି ଦେଇନାହାନ୍ତି । କାବ୍ୟ କବିତା ପାଇଁ ସିଧାସଳଖ ଲୋକ ମୁଖରୁ ଶବ୍ଦ ସଂଗ୍ରହ କରିଛନ୍ତି । ଏହାଦ୍ୱାରା ତାଙ୍କର ରଚନା ଅଧିକ ଜୀବନ୍ତ ଓ ଲୋକ-ଜୀବନ ସଂପୃକ୍ତ ହୋଇପାରିଛି । ପ୍ରଚୁର ଦେଶୀ ବିଦେଶୀ ଶବ୍ଦ ଓ ରୂଢ଼ି ପ୍ରବଚନ ସଂଗ୍ରହ କରି ସେ ଓଡ଼ିଆ ଭାଷାକୁ ନୂଆ ଶକ୍ତିଦାନ କରିଛନ୍ତି । (୧୦୭)

ବ୍ରଜନାଥ ବଡ଼ଜେନାଙ୍କ ପଦ୍ୟଭାଷା :

ବ୍ରଜନାଥ ବଡ଼ଜେନାଙ୍କ ଅଧିକାଂଶ କାବ୍ୟ କବିତାର ଭାଷା ଆଧୁନିକ ଓଡ଼ିଆ ଭାଷାର ନିକଟତମ । ଏଥିରେ ରୀତିଯୁଗୀୟ କ୍ଳିଷ୍ଟତା,ଆଳଙ୍କାରିକତା, ପରୋକ୍ଷତା ବା କୃତ୍ରିମତା ନାହିଁ । ବିଭିନ୍ନ କାବ୍ୟର ଛାନ୍ଦମାନଙ୍କରୁ ଏହାର ପ୍ରମାଣ ମିଳିପାରିବ । ଯଥା -

ଏହି କାଳେ ହଜ୍ୱରେ ଭେଟିଲି ମୁହିଁ
ଏ ସମର ତରଙ୍ଗ ଗୀତକୁ ନେଇ ଯେ
ଆଜ୍ଞା ପ୍ରମାଣେ ପୁଣ ପଢ଼ିଲି ଗୀତ
ଜଣାଇଲି ପୁଣି ମୋ ଦୁଃଖ ସମସ୍ତ ଯେ ।
ମଣିମା ମନେ ଏହି ହେଉଛି ମୋର
ଶ୍ରୀକରକୁ କହିଲା ସେ ବେଦବର ଯେ
ଲକ୍ଷ ଲକ୍ଷ ଲୋକଙ୍କୁ ବଣ୍ଟ ପଡ଼ି
ବରଜନାଥ ବଡ଼ ଜେନାଙ୍କୁ ଛାଡ଼ି ଯେ ।
x x x
ବର୍ଣ୍ଣରେ ଅଟୁ ଆମ୍ଭେ ଶିଷ୍ଟ କରଣ
ରଘୁ ଅରକ୍ଷିତଙ୍କ ବଂଶ ନିପୁଣ ଯେ
ବାଲୁକେଶ୍ୱର ପଟ୍ଟନାୟକଙ୍କର
ଭାଗ୍ୟରେ ଥିଲୁ ଆମେ ଚାରି କୁମର ।
x x x
ମୋର ଘର ଢେଙ୍କାନାଳ ନଗରେ
ମୁକ୍ତା ଦେଈଙ୍କ ଶାସନ ଆଗରେ ।

ବ୍ରଜନାଥଙ୍କ କବିତାର ଭାଷାର ସ୍ୱରୂପ ବିଶ୍ଳେଷଣ ପାଇଁ ରାଜନଙ୍କୁ ଛଳୋକ୍ତି ହେଉଛି ଏକ ପ୍ରମାଣିକ ରଚନା । ଏହାର ଶବ୍ଦରାଜି ସାଧାରଣ ଜନତାର କଥିତ ଭାଷାରୁ ହିଁ ସଂଗୃହୀତ ହୋଇଛି । ଯଥା-

'ନୂଆ ଗାଁ ମୋତେ ଦିଆ ହୋଇଛି ଯେ ଯୁଗଯୁଗାନ୍ତ ପଡ଼ିଆ
ବାଘ ପୁଅ ତହିଁ ସାକ୍ଷାତତ ଜନ୍ମାଏ ପ୍ରଭୁ ଜାଣିଅଛି ତାହା ଯେ ।

ଟିପ୍ପଣୀ

ଚାରି ଭରଣ ରଣ କାହୁଁ ଶୁଝି ମୁଁ, ପାରି ହେବି ମହାବାହୁ
ଚିଠି ଖଣ୍ଡ ଘେନି ଛାମୁରେ ଦେଉଛି, ସରକାରେ ଗାଆଁ ରହୁ ।
କାହାଣେ କଉଡ଼ି ସରିକି ତହୁଁ ମୁଁ ପାରିଥିବି ଯେବେ ପ୍ରଭୁ
ଏକଥା ବୁଝାଯାଉ ମିଛ ହୋଇଲେ, ମିଛ କହଇ ମୁଁ ସବୁ ।
ସେ ଗାଆଁ ଚଷା ହଳିଆ ମୂଲିଆ ଯେ, ଆନ ଗାଁଆରେ ରହିଲେ
ଆଡ଼ା ମାନକେ ରହି ଆଣି ଗଲେ, ମୁଁ ମୂଷୁଳି ଧରି ଧାଇଁଲେ ।

ମୋହର କଉଁବଳ ଅଛି କାହାକୁ, ଆଣି ରଖିବି ଗାଆଁରେ
ଟଙ୍କା କଉଡ଼ି ମୋ ହାତେ ଥିଲେ, ସିନା, ଆସନ୍ତେ ମୋହ ନାଆଁରେ ।
ଦି ଘର ରୟତ ଅଛନ୍ତି ସେ କର, ତିନି ବରଷେ ନ ଦେଲେ
ମାଗି ମାଗି ଫୁଟି ନିୟମ ହିଁ ଦେଲି ତେବେ ତାହା ନ ମାନିଲେ ।
ମାଇ ମାଇପ ପୁରାଣ ପଣ୍ଡାବର, ପରା ଗାଉନ୍ତିଆ ମୁହିଁ
ଗିରଗିଆ ସେ ଗାଆଁ ଡିହେଇଛନ୍ତି, ତାଙ୍କୁ ଚାହିଁ ନ ପାରଇ

ଷାଠିଏ ବରଷ କାଳରେମୋହର ଉଠିବାକୁ ନାହିଁ ବଳ
ପିଠି ଅଣ୍ଟା ବେକ ଲାଗି ଗଲାଣି ମୋର ପୋଥି ଲେଖାରୁ କେବଳ ।''

ଅବଶ୍ୟ 'କେଳି କଳାନିଧି' କାବ୍ୟରେ ବ୍ରଜନାଥ ଭଞ୍ଜଙ୍କର 'ପ୍ରେମସୁଧାନିଧି' କାବ୍ୟର ପଦାଙ୍କ ଅନୁସରଣ କରିଛନ୍ତି, ତଥାପି ତାଙ୍କର ଭାଷା ଲୋକ ଭାଷା ଓ ଏ କ୍ଷେତ୍ରରେ ସେ ଜଣେ ବିଶିଷ୍ଟ ବିପ୍ଲବୀ ସାହିତ୍ୟିକ ।

ଭକ୍ତକବି ଗୋପାଳକୃଷ୍ଣଙ୍କ ଭାଷା :

ସଙ୍ଗୀତରେ ଲାଳିତ୍ୟ ସୃଷ୍ଟି ପାଇଁ ଗୋପାଳକୃଷ୍ଣ କେବଳ ଲଳିତ ଶବ୍ଦର ଚୟନ କରି ନାହାଁନ୍ତି । ଜନତାର ପ୍ରତିନିଧି ଭାବରେ ଜନତାର ଭାଷାକୁ ହିଁ ଶବ୍ଦ ସଂଗ୍ରହ କରିଛନ୍ତି । ଯଥା -

୧. ଉଠିଲୁ ଏଡ଼େ ବେଗି କାହିଁକିରେ ଦୁଃଖିଧନ
ଦଧି ମନ୍ଥାଇ ଦେବୁ ନାହିଁକିରେ ?
ଦେହ ପାଶୋରି ଦଣ୍ଡେ ନିଦ ନ ଗଲୁ ଏଡ଼େ
ବିଟୋଳ ହେଲୁ ମୋର ପାଇକିଁରେ ।
ତୁଛା ହାତଟା ଖାଇ ନାଚୁଛୁ କାହିଁପାଇଁ
ଶୁଖିକିଯିବୁ ନ ଚାହିଁ ଛାଇକିରେ ।

୨. ଅନୁସରିତ, ପ୍ରଭୁକାଳକ୍ଷାକ ଗଲା ସରିତ
କଣ ବିତରଣ କଲେ କେତେ ଉଣା ହୁଅନ୍ତା କରୁଣା - ସରିତ ।

୩. ଏଡ଼େ ଭାଗ୍ୟ ମୋର ହେବ କି ?
ହେବି ବୃନ୍ଦାବନେଶ୍ୱରୀ ସେବକୀ ?

ଏଇଠି ଲକ୍ଷ୍ୟ କରିବାର କଥା ଜନତାର ଭାଷାରେ ସଙ୍ଗୀତ ରଚନା କରୁଥିଲେ ମଧ କବି ରୀତିଯୁଗୀୟ ଅନୁପ୍ରାସ ଓ ଯମକକୁ ତ୍ୟାଗ କରିପାରିନାହାନ୍ତି । ଦ୍ୱିତୀୟ ଓ ତୃତୀୟ ଉଦ୍ଧୃତିରୁ ଏହା ସ୍ପଷ୍ଟ ହୋଇପାରିବ ।

ଟିପ୍ପଣୀ

ଭକ୍ତକବି ବନମାଳୀଙ୍କ ଭାଷା :

ବନମାଳୀ ମଧ୍ୟ ମୁଖ୍ୟତଃ ଜନତାର କଥିତ ଭାଷାରୁ ଶବ୍ଦ ଚୟନ କରିଛନ୍ତି । କେତୋଟି ଦୃଷ୍ଟାନ୍ତ ଲକ୍ଷ୍ୟ କରାଯାଉ-

(୧) ଜଗନ୍ନାଥ ହୋ । କିଛି ମାଗୁନାହିଁ ତୋତେ
ଧନ ମାଗୁନାହିଁ ଜନ ମାଗୁନାହିଁ, ମାଗୁଛି ଶରଧା ବାଲିରୁ ହାତେ ।
ଆନ ଦରଶନ ନ ଲୋଡ଼େ ନୟନ ଏକା ତୋହ ଦେଖା ବିନା
ଶୁଣିବାକୁ କାନ ନ ଇଛଇ ଆନ ତୋହ ଚରିତେ କାମନା ।

(୨) ଏହି ଅଳି ଶ୍ରୀଛାମୁରେ ଦୀନବନ୍ଧୁ
ଏହି ଅଳି ଶ୍ରୀଛାମୁରେ ।
ଶ୍ରୀରଙ୍ଗା ଚରଣ ସେବାରେ ମୋ ମନ
ରହିଥାଉ ନିରନ୍ତରେ ।

x x x

ବାରମାସେ ତେର ଯାତ୍ରା ଦେଖୁଥିବି ଶ୍ରୀକ୍ଷେତ୍ରେ ହୋଇ ଭିକାରି
ସାଧୁ ସନ୍ଥଙ୍କର ବୋଲାଇ କିଙ୍କର ମାରୁଥିବ ମାଗୁଥିବ ମାଧୁକରି ।
ଆନନ୍ଦ ବଜାରେ ବୁଲି ମୁଁ ମଜାରେ ଗାଉଥିବି ତୋର ନାମ
ତୋ ପ୍ରେମ ସାଗରେ ବୁଡ଼ି ଯାଉଥିବି ବୋଲି ହରେକୃଷ୍ଣ ନାମ ।

ବାସ୍ତବରେ କାବ୍ୟୋତ୍ତର ଯୁଗରେ ସାଧାରଣ ଜନତା ଭିତରୁ କବି ଲେଖକ ବାହାରି ଆସିଥିବାରୁ ଓଡ଼ିଆ ଭାଷାରେ ଗଣଧର୍ମିତା ଲକ୍ଷ୍ୟ କରାଗଲା ଓ ଭାଷା ଏକ ନୂତନ ମୋଡ଼ ନେଇ ଅଗ୍ରଗତି କଲା । ଫଳରେ ଓଡ଼ିଆ ଭାଷା ସମୃଦ୍ଧି ଲାଭ କରିପାରିଲା ।

ଆଧୁନିକ ଯୁଗରେ ଓଡ଼ିଆ ଭାଷାର ବିକାଶ:

ଅଷ୍ଟାଦଶ ଶତାବ୍ଦୀ ପର୍ଯ୍ୟନ୍ତ ପ୍ରଚଳିତ ଓଡ଼ିଆ ଭାଷାର ସଂସ୍କୃତ ତତ୍ସମ, ତଦ୍ଭବ, ଦ୍ରାବିଡ଼ ଓ ଆଦିବାସୀ ଶବ୍ଦ ସହ ଆମେ କେତେକ ବିଦେଶୀ ଭାଷାର ଶବ୍ଦ ପ୍ରବେଶ କରିଥିବାର ଲକ୍ଷ୍ୟ କରୁ । ଏହି ବିଦେଶୀ ଭାଷାଗୁଡ଼ିକ ହେଲା ପାରସିକ, ଆରବିକ, ତୁର୍କୀ, ପର୍ତ୍ତୁଗୀଜ । ଊନବିଂଶ ଶତାବ୍ଦୀରେ ଓଡ଼ିଆ ଭାଷା ଉପରେ ଇଂରାଜୀ ଭାଷା ପ୍ରଭାବ ଏକ ନୂଆ ମୋଡ଼ ସୃଷ୍ଟି କରିଥିଲା । ୧୮୦୩ ମସିହାରେ ଇଂରେଜମାନେ ଓଡ଼ିଶା ଅଧିକାର କରିବା ପରଠାରୁ ବାଣିଜ୍ୟ, ଶାସନ, ନିରାପତ୍ତା, ବିଭାଗ, ବିଚାର ବିଭାଗ, ରାଜସ୍ୱ ବିଭାଗ, ଶିକ୍ଷା, ଧର୍ମ ଓ ନାନାବିଧ ନୂତନ ବସ୍ତୁର ପ୍ରଚଳନ ମାଧମରେ ଇଂରାଜୀ ଭାଷା ଓଡ଼ିଆ ଭାଷାରେ ଅନୁପ୍ରବେଶ କଲା । କେବଳ ଶବ୍ଦଗତ ନୁହେଁ, ଧ୍ୱନି ବିଜ୍ଞାନ, ରୂପ ବିଜ୍ଞାନ, ବାକ୍ୟ ବିଜ୍ଞାନ, ପ୍ରଭୃତି ବହୁ ଦୃଷ୍ଟିରୁ ଓଡିଆ ଭାଷାରେ ଇଂରାଜୀ ଭାଷାର ପ୍ରଭାବ ପରିଲକ୍ଷିତ ହେଲା । ଓଡ଼ିଆ ଭାଷାରେ ପ୍ରଚଳିତ ଇଂରାଜୀ ଶବ୍ଦର ଅନ୍ୟୂନ ଦୁଇ ହଜାର ।

କେବଳ ପାରସିକ, ଆରବିକ, ତୁର୍କୀ, ପର୍ତ୍ତୁଗୀଜ ଓ ଇଂରାଜୀ ଭାଷାର ଶବ୍ଦ ନୁହେଁ ବିଶ୍ୱର ବହୁ ଭାଷାର ଶବ୍ଦ ଓଡ଼ିଆ ଶବ୍ଦ ଭଣ୍ଡାରକୁ ସମୃଦ୍ଧ କରିଅଛି । ସେଗୁଡିକ ମଧ୍ୟରେ ଫରାସୀ, ଓଲନ୍ଦାଜ, ମାଳୟୀ, ଚେନିକ, ମେକ୍ସିକୋ, ଗ୍ରୀକ୍, ଜର୍ମାନ୍, ଲାଟିନ୍, ଡାନିସ୍, ସ୍ଲାଭ, ଇଟାଲୀୟ, ସ୍ପେନୀୟ, ସୁମେରୀୟ, ବାଟାଲିୟାନ୍, ଜାପାନୀ, ତିବ୍ବତୀ, ବର୍ମୀୟ, ରୁଷୀୟ, ମିଶରୀୟ ପ୍ରଭୃତି ଭାଷା ଉଲ୍ଲେଖଯୋଗ୍ୟ ।

ଊନ୍ନବିଂଶ ଶତାବ୍ଦୀରେ ମୁଦ୍ରା ଯନ୍ତ୍ରର ଆବିଷ୍କାର, ବହୁ ସଂଖ୍ୟାରେ ଆଧୁନିକ ବିଦ୍ୟାଳୟ ଓ ମହାବିଦ୍ୟାଳୟର ପ୍ରତିଷ୍ଠା ଏବଂ ପାଶ୍ଚାତ୍ୟ ସାହିତ୍ୟର ଅଧ୍ୟୟନ ଓ ଅଧାପନା ଦ୍ୱାରା ଓଡ଼ିଆ ସାହିତ୍ୟ ବଳିଷ୍ଠ ଓ ବୈଚିତ୍ର୍ୟପୂର୍ଣ୍ଣ ହୋଇଅଛି । ଏହା ଫଳରେ ଓଡ଼ିଆ ଭାଷାର ବ୍ୟାପକ ବିକାଶ ସାଧିତ ହୋଇଅଛି ।

ଟିପ୍ପଣୀ

କ୍ରମଶଃ ଓଡ଼ିଆ ଭାଷା ଭାରତରେ ପ୍ରତିଷ୍ଠିତ ଓ ବଳିଷ୍ଠ ଭାଷାମାନଙ୍କ ମଧ୍ୟରେ ଏକ ଦୃଷ୍ଟି ଆକର୍ଷଣକାରୀ ସ୍ଥାନ ଲାଭ କରିପାରିଅଛି । ଭାରତ ଓ ଭାରତ ବାହାର ବିଭିନ୍ନ ଶିକ୍ଷା ଅନୁଷ୍ଠାନମାନଙ୍କରେ ଓଡ଼ିଆର ଅଧ୍ୟୟନ ଓ ଅଧ୍ୟାପନାର ବ୍ୟବସ୍ଥା ରହିଛି । ଓଡ଼ିଆ ଭାଷାର ଐତିହ୍ୟ ଯେପରି ଗୌରବମୟ, ବର୍ତ୍ତମାନ ମଧ୍ୟ ସେହିପରି ସମୃଦ୍ଧିମୟ । ଏହାର ବିକାଶ ଆଜି ଚରମସୀମାରେ ଉପନୀତ ହୋଇପାରିଛି ।

ପ୍ରଶ୍ନାବଳୀ :

୧. ଓଡ଼ିଆ ଭାଷାର ଉଦ୍‌ଭବ ଓ କ୍ରମବିକାଶ ବିଷୟରେ ଆଲୋକପାତ କର ।

୨. ଓଡ଼ିଆ ଭାଷାର ବିକାଶକ୍ରମ ବିଷୟରେ ଆଲୋକପାତ କର ।

ସଂକ୍ଷିପ୍ତ ପ୍ରଶ୍ନ :

୧. ଭାରତୀୟ ଆର୍ଯ୍ୟଭାଷାକୁ କେତେ ଭାଗରେ ବିଭକ୍ତ କରାଯାଇଛି ? ସେଗୁଡ଼ିକର ନାମ ଲେଖ ।

୨. କେଉଁ କେଉଁ ଭାଷାକୁ ଭଗିନୀ ଭାଷା ଭାବରେ ଗ୍ରହଣ କରାଯାଏ ?

୩. କେଉଁ ଶତାବ୍ଦୀକୁ ଓଡ଼ିଆ ଭାଷାର ଜନ୍ମ ଲଗ୍ନ ଭାବରେ ଗ୍ରହଣ କରାଯାଏ ?

୪. ମାର୍କଣ୍ଡେୟଙ୍କର ପ୍ରାକୃତ ସର୍ବସ୍ୱ ଗ୍ରନ୍ଥରେ କେଉଁ ଦୁଇଟି ଅପଭ୍ରଂଶର ନାମ ରହିଛି ।

୫. ଓଡ଼ିଆ ଭାଷା ବିକାଶ ପର୍ବକୁ କେତୋଟି ପର୍ଯ୍ୟାୟରେ ବିଭକ୍ତ କରାଯାଇଛି ?

୬. ପ୍ରାକୃତ ଭାଷାକୁ କେତେ ଭାଗରେ ବିଭକ୍ତ କରାଯାଇଛି ?

୭. ଦକ୍ଷିଣପୂର୍ବୀ ମାଗଧ୍ ଅପଭ୍ରଂଶର ଅନ୍ୟନାମ କ'ଣ ?

୮. ମାର୍କଣ୍ଡେୟ ତାଙ୍କ ଗ୍ରନ୍ଥରେ କେତେ ପ୍ରକାର ଅପଭ୍ରଂଶର ପ୍ରସଙ୍ଗ ଉଲ୍ଲେଖ କରିଛନ୍ତି ?

୯. ପ୍ରାଚୀନ ଭାରତୀୟ ଆର୍ଯ୍ୟଭାଷା, ମଧ୍ୟଭାରତୀୟ ଆର୍ଯ୍ୟଭାଷା, ନବୀନ ଭାରତୀୟ ଆର୍ଯ୍ୟଭାଷା କେବେଠାରୁ କେବେ ପର୍ଯ୍ୟନ୍ତ ରହିଥିଲା ?

୧୦. କେଉଁ ଗ୍ରନ୍ଥରେ ଔଡ୍ରି ବିଭାଷା ସମ୍ପର୍କରେ ଉଲ୍ଲେଖ ରହିଛି ?

୧୧. ପୂର୍ବୀ ମାଗଧୀ ଅପଭ୍ରଂଶକୁ କେତେ ଭାଗରେ ବିଭକ୍ତ କରାଯାଇଛି ?

୧୨. ପ୍ରାଚୀନ ଭାରତୀୟ ଆର୍ଯ୍ୟଭାଷାର ପ୍ରଥମ ପର୍ଯ୍ୟାୟକୁ କ'ଣ କୁହାଯାଏ ଓ ପରବର୍ତ୍ତୀ ପର୍ଯ୍ୟାୟକୁ କ'ଣ କହନ୍ତି ?

୧୩. ପ୍ରାଚୀନ ଓଡ଼ିଆ ଭାଷା କେଉଁ କେଉଁ ଭାଷାର ତ୍ରିବେଣୀ ସଙ୍ଗମ ହୋଇଥିଲା ?

୧୪. ସାରଳା ମହାଭାରତର ଭାଷାତାତ୍ତ୍ୱିକ ପରିଚୟ ପ୍ରଦାନ କର ।

୧୫. ଆଧୁନିକ ଯୁଗରେ ଓଡ଼ିଆ ଭାଷାର ବିକାଶ ନିର୍ଣ୍ଣୟ କର ।

୧୬. ରୁଦ୍ର ସୁଧାନିଧିରୁ ପ୍ରାଚୀନ ଓଡ଼ିଆ ଗଦ୍ୟ ଭାଷାର ସ୍ୱରୂପ ପରିପ୍ରକାଶ କର ।

୧୭. ଜଗନ୍ନାଥ ଦାସଙ୍କ ଭାଗବତରୁ ଓଡ଼ିଆ ଭାଷାର ସ୍ୱରୂପ ବିଶ୍ଳେଷଣ କର ।

୧୮. ବଳରାମ ଦାସଙ୍କ ଦାଣ୍ଡୀ ରାମାୟଣରୁ ଓଡ଼ିଆ ଭାଷାର ସ୍ୱରୂପ ନିର୍ଣ୍ଣୟ କର ।

୨

ଏକକ

ଓଡ଼ିଆ ଲିପିର ଐତିହାସିକ ବିବର୍ତ୍ତନ

ବୈଶିଷ୍ଟ୍ୟ

୧. ଓଡ଼ିଆ ଲିପିର ଉତ୍ପତ୍ତି

୨. ଓଡ଼ିଆ ଲିପିର ଐତିହାସିକ ବିବର୍ତ୍ତନ

୩. ଓଡ଼ିଆ ଲିପିର କ୍ରମ ପରିବର୍ତ୍ତନ

୪. ଓଡ଼ିଆ ଲିପିର ବୈଶିଷ୍ଟ୍ୟ

୫. ଓଡ଼ିଆ ବର୍ତ୍ତୁଳ ଲିପି

୬. ଦେବନାଗରୀ ଲିପି

୭. ଆଧୁନିକ ଲିପି

IW@î f_e C_ iõ_Kùe GK aaeYú

f_ýùZ AZ f_ü, CyieZ]^K ù~ e_idZ Ke[iG ZijiK f_ Kji~iG ö ù~ _~ý« cL ^iZ aiK f_ a¡ e_ ù^AQ, ùi _~ý« Ziji]^ ö ù~ùZùaùk Gji f_a¡ e_MjY Kùe ùiùZùaùk Gji a‰ ö bihie KcaKig _[ùe f_ ùjCQ GK CùfLù~iMý @iaÃie f_ a^i _[aie aj bihi iõ_‰ biaùe ùfi_ _iA~iAQ ö ùKak bihi K´i iijZý ^ùj, ibýZi I iõÄZe KcaKig _[ùe f_ ùjCQ _]i^ ijidK _ZZi K @iaÃiee RYi~iG ù~ LiÁ_a \A jRie ah _ùa f_e Cnia^ ùjiA[fi ö PZf_ ùjCQ f_e iaVie _iPi^Zc e_, Kùc Gji bia iùuZK e_ _e MjiZ Ke ^ŸÁ bihi icj _iA ^ŸÁ e_ _eMjY KeQ ö

IW@î f_e C_ :

ZZi K ci^ue @iaÃiee RYi~iG ù~ Li.. 2000 ah _ùa f_e _[c Cnia^ ùjiA[fi ö f_ K[Z]^e fLZ e_ bihie C_ _e f_e C_ iµKùe _eiZ^ Kikùe ùfiKci^ue agii [fi ù~ Gji ù\aZi iÁ ö bieZidci^ue agii ùjCQ f_e iÁi ùjCQ« aji ö G[_iA bieZidciù^ 'aji' f_ ^icùe ^icKeY KeQ« ö ùij_e cgeidciù^ thoth K Issis u ùaaùfi^@i aiii Nebo u d^i^iciù^ Hemes u f_e iÁi biaùe MjY Ke[i@i« ö K« G ia @§agii ö bihi_e c^hý j f_K iÁ KeQ ö ù~ùZùaùk c^hý bihie iÁ Keiiefi, ZijiK ^d^Mijý Keai_iA _~Z Kfi ö KG PZ, KG iZ KG _ZiK AZýi\e iiji~ý ù^fi ö

ii]ieYZi _[aie Z^_Kie fL^ _¡Z aýajZ ùjiA[iG ùaif f_aZciù^ @^ci^ Ke« ö ùij aýajZ fL^ c¤ùe AR_U, iùce I Pi^ _]i^ ö G[e KikKùc ù~Cia f_ R^fib Ke[fi, ùici^ue ck C› GK I @b^ ùaif cù^ ùjiA[iG ö

LíÁ_a 2000e _[c bîMùe f_e Cnîa^ ùjîA[fî _ZZ aZcîù^ cZ_Kîg Ke« ö _îPí^ Kîkùe PZf_ aýajîe Keî~îC[fî ö Gjî f_e ùgga aiî ö _îPí^ _Ée ~Mùe MjîcîA^u ùLî\Z ù~C aZ MWK _ea í Kîkùe @îaÃZ ùjîAQ, ùiMWK @î\c cî^ae bîa `U[aî cù^jG ö Gjî_ùe @îögK PZùe cYh Zî'e bîa aýq KeaîK ic[ùjfî ö]^ýîcK f_e Cnîa^ ùjfî, ~îjî _aù_Iî @]K bîa aý¬K ùjîA_îefî ö cùjù¬î\îe I je__îe f² ùi§a f_ f_Z a\cî^u \îeî PZf_ I @le f_e c¤a í @aiî bZùe MjZ ùjfî ö ଚିକଣା

LíÁ_a 5c - 6Â gZî±e _îY^u @Áî¤îdíùe f_e _[c CùfL ù\Lî~îG, cîZ ùi[ùe ùi icdùe K K f_ _PkZ [fî, Zî'e CùfL ^[îA ùKak ~a^î^í (MîKf_) f_e CùfL ejQ ö ùKîUfýu @[gîÈùe f_e CùfL ù\LaîK cùk ö @ùgîKu @^gîi^ icjùe c¤ f_ I fa _bZ g± aýajZ ùjîA[aî fIý Keî~îG ö @ùgîKu @^gîi^ ù~C f_e ùLî\Z Zîjîj bîeZe ia_[c _VZ aî f_ bîaùe MjíZ ö _ŠZcîù^ Gjîe ^îcKeY KeQ« aîjíf_ ö LùeîÁí ^îcK @^ý GK _Kîe iciîcdK f_ i\e _¬îa _ù\gùe _PkZ [fî ö G[ùe @ùgîKu cî^ùieî I iîjîaîRMWe @bùfL C}î‰ ùjîA[fî ö Gjî a_eíZ fL^ _Yîkíùe \IYe aîcK fLZ ùjC[fî, cîZ _¬îa @ ke gIZ iõ_\îd _îPí^ aîjíf_ ^îcùe _ePZ ö G[ùe Kkw icîU Lîeùaku \îN @^gîi^U jîZí M¶îùe ùLî\Z ùjîAQ ö aîjíf_ C_ùe a¦ ù~îM Keaîe _¡Z ^[fî ö K« a‰e ùiî¦~ý a¡ _îA _ea í aîjíf_ C_ùe Pk ù~îM Keaîùe _¡Z @^iZ ùjfî ö Gj f_e icdKùc aa ^ _Kdîùe bîeZe _îù\gK f_MWKe C_ NUfî ö

IW@î f_

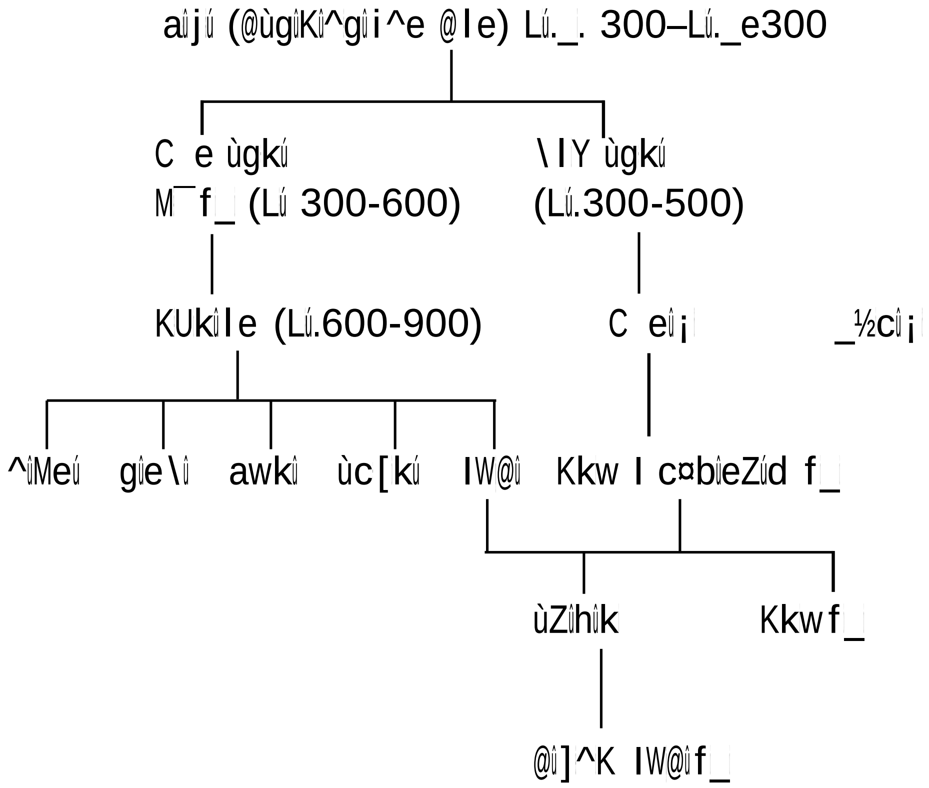

ଦ୍ୱିତୀୟ IW@î f_e HZjîiK aa ^]îeî

'f_' ùjCQ aîPK bîhîe GK ùeLK iõùKZK Pj ö bîhîK Pl i¹Lùe ù\LîAaî ùjCQ f_e Kî~ý ö Gj g±U iõÄZe 'f_ýùZ' g±e iÁ ùjîAQ ö iî]îeY bîaùe c^hý c^ùe R^[aî ab^ bîa, @^bîa, ùPZ^î, Azî I @îKîOlî _bZK bîhî cî¤cùe fLZ e_ùe _Kîg^ _îA ù~Cia iõùKZe aýajîe Ke[îG, ZîjîK 'f_' Kjî~îG ö Gjîe @^ý^îc ùjCQ 'a‰' aî '@le' ö GjîK ù^A _ùZýK aýîajîeK bîhîùe 'a‰cîkî' iÁ ùjîAQ ö _Y _[aîe _ùZýK bîhîe ejQ ^RÊ 'a‰cîkî' aî 'f_cîkî' ö Gia \Áe ù\Lùf 'f_' j ~[î[ùe bîhîK a îA eùL ö cî^a ibýZî I iõÄZe KcaKîg _[ùe GK _]î^ ijîdK bcKî MjY Ke[îG ö ùi[_îA _îPý \g^ùe 'f_' aî 'a‰'K iîlîZ Bgeu i î bîaùe MjY Keî~îAQ ö

f_Z aZu cZùe 'ùi§a f_' ùjCQ bîeZahùe @îaÃZ _îPí^Zc f_ ö Lí:_. \AjRîe ah _ùa i§ C_ZýKîe, @]aîiícîù^ Gj f_K aýajîe Ke[ùf ö Gjî[fî 'PZf_' I]^ iõùKZK f_e c¤a í@aiî ö Gj f_K @¤d^ Keaî a cî^ _~ý« @îù\í i¸a_e ùjîA^îj ö ùZùa @îaÃZ ùjîA _îV Keî~îA[aî f_cî^u c¤ùe '_îPí^ aîjí f_' j ùjCQ @îaÃZ _[c f_ ö ~\I ùij icdùe _¬îa @ kùe 'LùeîÁí f_'e _Pk^ [fî ö ùiùZùaùk bîeZíd bîhîùe fLZ M^cî^ue aýajZ f_ [fî 'aîjíf_' ö ~[î - ~îiu '^Mq', '_îY^u '@Á¤îdí' I _Z¬kíu 'cjîbîhý' @î\ùe Gj f_e aýajîe ùjîA[fî ö bîeZídcî^ue Mbîe agîi [fî– Gj f_ ùjCQ 'ù\a f_', @[îZ ajcd _eh (ùa\)e iîdZ _îA Gjî aýajZ f_ ö Gj _eù_lîùe aPîe Kùf a cî^ ab^ @î]^K bîeZíd @î~ý bîhîMWKe aýajZ f_e ck ùjCP 'aîjí f_' ö @^ýî^ý bîeZíd f_ _e IW@î f_ c¤ 'aîjí f_'e Kc aa ^]îeîùe R^fîb KeQ ö

bîhîaZMY 'aîjíf_'e aKîg ÉeK ^ccùZ abîMíKeY KeQ« ö ~[î :

(1) _îPí^ aîjîf_ (ùcî~ýKîkí^ f_ Lí._. 5c gZî±í Vîe Lí. _. 2d gZî±í)
(2) KgîYKîkí^ aîjí f_ (Lí._. 1c gZî±í Vîe LíÁíd ZZíd gZî±í)
(3) M¯Kîkí^ aîjí f_ (Lí. 4[gZî±í Vîe 7c gZî±í)
(4) KUk f_ (c¤~Míd Kkw f_ Lí : 7c gZî±í Vîe 11g gZî±í)
(5) cîM]í f_ (_Z - IW@î f_ - Lí . 11c gZî±í Vîe 14c gZî±í)
(6) _îPí^ IW@î f_ (Lí. 14 g gZî±í Vîe Lí. 16c gZî±í)
(7) @î]^K IW@î f_ (Lí. 16g gZî±íe @\ýîa])

f_e _ePd _a :

(1) _îPí^ aîjíf_ :

LíÁ_a 3d gZî±íùe @ùgîKu \îeî ùLî\Z]Ck I RCMWe]cî^gîi^ MWKùe aýajZ ùjîA[aî 'f_' ùjCQ _îPí^Zc IW@î f_ ö Gj f_ ùcî~ý gîi^ Kîkùe aýajZ ùjîA[aîe RYî~îG ö Gj f_e @leMWK C_ùe a¦ ù~îM Keaîe _¡Z ^[fî ö _ea í Kîkùe G[ùe a¦ aî Pk aýajîe KeîMfî ö G_eK f_Kîecîù^ iek ùeLî~q aîjíf_K aK I ùMîf Ke ùfLaîe Kcgü Gjîe _a e_ùe KQUî _ea ^ @îi ~îA[fî ö

ଟିପ୍ପଣୀ

(2) KgîYKîkí^ aîjíf_ :

Gj 'f_' cLýZü KgîY gîi^ Kîkùe aýajîe ùjC[aîe RYî~îG ö Lîeùaku jîZîM¶î gkîùfLe f_K f_ aùghm cîù^ 'KgîY Kîkí^ aîjíf_' ^îcùe ^îcZ KeQ« ö _aeî _îPí^ aîjíf_e ùiî¦~ý a¡^ _îA aýajîe Keî~îC[aî I\ a¦U Kcgü ùMîUG i¦e ZùKîYí aî PZüùÃîY e_]îeY Ke[fî ö

(3) M¯f_ :

LúÁîd PZ[gZî±îVîe i¯c gZî±í _~ý« aîjíf_e aKgZ e_ 'M¯f_' ^îcùe aýajZ ùjfî ö cîVe aõgíd eîRîu Zîcgîi^ I cjîeîR ZÁKe ù\au Zîc gîi^ùe Gj f_ _e\Á ùjîA[îG ö Gj f_e fLZ ùL, M, Y, [, \, Gaõ g VK @î]^K IW@î f_e iî\gýK ieY Keîù\A[îG ö

(4) KUk f_ :

c¤~Míd bîeZe _aî kùe Gj f_e _Pk^ ùjîA[aîe _cîY ck[îG ö Gj f_cîkîK KîkK gîhK, K K gîhK, i I ùKîYí, KUk @[aî i¡cîZKî f_ Kjî~îG ö Gj f_e ^c^î IWgîe ùgùkîna I ùiîcaõgî aõge eîRîci^u _\ Zîc gîi^ùe ù\LaîK cùk ö Gj f_ Kcgü ieke KUk e_ MjY Ke[fî ö Gj f_e aýajîeK ù^A GjîK \A bîMùe abq Keî~îAQ ö ~[î : (1) C e-bîeZîd KUk f_ (IWgîe _a-C e I _½cî kùe aýajZ f_), (2) \IYî kîd KUk f_ (~îiî ùZfM f_ \îeî _bîaZ f_) ö Gj _Kîe f_K c¤~Míd Kkw f_ c¤ Kjî~îA[îG ö

(5) _Z-IW@î f_ (cîM]í f_) :

c¤~Míd Kkw f_ 11g gZî±í ùakK aýajîe ùjC[aîe RYî~îG ö Gj f_ùe C e bîeZîd f_ I \IY bîeZîd f_e ic^d NU[fî ö HZjîiK iZý^îeîdY eîRMeu cZùe, ù~C icdùe \îIYîZý f_ iùw C e I _a bîeZîd f_MWK iõ_‰ eù_ az^ ùjîA _Wùf, ùiùZùaùk ùij Cbd _Kîe f_ c¤ùe ic^d eLaîK Kkwe ùfL^îKîecîù^ ùPÁZ ùjùf ö Gjîe _cîY ù\LaîK ck[îG cjîeîRî aRjÉ Gaõ @^ý ùKùZK Mwaõgîd eîRîci^ue Zîc gîi^ùe ö Gj f_cîkîe @îKZ @î]^K IW@î f_cîkî iwùe @]Kîõg ùIZùe icî^ [aî _e RYî~îG ö

(6) _îPí^ IW@î f_ :

_Z-IW@î f_e _ea í aKgZ Ée ùjCQ '_îPí^ IW@î f_' ö Gj f_ùe ^îMeí f_e _bîa fIý Keî~îA[îG ö 1395 Lí:ùe ùLî\Z PZ[^eiõj ù\au _eí gueî^¦ cVe _î¯ Zîc`kK i^¦ùe aýajZ ùjîA[aî f_ ùjCQ ^îMeí f_ _bîaZ _îPí^ IW@î f_ ö Gj f_e ^\g^ ù\LaîK cùk - PKîùKîfe ù_îùZge c¦eùe ùLî\Z bî^ù\au gkîùfL (1376 Lí.) ~îR_e iù¡ge c¦ei PZ[^eiõj ù\au É¸îbùfL (1394 Lí.) ùc\^í_e Rfîe MMù^ge \M bMîaùghùe ùLî\Z K_ùkge ù\au gkîùfL (1435 - 1476 Lí.) _eí RM^î[c¦ee Rd aRd \îe ù\gùe ùLî\Z K_ùkge ù\a, _eùhî c ù\a I _Zî_e\ ù\au ab^ gkîùfL MWKùe ö Gia[e RYî~îG- Gj f_e _Pk^ icd [fî, _ \g gZî±í Vîe i¯\g gZî±í ö Gj f_e iõùKZ cùk iîekî \îiu 'cjîbîeZ', akeîc \îiu '\îŠí eîcîdY', RM^î[\îiu 'bîMaZ' I @PýZî^¦u 'jeaõg'ùe ö aùghKe ù_î[fL^ Kî~ýùe Gj f_e aýajîe @]K cîZîùe aýajîe ùjC[aîe RYî~îG ö

ତିସରୀ (7) @î]^K IW@î f_ :

HZjîiK KcaKîg]îeîùe _îPí^ IW@î f_ 17c gZî±íVîe aKgZ ùjîA @î]^K IW@î f_ùe _eYZ ùjîAQ ö _îPí^ IW@î f_e gîhbîMe aKùeLî @î]^K IW@î f_ùe Kcgü ùMîfîKZ e_]îeY KeQ ö `kùe @IeMWK ùjîAQ a k I i¦e ö Gj f_e fL^MZ ùgkîK ù^A Gjîe \AU e_ ù\LaîK cùk ö ~[î - 'KeY f_' I @^ýU 'c\Y C_ù~îMí f_' ö

@î]^K IW@î f_e _î[cK Z[î _îPí^ fL^ e_ ùjCQ KeY f_ ö IW@î f_e aKîg]îeîùe Gjîe GK MeZ_‰ bcKî ejQ ö Gjî GK jîZùfLî _¡Z ö aùghKe c¤~Mîd eîRî, Rc\îecîù^ ^Re ^~q KcPîeîcî^u \îeî ùicî^u @îù\g, jiîa, aPîe _¡Z, ab^ eîRîù\g _Z (PUîC) _bZ Zîk_Z / bR_Zùe fjî ùfL^î iîjî~ýùe ùfL[ùf ö ùicî^u Z}îkí^ icîRùe KeY aî fL^Kîe eîRKcPîeîbîùa MYî ~îC[fî ö ùiùZùaùk Gcîù^ @îR_e GK RîZ aî iõ_\îd ^[ùf ö _e« ùicîù^ [ùf Cy_\aî]îeí aýq aùgh ö Gcî^u fL^ e_e i î c¤ Êî]í^Zî _~ý« @îce ùKîU / KùPeîùe aýajîe ùjC[aîe ù\Lî~îG ö

D^aîg gZî±íùe IW@î AõùeRcî^u \îeî gîi^î]í^ ùjaî_ùe Zîk_Z I ùfîjùfL^îùe ùfLaîe ~Me icî¯ ùjfî, @îe¸ ùjfî KîMR, Kîk Kfce ~M ö G ~Me fL^Kîe ùjùf Cy gIZ aýq ö ùicîù^ ~¡ f_ fL^ _Z ùjùf @]K iùPZ^ ö aùghKe c\Y gÌe _ZÂî IW@î bîhîùe aýîKeY I a‰ùaî] ePZ ùjfî ö G \Mùe c]i\^ eîIu 'a‰ùaî]'e bcKî [fî La MeZ_‰ ö iõ_Z @î]^K @_ùiU c\Y ~ª, KµýUe I ù^UIîK ~Mùe IW@î a‰cîkîe amî^ i¡ e_ @îYaî \Mùe @îce bîhîaZ I MùahK MY iZZ ùPÁZ ö

(L) IW@î f_e e_MZ ùaPZý :

IW@î @IeMWK cLýZü \AU @õgK ù^A MVZ ö ~[î - ùb\Kî @õg (Distincive feature) I @^ýU @îkõKîeK @õg (Ornamental feature) ö

(1) ùb\Kî@õg : ^cbîM _ùZýKUe @_eVîe ÊZª / _[K ö ùZY GMWK ÊZª @Ie eù_ _ePZö

(2) @îkõKîeK @õg : G[ùe C_ebîM @¡a îKîe ùjZ ù\LaîK icî^ e_e ö

Gj_e e_MZ b^Zî aî ÊîZªý @î]îeùe IW@î a‰cîkî @«MZ ùcîkK a‰ aî @IeMWK ^ùcîq _îù îU e_ùe @«bq Keî~îA_îùe ö ~[î -

(K) C_ebîM @¡a îKîe - a‰ iõLýî = 13U
K, O, P, Q, R, W, X, Z, \, ^, a, k, j _bZ ö

(L) C_ebîM @¡-a îKîe I fî¬ agÁ - a‰ iõLýî = 8U
A, B, C, D, e, b, e, f _bZ

(M) C_ebîM @¡ a îKîe I aîW ~q - a‰ iõLýî = 12U
L, M, N, Y, _, `, c, ~, d, i, g, h _bZ ö

(N) ^cbîM @¡a îKîe I aîW~q - a‰ iõLýî -= 4U
@, @î, [, \ _bZ

(O) cgZ @Ie - a‰ iõLýî - 9U
G, H, I, J, T, S, U, V, I _bZ ö

ଟିପ୍ପଣୀ

Gj_e bîùa ù\Lùf IW@î f_cîkîùe ùcîU 46U (13+8+12+4+9)U ùjCQ ùcîkK a‰ / @Ie ö Gjî ijZ G[ùe @îC Zù^îU @îù~îMîaj a‰ (õ, , ü) icîùag ej ùjîAQ 49 (@YPîg) ö @ZGa IW@î a‰cîkîe @Ie iõLýî ùjCQ 49 ö

(M) IW@î f_e fIY :

(1) IW@î f_MWKe CyîeYMZ \Áe aPîe Kùf - Gjî Êea‰ (11), aý¬^a‰ (38) I ùi[e @ù~îMîaj a‰ (03) bîaùe abq ö

(2)]^Z \Áe aPîe Kùf IW@î f_cîkîùe 41U]^ ejQ ö

(3) IW@î f_cîkîùe ùcîkKa‰ aî @IeMWK aî\ ù\ùf fL^ Kî~ýùe ab^ ~qîIe, ~[î - aý¬^ + Êea‰ I @^ýU ùjCQ aý¬^ + aý¬^ ö

(4) Ê IW@î f_cîkîùe iõùKZK e_ bîaùe 10U cîZî (Êea‰e iõùKZK e_) I `kî (aý¬^a‰e iõùKZK e_ (18)e aýajîe @Q ö 23e D¡ ÊZª ~qîIe I 30 e D¡ \Zk ~qîIee _Pk^ ùjCQ ö GZ\b^ IW@î bîhîùe Za‰î I PZa‰î ~qîIee c¤ aýajîe @Q ö

(5) IW@î f_MWK aîce @îe¸ ùjîA WîjîY \M Kcùe ùfLî~îA[îG ö

(6) IW@î f_MWK CyîeYî^iîeî @îIeK @U« ö Êea‰MWK ÊZü @îIeZ I aý¬^a‰MWK '@' Êea‰ ~q ùjîA @Iee_ fîb Ke[î«ö

Lî._. 3d gZKe @îe¸ Ke D^aõg gZî±îùe c\î~ªe _ZÂîKîk _~ý« IW@î f_ ab^ _~ýîdùe ab^ _bîaùe aga î ùjîA Zîjîe a cî^ Êe_ fîb KeQ ö aîjî f_e M¯, KUk I ù_îùUî-awkî f_ c¤ù\A Zîcf f_ I ^îMeî f_ _bîaùe IW@î f_e iÁ I aKîg NUQ ö (cjî_îZ, LùMge - IW@î f_ I bîhî - _ : 127) Gia \Áe aPîe Kùf - IW@î @Ie aî f_cîkî ùag gvkZ, amî^i¡ Z[î gîÈîd c~ýî\î]îeî GK gîÈîd bîhî ö

IW@î f_e Kc_ea ^

IW@îf_e Kc_ea ^ _Qùe gZî±î gZî±î aýî_î aKîge]îeî ejQ ö _îPî^ aîjîf_ (Lî._. 5 - Lî._. 2d gZK) _ea î aîjîf_ (Lî._. 1 - Lî._. 4[gZK), M¯f_ (Lî. 4[- Lî. 7c gZî±î), c¤~Me Kkwf_ (Lî. 8- Lî. 11), _^ IW@îf_ (Lî. 11 - Lî. 15g gZî±î) _bZ Ée ù\A @î]^K @aiîK @îiQ ö ùZùa Gjî iî]îeY K[î ù~ \IY bîeZe Kkwf_ I M¯f_e _bîaùe IW@îf_ _bîaZ ùjîAQ ö IW@îf_e aa ^ùe @îù¸cîù^ _^-awkî aî _^-IW@î, ^îMeî (_½cî Gaõ C eîf_) I \IYe Kkwf_ Gj Zù^îU \Me _bîa f_Z a\cîù^ @^cî^ Ke[î« ö

IW@îf_e _îPî^Zc Êe_ @îù¸cîù^ Lî. 14g gZKùe _îA[îC ö M¬îc Rfîe Azî_e ZîfKi ù_îUîw Mîcùe [aî ù_îù ge ù\Ckùe ZZîd aîe bî^ù\aue 29 @u (Lî. 1376)e @bùfLe f_ G _~ý« @îaÃZ ùjîA[aî IW@î @bùfL c¤ùe _îPî^Zc @bùfL, ù~C[ùe _îPî^Zc IW@îf_e i§î^ ck[îG ö

IW@î a‰cîkî i´§ùe ab^ @îùfîPK ab^ _Kîe cZ ù\A@Q« ö R^ aci Zîue 'A Comparative Grammar of the Modern Aryan Languages of India' _ÉKùe IW@îf_ i´§ùe KjQ« ù~, '@^ýî^ý bîeZîd bîhîe f_MWK @ù_Iî IW@î @Ie f_a¡ Keaî ajZ KV^ I KUk ö @]Kîõg @Ie c¤ùe GùZ iîcý ejP ù~ ùiMWK c¤ùe _ùb\ aîeaî \ùiî¤

ଟିପ୍ପଣୀ

@ùU ö IW@î @Ie ùMîfîKZ jaîe KîeY ùi ^ùŸg KeQ« ù~ 'aùwî_iîMe Kka í @ k, aùghZü IW@îùe ajkbîaùe ùfLî ùfLùe Zîk_Z aýajZ ùjC[fî ö Zîk_Ze icî«eîk Z«MWK C_ùe ZùKîYîKîe aî ù\a^îMeí @Ie ùfLaî KÁiî¤ I _Z ^Á ùjîA~aîe @îguî ùjZ IW@î @Iee C_ebîM ùMîfîKîe ùjîA@Q ö'

IW@î a‰cîkî i´§ùe iîe G^ cîK`ei^ ù~C cZ ù\A@Q«, Zîjî aùgh _Y]î^e ù~îMý (J. B. O. R. S. 1924, 6 & 7 P 168 - 9)ö ùi KjQ« ù~ @ùgîKî^gîi^ùe ù~C aîjíf_ _efIZ ùjîA[îG Zje KîkKùc awkî, cej…í, IW@î _bZ f_ Cna ùjîA@Q« ö M¯Kîkí^ @bùfLMWKùe _e\Á KUKîIe Lí. 809- Lí. 1200 _~ý« bîeZùe _PkZ [fî ö HZjîiKcî^ue cZùe Lí 1200 gZKVîe bîeZe ùK¦ gîi^e @^ýî^ý _îù\gK gîi^ iµK az^ ùjîA_Wfî I Kùc ùij icde ab^ _ù\gùe ÊZª bîhîMZ _ea ^ ù\Lîù\fî ö IW@îùe c¤ ùij icde GK_Kîe KUk @Iee iÁ NUfî ö IW@îf_ a kîKîe ùjaî _Qùe Zîk_Z I ùfîjùfL^îe aýajîe ejQ ö ùi _Y Kj« ù~ ùZfM, Zîcf _bZ f_e a kZî IW@îf_K @ù^Kîõgùe _bîaZ KeQ ö

ùKùZK IW@î g±e aKîgKc

ùjV (^c) iõ @]ÉîZ > ùjUVî > ùjV ö

KîV - iõ KI > KKL > KîL ö

KîùQY - iõ KIî > Kzî > KQî, KîP, KîQ + GY = KîùQY ö

a^îA - iõ aYdZ > _î aYYd\ > a^îA (^cîY Ke) ö

_îAK - iõ _î\îZK > _î@îAK > _îAK ö

@îR, @îR - iõ @\ý > _î @RR > @R, @îR ö

Z[- iõ ZZ > _î Z > Z[ö

_@A - iõ _aZ > _aA > _@A, _ùd, _G ö

ùMîiîAõ - iõ ùMîÊîcí (ùMîÊîc^) > ùMîiîA ö

cQî, cP - iõ c[ýî > _î ceQî > cQî, cQ ö

KUîe - iõ KZeKî > _î KUUe@î > KUîe ö

iP - iõ iZý > _î iPP > iP ö

S@ - iõ \jZî > _î]í\î >]í@ > S@ ö

ZîfaýKeY ^dcùe (Law of palatalization) @^iîùe ']'e 'S' _eYZ ö

Qîe - iõ Iîe > Qîe - Qîe (bi) ö

KeW - iõ K_\K > _í KaWW@ > KCW ö

MY - iõ M^ > _îY MYV > MY ö

LîC - iõ LîZ > _î Lî\ > LîC ö

fîC - iõ @fîa > _î fîC > fîC ö

@îM, @M - iõ @M > _í @MM > @îM, @M ö

iîZ - iõ i¯ > S _î i > iîZ ö

@îW - iõ @¡ > _î @WX > @îW (@îWPîjîYí, @îW) ö

_Zk - iõ _ kKî > _î _ k@î > _ k, _Zk ö

ଟିପ୍ପଣୀ

WÎk - iõ WÏK > _Î Wkk@ > WÎk, WÎk ö
ùfCU - iõ ^a > ù^CUU > ù^CU, ùfCU ö
icÎA, i¸ÎA - iõ icÎdÎZ > icÎ@ÎA > icÎA, i¸ÎA (_ùag Ke) ö
PÎ_U - iõ P_U > _Î P__W > PÎ_W @[aÎ iõ Pù_U > Pù_W > PÎ_W ö
CMÎe - iõ i\Me > _Î C\MÎe > CMÎe ö
_Z, _@ - iõ _Z > _Î _ > _Z, _@ ö
j@Î, j@Î - iõ j\d > _Î j@[> j@Î ö
_Î^ - iõ _‰ > _Î _YY > _Î^ ö
@kZÎ - iõ @fqK > S _Î @k @ > @kZÎ, @fZÎ ö
Z[- iõ ZZ > ZZ[> Z[ö
^Pk - iõ ^½k > YPPk > ^Pk ö
@ÎB - iõ @~KÎ > @ÎA@Î > @ÎB ö
ijÍ - iõ iLÍ > _Î ij > ij ö
aÎAMY - iõ aÎZw^, aZMY > aÎAMY ö
a[@Î - iõ aÎÉK > aÎZ[@ > a[@Î ö (gÎKaùgh)
cÎMe - iõ c\Me > cMMe > cÎMe ö
PZk - iõ PZk > P k > PZk ö
Pc - iõ Pc > P¹ > Pc ö
SU - iõ SUZ > SUA > SU ö
ù\Ck - iõ ù\aKk > ù\aCk > ù\Ck ö
MW - iõ M > MWW > MW ö
chÎ - iõ chK > _Î ch@ > chÎ ö
ùaX - iõ ùaÁKÎ > _Î ùaWX@Î > ùaX ö
cZ - iõ cZ > c > cZ ö
_X - iõ _ÍVKÎ > _ÍX@Î > _X ö
ù^Ck - iõ ^Kk > YCf > ù^Ck ö
aÎU - iõ a > aUU > aÎU ö
bCYÍ - iõ aÎj^Í > _Î ajYÍ > _Î I ajYÍ, aùjYÍ > bCYÍ ö
_LÎk - iõ _IÎk^ > _Î _KLÎk@ > _LÎk ö
bf - iõ b\K > bf@ > bf ö
cÎCiÍ - iõ cÎZhiÎõ > cCiiiÎ > cCiÎ > cÎCiÍ ö
iS - iõ ùgÎ]dZ > ùiÎS@A > iS ö
^ÎU - iõ ^ > ^UU > ^ÎU ö
^ÎU@Î - iõ ^ K > ^UU@ > ^ÎU@ > ^ÎU@Î ö
@ÎMiÎe - iõ @Mie > @MMie > @ÎMie, @ÎMiÎe ö
ùRÎK - iõ RùkÎK > RCK > ùRÎK ö
~ÎC - iõ RÎZ > RÎ\ > RÎC ö

ବିଷୟ

cA - iõ cZK > @A@ > cA, c ö
gh - iõ ghý > i i i > gh, i i ö
ùjAc - iõ bac > ùjc > ùjAc, (ùjAa) ö
ùjA - iõ b-baZ > ùj\ > ùjA ö
Gj - iõ Ghü > G]ü > Gj > Gj ö
eCZ - iõ eR_Z > eCZ, iõ eR\Z > e@CZ > eCZ ö
ij - iõ i] > ij > ij ö
ùMV - iõ ùMÂ > ùMUV > ùMV ö
_M - iõ _Mj > _ _MMj > _M, _N ö
_N
icA - iõ icdZ > ic@A > icA
i¸A i¸A (_ùag Ke)
\X - iõ \X > \XW > \X ö
KeX - iõ KVe > KWe > KeX ö
\X - iõ \XK > \X@ > \X, \X@ ö
ISi - iõ C_¤d > C@RS@ > ISi ö
_, _@ - iõ _\ > _@ > _, _@ ö
NW - iõ NU > NW > NW ö
fV - iõ ~Á > _ fUV > fV ö

IW@ f_e ùagÁý

IW@ f_ùe cLýZü PùeU ùagÁý f Iý KeaK cùk ö ~[- gùeù\gùe @¡a KecŠk (top curve), _W (loop), _Z (tail) I ùKYj^ KUk aKùeL (curve) ö Gj ia ùagÁý _A _ea aj f_, Zcf aù...k f_, _ c I hÂ gZ±ùe _PkZ C e beZd ù_UKgh a gugh f_ I ùfj ùfL^ùe Zk_Zùe fL^ _eµe AZý\ \dí ö

\gc gZ± ùakK IW@ f_ùe Cbd C e beZd I \IY beZd f_e _ba ù\L ù\A[f I C_~q ùagÁýc^ DY @]K fIý KeaK ck[f ö

@^«ac ù\au cŠi Zcg i^ùe (999 L.) aýajZ 738U @Ie c¤e 199U \IY^Me f_ _baZ, 59U ùZfM f_ _baZ, 101U Zcf M^f_ _baZ, 222U Zcf M^f_ _baZ, 222U MweRZKk^ Kkw f_ _baZ I 157U @]^K IW@ f_ i\g ö i¸aZü ùZhke ùbcaõgd eRcù^ _[ùc IW@ f_ùe _z aýaje @e¸ Ke[ùf ö ùKgùk}ke ùicaõg eRcù^ KUk f_e ajk _ie NUA[ùf ö _ea Kkùe IW@ f_ùe Gj _zZ I KUkZ _ùdM aý_K ùjA[f ö

aj awku cZùe IW@ f_ 15g gZ± _ùe awk f_e C\bZ ùjA@Q ö C\jeY Êe_ eLf \i a^Ru cZùe - “In the south the Bengali script was used throughout Orissa × × The modern cursive Oriya script was developed out of the Bengali after the 15th century A. D. like the modern Assamese.”

K« G cZ bcK ö aÉaZü 10c gZ±ùakK IW@ f_ awk f_Ve ÊZª cMùe MZKe aKgZ ùjA[f ö Gj aùgh baùe ^Me, \IY ^Me (C eKk^ Kkw f_),

Zîcf f_ I ùZfM f_\îeî _bîaZ ùjîA[fî ö C e bîeZîd f_\îeî _bîaZ ùjaî `kùe awkî f_e gùeîù\gùe iîc«eîk ùeLî ejMfî, K« \IY bîeZîd f_\îeî _bîaZ ùjaî `kùe IW@î f_a k @îKîe]îeY Kfî ö ùKùZK @Ie awkîùe ùKîY~q ùj fîùaùk IW@îùe KUkîKZ ùj fî ö awkîùe ùKùZK @Iee gùeîù\ge aîc bîMi I\ ZbR I _Wî (aýjeu bîhîùe 'Nepalese Hook') _eZýq ùj fîùaùk IW@îùe aýajZ ùj fî ö ùZY Wü K¬ajîeî Z_îVî cZ ù\AQ« - 'The Oriya script is more akin to proto Bengali than to modern Bengali." ଚିନ୍ତା

@î]^K IW@î f_ - (16g gZî±îVîe @\ýîa]) _~ý«

îPî^ IW@î f 17g gZî±îVîe aKgZ ùjîA @î]^K IW@î f_ùe _eYZ ùjîA@Q ö _îPî^ IW@î f_e C_e bîMe aKùeLî @î]^K IW@î f_ùe Kcgü ùMîfîKîe e_]îeY Ke@Q ö 17g gZî±îVîe @\ýîa] fLZ Zîk_Z ù_î[, gkîùfL, ZîcùfL I c\Z M^cî^uùe Gj f_ aýajZ ùjC@Q ö

@î]^K IW@î f_e fL^ _¡Zùe \AU ùb\ ejQ, ~[î - glîdZ^îd _¡Z I KeYî _¡Z ö glîdZ^î _¡Z Äf, KùfR I c\Z M^cî^uùe aýajZ ùjîA[îG ö ùcî jeecî^u \îeî KùPe KîMR_Zcî^uùe I Zîk_Z ù_î[cî^uùe Gùa c¤ Gj f_ aýajZ ùjC@Q ö

KeYî f_e _a ^ IWgîùe cifcî^ gîi^Kîkùe KîMRe ajk _Pk^ `kùe i¸a ùjîA[fî ö _[c _~ýîdùe cLýZü KUK I _eî Rfîe KùPecî^uùe I Zîk_Z ù_î[cî^uùe Gj f_ @]K _ecîYùe aýajZ ùjîA[fî ö KîeY KUKùe IWgîe eîR]î^î iî_Z ùjaî `kùe KUK Rfîùe I Zî'e _ùWîgî _eî Rfîe @]aîiîcîù^ ùcîjee (ùfLK) bîaùe RîaKî ^aîj Kùf ö _[ùc KeY RîZe ùfîKcîù^ cLýZü ùcîjee aî ùfLK f_e ^îc ùjîAQ KeYî f_ ö KùPe KîMR_Zcî^uùe Gjîe ajk _Pk^ [aîe Gj f_e @^ý GK ^îc ùjCQ KùPe f_ ö

KeYî f_ _Pk^e a_k _iîe NU[fî IWgîùe aUg gîi^ _Pk^ _ùe @[îZ D^aõg gZî±îe @îe¸ùe ö gîi^ Kî~ýe ia]î \Áe Zîk_Z iî^ùe KîMR I Zkî iî^ùe Kfce aýajîe ajk _ecîYùe ù\Lîù\fî ö fL^ Kî~ý @îC 'RîZ @^iîeYî a _[î' ùjîA ejfî ^îj ö KeYcî^u QWî @^ý RîZe ùfîKcîù^ c¤ Gj Kî~ýùe ^~q ùjùf ö Zîk_Z I ùfîj ùfL^î _eaù KîMR Kfc aýajZ ùjaîe jÉPîk^î I_Ze ùj fî ö _Z @IeK ÊZª bîaùe ùfLaî_îA jîZ I ùfL^îK aîe´îe CVîAaî @^îagýK ùaîf cù^ùj fî ö _îLî_îL @IeMWK cgîA AõeîRî @Ie fL^ _¡Zùe IW@î @Ie ùfLaî _îA ùfLKcîù^ ùPÁZ ùjùf ö Gj _¡Z IW@î Qî_îLî^îe _ZÂî _~ý« _akZe [fî ö Gùa c¤ KùPe KîMR_Zcî^uùe ùcîjeecîù^ KeYî aýajîe Ke[î« ö

aõg gZî±îùe IW@î c\î~ªe _iîe `kùe IW@î a‰cîkîe ^ŸÁ e_ @îa¡ ùj fî Gaõ Gj a‰cîkî _îd ia ùIZùe ÊîKZ ùj fî ö

Gj_e ab^ Ée ù\A IW@î f_ GK iîdî @î]^K e_ _eMj Ke@Q ö

IW@î a k f_ I Zîcf aù…k f_

IWgîe Zîk_Z ù_î[cî^uùe a kîKZ f_ aýajZ ùjîA@Q ö Zîk_Z ù_î[ùe ùfîj ùfL^îùe ùfLî~îC[aî `kùe Zîk_Z Pe ^~aî _îA @IeMWK a k Keî~îC[fî ö IW@î

ବିଷୟ a k a‰cìki \IYiZýe Zifc aù...k a‰cìkie @^KeYùe iÁ ùaif f_ Z aZcìù^ cZ ù\A[i« ö

MiK _ŠZ ù_e_i (Li. _. 1c gZi±i)u CùfL @^~idi Ziu icdùe _i¯ GK Zicf M^e ùi RiY_ie[ùf ù~ KcieKi @«ei_Viùe RùY ù\ai (Kcieí K^ýi ai K^ýi Kcieí) ic\ùe ii^ Ke[ùf ö ~\ _KZùe ù_e_i GK Zifc M^ _iA[i«, ùZùa @^ci^ Kei~a ù~ aù...k f_e @idh @^ý^ \A jRie ah ö Gj f_e @i]^K Zicf f_e iÁ ö WKUe iZý^iedY eiRMeu cZùe \iIYiZýe 'aù...k ' f_ ùjCQ Zicf bihie @ùgiùKi e ~Me a‰cìki ö Ziji _]i^Zi Ziù¬ie Rfie \IYùe _Y \IY-cifaie Gaõ Uia^ùKie RfiCi^uùe _PkZ [fi ö Gj @ kU _ùa _iŠý I ùPe aõgid eiRici^ue gii^i]i^ [fi ö @i]^K IW@i a‰cìkie _[c \AU @Ie, @[iZ @ Gaõ @i ùKiYi _ai-C ebieZid f_ùe ^ij ö i\e \IY bieZùe Zicf bihibihi _ù\gùe LiÁid 8c gZi±iùe _PkZ '_ù...k ' (a kZ) i¸aZi @ùgiKu icdùe \iIYiZýùe Zik_Zùe ùfL^i iiji~ýùe ùfLi~aie _eµei _PkZ [fi ö Zik_Z C_ùe ùfij ùfL^iùe @Ie ùLi\^ ùaùk GMWK ùKiYiKZ ^Ke a kiKZ Keai @iagýK ùjC[fi ö _iŠý ù\g I i^KU ic\ Kka i @ kci^uùe Zik_Z _Pe _eciYùe ifb [aie Zjùe ùfLi~ai _eµei _PkZ [fi ö ùgùki\ba eiRaõge eiR Kike GK Zik_Zùe eiRKid _gÉ fLZ ùjiA[aie \ÁùMiPe jG ö Gj eiRaõge eiRZKikùe IWgiùe c¦e ^ciY Kkie aKig @ie¸ ùjiA[fi ö c¦e ^ciY _ae gÌiciù^ Zik_Zùe c¦ee ^Kii _ÉZ Ke eiRi ai c¦e ^ciYK iu @^ùci\^ Kic^i Ke[ùa ùaif @^ci^ Kei~iG ö i¸aZi hÂ-i¯c gZi±i ùakK Zik_Z C_ùe IW@i f_e _Pk^ ùjiAiie[fi ö

a ci^ i¡i iõMjiZ Zik_Z ù_i[ci^u c¤ùe KUK Rfie]cgiki @ ke _i¯ '@b^a MiZùMia¦' _iŠf_U _iPi^Zc (1493 Li.) ùaif HZjiiK ùK\ie^i[cji_iZ cZ ù\AQ« ö G[ùe aýajZ @, @i,], «, \, e, K, aý, Zý, , q, Z @i\ @IeMWK ijZ @i]^K IW@i @Ie _i[Ký _efIZ ùjiA[iG ö @^ý _iPi^ Zik_Z ù_i[ci^uùe aýajZ @, @i, e, f, G, K, U,], b, j, Zý, Z, \M, \a, ¡, q, K @i\ @Ie fL^ _YikiC¤ @i]^K @Ie fL^ _YikiVie _[K ö

IW@i a k f_ I ZaaZid Ii f_ -

WKe LùMge cji_iZ GK ZŸZid]cgiÈ ù_i[@iaÃie KeQ« ~jùe Ii f_ aýajZ ùjiA@Q ö Ziu cZùe IW@i a k f_ ijZ Gjie iµK ejQ ö GK\i]c _iwùe IW@i I ZŸZ c¤ùe N^Â iµK [fi I ùij ùjZ IW@i a k f_ ijZ ZŸZid Ii c¤ùe iµK ^¡ieY Kei~iA_iùe ùaif ùi CùfL KeQ« ö Gji IW@i f_e e_i«e ö

ù_i[_Uùe aýajZ A, B, G, I, K, L, M, O, P, R, U, V, W, X, Y, Z, [, \,], ^, _, `, a, c, ~, k, g, h, i @IeMWK @aKk IW@i _e, @, @i, _iPi^ IW@i @Ie _e I @^Êie, aiMe Pj c¤ IW@i _e ö

@^ci^ Kei~iG 7c gZi±iùe IW@i f_e Gj f_e C\ba NU@Q ö

C_~q @iùfiP^i _Z_^ jG ù~ IW@i f_ ùKiYi ùMiUG ^ŸÁ f_e C\bZ ùjiA^ij ö G[ùe ù~_e C e bieZid aiji f_e ab^ aKgZ Éee _bia ejQ, ùij_e \IY bieZid Zicf, ùZfM f_\iei Gji _biaZ ùjiA@Q ö ab^ Kikùe ab^ aa ^ ù\A @iR IW@i f_ ^Re aKgZ e_ fib Ke@Q I aj @ijeZ C_i\i^ iù ÊKidZi I ÊZªZi aRid ej@Q ö

ù\a^Meú f_ ଚିତ୍ରଣୀ

@R @ùc ù~C IW@ bhiùe f_ aýajie KeQ ù i f_e R^ AZji _biaùe ùjAQ ö iÄZK ù\a ^Meú f_ ijZ IW@ f_e @ù^K ic¬iý @Q ö KieY Cbd aijúf_e R^ ö ZZúd gZ±ùakK aij f_ _‰aKig fib Ke[fi ö ùi j aij f_e j IW@ f_ R^ fib Kfi ö \IY bieZ f_ ia ùiùZùaùk [fi ùMifiKie ö KieY Gj ùMifiKie f_MWK Zik_Zùe ùfLùf Zik_Z Pe~aie i¸ia^i ^[iG ö IWgiùe c¤ ùij_e Zik_Z I ùfL^ie ùfLai _eµei [aie IW@i f_ ùMifiKie ùjfi, Zik_Z GcZ ùMifiKie f_ biùa ù\a^iMeú f_e KQ ic¬iý ij IW@i f_ Kcgü @ic_Kig Kfi, Lú. 1436 ùakK Gj IW@i f_ùe GKaeiU IW@i bihibieie iÁ ùjiA[fi ö @[iZ PZŸg gZi±ie c¤biMùe j IW@i f_e @i\Kik iÁ ùaif ùKùZK iciùfiPK cZ \@« ö ùZùa Lú._ 1838- 1264ùe MwiciU ^eiöj ù\au gii^ Kikùe GK gkiùfLK IW@i f_ iù¦gùe icí^ý iP^i ck[ùf c¤ GjiK IW@i f_e _‰Zc aKig ùaif Keùja ^ij ö ùZùa a ci^e IW@i f_ ù~_e ùMifiKie Ziji i~ýaõgú iciU K_ùk¦ ù\au ùakK ùjiA iie[fi ùaif _ciY cùk ö _eú gú RM^i[c¦ee Rd aRd ùZieYùe ùLi\Z gkif_ j Gjie _KÁ _ciY ö Gj ùZieYùe _igùe iaùciU 12U gkiùfL @Q ö Gj Rd aRd gki f_ MWK iciU K_ùk¦ ù\auVie _Zi_e\ ù\au _~ý« ab^ icdùe ùLi\Z ùjiA[fi ùaif _ZZ aZciù^ cZ\@« ö

aij f_ KikKùc aKgZ ùjiA i¯c gZi± ùakK \AU giLiùe abq ùjiA[fi ö

(K) \IY bieZúd giLi

(L) C e bieZúd giLi

Gj C e bieZúd giLi Z^biMùe abq ö

(1) gie\i f_

(2) ^iMeú f_

(3) KUk f_

Gj ^iMeú f_e ù\a ^iMeú f_e C\ba ùjiA@Q ö i¯c gZi±e ùghi¡ ùakK c¤ _ù\g eiRii^ I cjieiÁe ùKùZK @ kùe ù\a ^iMeú f_e Cna ùjiAiiefiY ö KieY Gjie _iPi^Zc @bùfL i¯c gZi±e ùghbiMùe C}i‰ ùjiA@Q ö @agý Gj cZ @ù^Ku \iei ic[Z ùjiA ^ij ö ùZùa \gc gZi±i ùakK ù\a^iMeú f_e aKig ùjiA iie[fi ùaif icùÉ ÊiKie Ke« ö MReiUi Gaõ cZ@i bihiùe ùKùZK @bùfL ù\a ^iMeú f_e R^fib KeQ ùaif bihiaZciù^ cZ ù\A[i« ö @iici, awki, IW@i @i\ f_ C_ùe c¤ ù\a^iMeú f_e KQ ^i KQ _bia _W@Q ö

ù\a^iMeú f_e aùKihZ ùjCQ–

(1) Gji @¡ @leicK f_ ö

(2) G[ùe 48U ck Pj ejQ - Zje 14U Êe Z[i i§ýile Gaõ 34U ck aý¬^ ö Gj aý¬^ CyieY ii^ @^iùe iiZbiMùe abq ö

(3) G[ùe a‰MWKe i{iKeY I Kc @Zia ùami^K ö

(4) Êe]^ ci^u bZùe 'G'K QiWù\ùf @^ý Êeci^u ji Gaõ \iN e_ _iA Pj ejQ ö

(5) Êeci^ue ciZ ^½Z ùjiA@Q, ~iji aý¬^ ii[ùe ~q ùjai_ùe aýajZ ùjiA[i@i« ö

ଟିପ୍ପଣୀ

(6) Ægú I Ægú iõÆgú]^ c¤ùe icÉ @ ùNhY i ùNh e_ I icÉ @Ì _Ye cj_Y e_ ejQ ö

(7) icÉ aMe @^^iK]^_A @fM @fM f_ ejQ ö

(8) Gjù~_e CyeZ jG ùij_e ùfL~G ö

(9) _ùZýK]^ _A ùMUG cZ ^ŸÁ f_ ^j ùMUG]^_A GK]K f_ ejQ ö

(10) G[ùe ùc^ a‰ ^j ö

(11) iõÄZ bh ùfLa _A Gj GKcZ c¤c [ae ^Lk beZ f_ baùe @i^ fb KeQ I beZe aj f_K _baZ KeQ ö

_gâkú :

1ö IW@ f_e C_ iµKùe @ùfK_Z Keö

2ö IW@ f_e HZjiK aa ^]e ahdùe @ùfK_Z Keö

3ö IW@ f_e KcaKg iµKùe @ùfK_Z Keö

4ö IW@ f_e fIY ahdùe @ùfK_Z Keö

iõI¯ _g :

1ö f_ KjK Kj~G?

2ö f_e Cna^ ùKùa ùjA[f?

3ö _P^ beZahùe ùKùZ _Ke f_ _Pk^ [f?

4ö ajú f_ ùKùZ _Kee?

5ö ajú f_K beZe ùKC @ ke ùfKcù^ aýaje Ke[ùf?

6ö ajú f_ K_e ùfL~G?

7ö Kkw f_ KjK Kj~G?

8ö KeYú f_e ^c G_e ùjae KeY K'Y?

9ö _Z IW@ f_ KjK Kj~G?

10ö M¯Kk^ f_K ùKùZ bMùe abq Ke~G?

11ö M¯ f_ KjK Kj~G?

12ö ajú f_K KjK ùc~ýKk^ ajú f_ Kj~G?

13ö _P^Zc IW@ f_e ^\g^ ùKCV ù\LaK cùk?

14ö IW@ a k f_e aýaje ùKCV ù\L~G?

15ö KgY f_ ahdùe iõùI_ùe ùfLö

16ö KUk f_e icdicùKùZ?

17ö cM] f_e icdicùKùZ?

18ö _P^ ajú f_e icdicùKùZ?

19ö ajú f_e icd @a] ùfLö

20ö @]^K IW@ f_e fL^ _¡Zùe ùKùZU ùb\ ejQ?

୩

ଏକକ

lW@î @bù f Le bîhî

(gkîù f L, Zîcù f L I _îPí^ i^¦)

lW@î gkîù f L

_îPí^Kîkùe eîRîcîù^ eîRKíd ùNîhYî, aRd ùNîhYî, \î^ gî i^_Z AZýî\K iaiî]îeYu @aMZ ^cù« gkîùe ùLî\^ KeîC[ù f ö Zîc _Zùe c¤ @^gî i^ ia fLZ ùjC[fî ö G_eK ùi icdùe Zîk_Z [fî ù f L^e _]î^ C_KeY ö Gjî K« iîdí ^ [fî ö ùZY eîRîcîù^ ^R ^Re @îbRîZýùe _ZíK bîùa gkîù f Lùe ^Re ùNîhYî^îcîK ^~q ùaZ^ùbîMí f L^Kîeíu iîjî~ýùe ùLî\^ KeîC[ù f ö ~îjîK [fî - GK iîdí cî¤c ö @îR a gkîù f LMWK aj _îKZK a_~ýde @îNîZ ijý Ke @lZ @aiîùe iõ_q Kîke bîhî, f_ I gî i^_YîKí ahdùe Mbíe @îù fîK_îZ Ke@î iQ ö _KZùe Gjî ù fîKK[^í "_[eMîe @ fbî" _\e iZýZîK _cîYZ KeQ ö

@î]^K bîeZíd @î~ýbîhîcî^u c¤ùe cej…î I lW@î bîhîùe ùLî\Z gkîù f L ùag ic¡gîkí ö G ùlZùe lW@î bîhí gkîù f L cej…î bîhí gkîù f LVîe @]K @MYí ö lW@î gkîù f LMWK aùghKe c¦eMîZùe, É¸ùe @[aî _aZMîZùe iaiî]îeYu ~îZîdîZ iî^ùe ÊZª bîùa ùLî\Z ùjîAQ ö Gj gkîù f LMWKe iõLýî i¯c gZî±íVîe ùhîWg gZî±í c¤ùe @]K [aîe RYî~îG ö ùZùa @îù fîP^îe @^ùeî]ùe GMWK iî]îeYZü Zù^îU _~ýîdùe abîMíKeY Keî~îA_îùe ö ~[î -

_[c _~ýîd (i¯c gZî±íVîe Zùdî\g gZî±í _~ý«)

\Zîd _~ýîd (PZŸg gZî±í)

@«c _~ýîd (_ \g gZî±íe ùhîWg gZî±í _~ý«)

gkîe _ePd _a :

(1) _[c _~ýîdí _îPí^ gkîù f L :

_[c _~ýîdí _îPí^ gkîù f L bîaùe i¯c gZî±íùe cî]aacîu ùLî\Z ùLî¡î Zîcgî i^ùe 'K¸îe' g±Ue aýajîe [aîe ù\L~îG ö 10g 11g gZî±íe ùiîùeî ^KUi MŠùaWî Mîce @îaÃZ GK ùa¤¡ _Zcîe _î\ù\gùe fLZ \A]îW _\ýQ¦í ù f L ö (ù\a KB bMZ KeY / @Q« ùbî Kcîe ùgY)K Wü iZý^îeîdY eîRMe _îPí^Zc lW@î @bù f L bîùa MjY KeQ« ö Gj gZî±íùe ùLî\Z @^«ù\a acîu cõRhî Zîcgî i^ `kKùe 'bZe' I '_¦e' @î\ lW@î g± [aîe ù\Lî~îG ö 1051 Lí.ùe @îaÃZ CeRîc gkîù f LUK Wü K¬ajîeí Z_îVí ia_îPí^ lW@î @bù f L bîaùe MjY KeQ« ö G[ùe ùcfîY, Rd Kefî (ù\ fî), Z^ (Z^), cîYh

ଟିପ୍ପଣୀ

(cYh),]fî (ù\fî), gY (g^), MC (Mî), cîi, 15, \^, aîe @î\ Z\ba IW@î g±MWKe aýajîe ùjîAQ ö

GKî\g gZî±íe _ c aRjÉù\aue _îekîùLcŠ Z´î_Uî i^¦ùe eîReîYí, IWaiA (IWahd), ùZkií (Zkií), ck«, \^ ijiZ KQ _ecîYe Z\ba g± ejQ ö ùZùa _îPí^ IW@î bîhîe ~[î[_ePd ck[îG - Zùdî\g gZî±íùe (1249Lí) ùLî\Z \Zíd ^eiõj ù\au baù^ge ù\bîhK (ùZfM-IW@î) gkîùfLùe ö G[ùe aýajZ IW@î g±MWK ùjCQ-aùR, aîNceî, aîeaîU, a§î, Zjõ, ùNZfî, ù\A, Kk«e, Keù«, gùZK, aîe, KCW, ^eiõj, eaaîe, ùjîAfî _bZ ö

(2) \Zíd _~ýîdí IW@î gkîùfL :

PZŸg gZî±íùe ùLî\Z ùjîA[aî Zù^îU @bùfL ùjCQ bîhîZî K \ÁùKîYe La MeZ_‰ ö G[ùe _[c @bùfL ùjCQ 1394 Lí.ùe ùLî\Z PZ[^eiõjù\au _eí Zcîk cV Zîc`kK i^¦ ö G[e PZŸg gZî±íùake IW@î bîhîe iZ ahdùe RîYjG ö G[ùe aýajZ ùjîA[aî g±MWKe j IW@îbîhîe _îPí^ZîK ÊíKîe Keî~îG ö ~[î - bîLe (bîÄe), Mîce, IZ[(@gZ[), bAe, ù\îicî«, a§, C_e, ^A (^B), _îYgkî, Lõbîe, ùR^î, _~ý«, _îLe, PC_îW AZýî\ g± ö

\Zíd @bùfLU ùjCQ 1394 Lí.ùe ùLî\Z PZ[^eiõj ù\au ~îR_e iù¡ge c¦ei É¸îbùfL ö ù~C[ùe aýajZ IW@î g±MWK ùjCQ - ^eiõN, aîReîùR, KKW (KKU), KiY (K¾), PZe\íM, _U^îGK, _ea, c\f, _îAKî, RîaZ, iîù]ge (iù¡ge) AZýî\ ö

ZZíd @bùfLU ùjCQ 1395 Lí.ùe ùLî\Z PZ[^eiõj ù\au _eí gueî^¦ cVe Zîc`kK i^¦ ö ù~C[ùe aýajîe Keî~îA[aî IW@î g±MWK ùjCQ, aîeYîi KUK, gíPeùY, bZe, ^aùe, cîjî_îZ, ùR^î, ùMîPùe, c\f, bc, ù\aKU, KUùK, ùK, Kfî _cîùY, @îiaî [îC AZýî\ ö

(3) ZZíd _~ýîdí IW@î gkîùfL :

Lí. _ \g - ùhîWgî gZî±íùe IW@î @bùfLMWKe iõLýî @]K [aîe RYî~îG ö Gj icd c¤ùe IWgîe i~ýaõgíd eîRîcî^u \îeî ùLî\Z _îd 50 _~ý« @bùfLe i§î^ ckQ ö G[c¤e K_ùk¦ ù\aue eîRZKîke @bùfL iõLýî ùjCQ 20U ö Gj @bùfLMWK @¤d^ Keaî _ùe RYî~îG - Gjîe bîhî _ae MõMaõgíd @bùfLMWKe bîhîVîe ùXe C^Z ö Gj aõge @aiî^ _ùe ùMîa¦ù\au 3d @õK, 4[@õKùe \AU @bùfL, 5c, 8c @õKùe \AU @bùfLùe Gaõ cK¦ù\au ^ac @õKùe ùLî\Z IW@î gkîùfLMWKe IW@î bîhîe KcaKgZ Ée ahdùe RîYjG ö

IW@î gkîùfL I Zîc`kKùfL bîhî

_îPí^ Kîkùe eîRîcîù^ _Rîcî^u CùŸgýùe ùKîYi ^ŸÁ ùNîhYî _Kîg Keaî ^c _îjîW _aZ MîZùe gkîùfLcî^ C}í‰ KeîC[ùf ö _Y \î^_Z aî i^¦ ù\aî CùŸgýùe ùicîù^ Zîc`kKùfLcî^ C}í‰ KeîC[ùf ö icd ùiîZùe jGZ ùKùZùaùk KG eîRîù\gK @^ý[î @îPeY Ke_îùe, Gj @îguîe gkîùfL I Zîc`kKùfLe iÁ ö icd ù~ùZ\e @Mie ùjC^î KîjK Gj ùfLMWK ù~ @_ea ^íd eja, G agîi ùi Kîke eîRî aî eîRKcPîeícî^u

c^ùe [fî ö IWgîe aj ù\aù\aî c¦e MîZùe, _îjîW _aZùe I ab^ @^Âî^ùe gkîùfL I Zîc`kKùfLe i§î^ ck@Q ö ùiMWK ab^ icdùe ab^ _ŠZu \îeî _VZ ùjîA @ZîZe aj f¯ AZjîie i§î^ ùjC@Q ö AZjîi iõKkKcîù^ AZjîi iõKk^ Keaî icdùe gkîùfL I Zîc`kKùfLMWKe iîjî~ý aj bîaùe MjY Ke[î@î« ö IWgîe ab^ iî^e ck[aî gkîùfL I Zîc`kKùfLMWK ab^ icdùe ab^ MùahKu \îeî _VZ ùjîA ùKùZK ùIZùe _îVe b^Zî ù\Lîù\AQ ö cîZ icd Kùc ibýZîe ùiîZùe Gj ùfLMWKe aj ^Z^ Z[ýe i§î^ ck@Q ö ଟିପ୍ପଣୀ

IWgîe ab^ @ keî @îaÃZ ùjîA[aî gkîùfL I Zîc`kKùfLMWKe _îPî^ IWgîe AZjîi I icîR ^îZe _ePd ùKùZKîõgùe ck[îG ö G _~ý« ù~ùZMWG gkîùfL @îaÃZ ùjîA@Q, ùiMWK c¤ùe \Zîd aRjÉ ù\aue CeRîc gkîùfLK _îPî^Zc bîaùe MjY Keî~îA@Q ö Gjî 1051 LîÁî±ùe ùLî\Z ùjîA[fî ö cîZ IWgî iõMjîkdùe iõeIZ GK ùR^aMjùe ùLî\Z \A]îW _îVK C¡îe Ke gî~q iZý^îeîdY eîRMeî cZ _\î^ Ke« ù~, Gjî LîÁîd \gc gZî±îùe ùLî\Z Gaõ Gjî IW@î _\ý eP^îe @î\ý Êe_ ö Gj _îV \A]îW _Ée ^cZ GK ùR^aMje ^cù\gùe KUkîIe f_ùe ùLî\Z ùjîA@Q ö gî~q eîRMeu _îV @^iîùe Zîjî ùjCQ,

“ù\aõKj bMZ KeY
@Q« ùbî Kcîe ùiY ö”

LîÁîd \gc gZî±îùakK IW@î bîhîe e_ Gj _Kîe [fî ùaîf RîYaî aýZîZ Gj ùfLe @^ý ùKîYi MeZ ^îj ö

1ö CeRîc gkîùfL

Gj gkîùfLU PKîùKîf Rfî, PKîùKîf ZîfKe CeRîc Mîcùe [aî]aùkge c¦ee i¹Li GK _Ée LŠùe ùLî\Z ö Gjîe f_ ^îMeî (\IY) ö G[ùe iPZ ùjîA[aî icd ùjCQ Zk (Kî K) cîi gK_I _ cî g^aîe 973 gKî±, @[îZ, 1051 LîÁî±, @^«acî ù\aue _ \g i´›e ö Gj gkîùfLU a cî^ cî¦îR iõMjîkdùe iõeIZ ö

(WKe K¬ajîeî Z_îVîue The Evolution of Oriya Language and Script _ÉKùe _ 222-223 ùe [aî _îVe C¡Z ö)

Gj gkîùfLe bîhî _Z \Áù\ùf RYî~îG ù~, Gjî C_ùe iõÄZ, _îKZ, Zîcf I ùZfM bîhîe ~ù[Á _bîa ejQ ö G[ùe [aî IW@î g±MWKe GKî\g gZî±îe bîhîe Êe_ iõ_Kùe K Z @îbîi ck[îG ö Gj \Áeî ^ùcîq g±MWK flý Keî~îA _îùe ö

GKî\g gZî±îùe ùLî\Z Gj gkîùfLK QîWù\ùf Zùdî\g gZî±î (Lî: 1249)ùe ùLî\Z MweîRî ^eiõj ù\au ù\bîhK gkîùfL @îùfîPKcî^ue \Á @îKhY Kùe ö Gj gkîùfLe ùMîUG _îL _^ IW@î f_ùe Gaõ @^ý _îLU _îPî^ Zîcf f_ùe ùLî\Z ö aîe ^eiõjue \îaõg i´Zùe Gjî ùLî\Z ö

(WKe K¬ajîeî Z_îVîue Evolution of Oriya Language and Script _ÉKe _. 225-226e gkîùfLe _îV C¡Z ö)

Gj gkîùfLe @îe¸ùe ù~C iîùuZK Pj \@î~îAQ, ùghùe ùiîj Pj \@î~îAQ ö WKe K¬ajîeî Z_îVî Gj PjK ‘Ic’ ùaîf cù^ Ke« ö gkîùfLe _[c]îWùe ‘ÊÉ’ Gaõ ‘ù\a’

ଟିପ୍ପଣୀ

g± '\a' bîaùe fLZ ö gkîùfLe g±MWKùe 'A' iî^ùe 'B' aýajZ ö g, h Gaõ i e aýajîeùe ùKîYi _î[Ký _efIZ jG ^îj ö Gjî aýZîZ @^ýî^ý cîZî aýajîeùe aýZKc ù\Lî~îG ö Gj gkîùfLe bîhî _îKZ bîhî\îeî aùgh bîaùe _bîaZ ö ùZY 'e' iî^ùe 'e' aýjZ ùjîA@Q ö bîhî\Áe Gj gkîùfLU @Zý« MeZ_‰ ö g±e aýajîee _îPî^ IW@î g± abae ~ù[Á _ePd cùk ö

Gj gkîùfLU ^eiõjù\aue i´Z 22ùe ùLî\Z ö ^eiõjù\aue eîRZe icd Lí. 1238- 1263 ö Zîue \îIYîZý @b~î^ icd ùjCQ 1247 LîÁî± ö ùZY Zîue \îIYîZý @b~î^ _ùe Gj gkîùfLU C}î‰ ùjîA[aî i¸a ö

gkîùfLe icd Gaõ ^eiõjù\au ahdùe iP^î ù\aîK ~îA WKe K¬ajîeî Z_îVî ùfLQ«, "The Bhubaneswar bilingual inscription belonging to the reign of Vira Narasinhadeva is an important record said to possess some historical imprtance. The king referred to in the record may be Narasinhadeva (I) (1238-1263) popularly known as 'Langula Narasinhadeva' the most powerful king of the Ganga. Dynasty and celebrated as the builder of the Konark Temple."

Gj gkîùfLe Zîcf _îVe aùgh MeZ ejQ ö IW@î I Zîcf Cbd _îVK Zk^î Kùf RYî~îG ù~ IW@î _îV ùKak Zîcf _îVe @^aî\ cîZ ^ùj ö Zîcf _îV @ù_Iî IW@î _îV @]K aÉZ, cîZ Zîcf _îVùe IW@î _îV @ù_Iî ùMîUG aî \AU @]K NUYî a‰Z ö Zîcf _îVùe GKî\g \Mîb... @îPî~ýue cîZk ùaîf a‰Z ö cîZ G ahd IW@î _îVùe 140 cîW iî^î @Q ö

\îIYîZýe @îi[aî ùga i^ýîiîcî^ue Lî\ý _îA eîRî ^eiõj ù\a baù^gee GK ùgacVK Rc\î^ Ke[ùf ö eîRî ù~C aîeaîU @[îZ 240 GK Rc \î^ Ke[ùf, Zîjî aîNceî Mîcùe @aiZ ö aîNceî Mîce ^îc Zîcf _îVùe @Q aîNcîeî ö gkîùfLùe iPZ aîNceî Mîc _eî Rfîe baù^ge ^KUa í GK Mîc ö cVe cj« Gj RcK Zîue bYRî \Mîb... @îPî~ýu a§K ù\A EY Ke[ùf ö ùZY C ùege ^îdK I \Mîb... @îPî~ý \ùj IWgîe @]aîií ùaîf MjY Keî~îA_îùe ö

\îIYîZýe Kaî Zîcf bîhîbîhí @ ke @îi[aî ùgaiî^ýîiîcî^u Lî\ý ù~îMîAaî CùŸgýùe Rc \ ùjîA[aîe ùicî^ue @aMZ ^cù« Zîcf bîhîùe gkîùfLe _îV C}î‰ ùjîA[aî i¸a ö_Y, eîRîue Gj ùNîhYîK IWgîe ùfîKcîù^ RîYaî_îA IW@î bîhîùe _îV C}î‰ ùjîA@Q ö ù~C ùfL^Kîe Zîcf bîhîùe ùNîhYîU C}î‰ Ke[ùf, Zîue iõÄZ mî^ [aî _îVe iPZ ö Zîcf _îV M^f_ùe C}î‰ ö Gj M^f_K _îPî^ Zîcf f_ bîaùe c¤ MjY Keî~îA_îùe ö

Gj gkîùfLU 1916 LîÁî±ùe fÄe iîùjau \îeî ^îZ ùjîA KfKZîe @îgùZîh iõMjîkdùe iõeIZ ùjîA@Q ö 1924 LîÁî±ùe cjîcùjî_î¤îd je_iî\gîÈî Gjîe _îùVî¡îe Ke Gii@îUK ùiîiîAUe MùahYî _Zùe _Kîg KeîA[ùf ö

2ö ùKîYîK gkîùfL

gî adbŠîe @]Kîeî afîA ^îGK ö bŠîe ^îGK @fîf ^îGK ö ùKîÂKeYî @õMîA ^îGK ö

(WKe K¬ajîeî Z_îVîue Evolution of Oriya Language and Script _ÉKe _ 323 e gkîùfLe _îV C¡Z ö)

Gj gkîùfLU ùKîYîK i~ýc¦ee _î¯ ö Gjîe _îùVî¡îe Ke[ùf c^ùcîj^ PKa î ö ଟିପ୍ପଣୀ
Gj gkîùfLe _îV I @[î\ ajîe IWgî eiy ùiîîîAU R‰îfùe 1917 cijîùe _Kîg _îA[fî ö @î^cî^K bîaùe f_Z \Áe Gj gkîùfLe ùLî\^ Kîk PZŸg gZî±í ùaîf MjY Keî~îA@Q ö G[ùe gí, Š, Â, ‰, I _bZ aý¬^a‰MWK @î]^K e_ MjY Ke@Q ö WKe K¬ajîeî Z_îVî Gj gkîùfLe g¡_îV C¡îe KeQ« ö cîZ ÊMZ @¤î_K @î afb cjî« Gj gkîùfLe _îVK ^ce_ùe _îPî^ M\ý_\ýîgùe C¡îe Ke[aîe ù\Lî~îG ö

"gí _? (ii) bŠîe @]Kîeî akíK ^îGKîö bŠîe ^îGKö ùKîÂ KeY @wîA ^îGKö"

3ö baù^ge fweîR c¦e @bùfL :

baù^ge fweîR c¦ee \IY \îe _îgùe Gj gkîùfLU C}î‰ ùjîA[fî ö Gjî ùiVîe iî^î«eZ ùjîA@Q ö Gj gkîùfLe @õgaùgh a cî^ IWgî @bùfLîMîeùe iõeIZ ùjîA@Q ö Gj gkîùfLe _îVî\ 1893 cijîùe R‰îf @` Gi@îUK ùiîîîAU @` ùawfùe c^ùcîj^ PKa íu \îeî _KîgZ ùjîA[fî ö K_ùkge ù\au eîRZe PZ[@u c^ùcîj^ PKa íu cZùe 1436 LíÁî± ö

gkîùfLe _îV

gîaîe K_ùkie ù\a cjîeîRîue aùR eîùRý icÉ 4 @u gíjí c[^ iõKî« KÁ 9 cwkaîe KZaîi KUùK bZe _Rî @îaKîùi eîGMeî aîi cîjî_îZ baù^ge cîjî_îZ G \Aùj @îi fjîAùf G \jue ùMîPe @îMýîõùaîf ùjîAfî @î¸e IWgî eîùRý ùRùZ eîRî cf iaùjõ eîRîu jùZ aZ ù~ @î_^î i\îPîùe [ùa @i\cîùM ^ ejùaõ eîRîu @YjùZ aZùf eRî aîjîe Ke Zîjîe iai je ö (WKe K¬ajîeî Z_îVîue Evolution of Oriya language and Script _ÉKe _. 251-252e gkîùfLe _îV C¡Z ö)

Gj gkîùfLùe aýajZ g±MWK _îPî^ IW@î g± bîaùe _e\Á ö K_ùkge ù\a aî K_ùk¦ ù\au eîRZ icd IWgîe iîjZý I iõÄZK RMZùe GK a_ae icd ö Gj icdùe K_ùk¦ ù\au iceîb~î^ `kùe IWgîe iícî aÉZ ùjîA[fî I R^Ría^ùe GK @nZ RîMeYe iùuZ ù\Lîù\A[fî ö _ \g gZî±îùe, K_ùk¦ ù\au eîRZ Kîkùe IW@î iîjZýe aKîg iî]Z ùjîA[fî ö IW@î iîjZýe @î\Ka iîekî\îi Gj icdùe ÊKíd ùfL^î Pîk^î _aK IW@î iîjZýK _ZÂZ Ke[ùf ö Gj gkîùfLùe aýajZ g±MWKe _îPî^ e_ IW@î bîhîe @îùfîP^îùe @Zý« MeZ_‰ ö gkîùfLùe [aî ùKùZK g± GVîùe _eîIî Keî~îA_îùe ö

Gj g±MWK _îPî^ IW@î iîjZýùe @ù^K ikùe Gj e_ùe aýajZ ùjîA[aîe ù\Lî~îG ö

4ö RM^î[c¦e gkîùfL

_eî RM^î[c¦ee Rd aRd \îee aîc _îgùe Gj gkîùfLU C}î‰ ö Gj gkîùfLe bîhî\ 1893 cijîùe R‰îf @` Gi@îUK ùiîîîAU @` ùawfe \hÂLŠùe c^ùcîj^ PKa íu \îeî _KîgZ ùjîA[fî ö Gj gkîùfLe _îV eîùR¦fîf cZu @î KUR @` IWgî \Zíd LŠùe 1880 cijîùe c¤ _Kîg _îA[fî ö K_ùkge ù\au 4[@uùe Gjî ùLî\Z ùjîA[fî ö Gj gkîùfLe ùLî\^ icd c^ùcîj^ PKa íu MY^î @^iîùe 9/12/1436 ZîeL ö

ଟିପ୍ପଣୀ

gkîùfLe _îV

aîe gí _Zî_ K_ùfieù\a cîjîeîRîue aRd eîùRý icÉ 4 @ugîjí]^ @cîùa ùiîeaîùe gí _eùhî c KUùK _eùcgeu

(WKe K¬ajîeí Z_îVíue Evolution of Oriya Language and Script _ÉKe _ 253-254 ùe [aî _îVe C¡Z ö)

Gj gkîùfLe bîhî _ùaîq gkîùfLe bîhî ijZ _îd icî^ ö _ \g gZî±íe IW@î bîhîe Êe_ G[e ùKùZKîõgùe ^¡îeY Keî~îA_îùe ö G[ùe aýajZ g±MWK cLýZü R^iî]îeYue K[Z bîhîe e_ MjY Ke@Q ö G[ùe aýajZ ùKùZK g± GVîùe _eíIî Keî~îA_îùe ö

5ö K_ùkge ù\au icde @^ý GK gkîùfL

Gj gkîùfLe f_ ùZfM I bîhî IW@î ö bîARîM_Uc Rfî, bîARîM_Uc ZîfKîùe [aî fIí^eiõj Êîcí c¦e _îwYi \î\g É¸ùe Gj gkîùfLU ùLî\Z ö Gjîe ùLî\^ icd @î^cî^K 1460 LîÁî± ö ù\aZîu ùbîM C›M fîM RùY cjkî Gj gkîùfLU ùLî\Z KeîA[ùf ö

(WKe K¬ajîeí Z_îVíue Evolution of Oriya Language and Script _ÉKe _ 266 ùe [aî _îVe C¡Z ö)

6ö _eùhî cù\au icde GK gkîùfL

_eí RM^î[c¦ee Rd aRd \îee aîc_îgùe Gj gkîùfLU C}í‰ ö Gj gkîùfLe _îV 1893 cijîùe R‰îf @` Gi@îUK ùiîiîAU @` ùawfe \hÂbîMùe c^ùcîj^ PKa íu \îeî C¡Z ùjîA[fî ö eîùR¦ fîf cZ c¤ @î KUR @` IWgîùe Gjîe _îùVî¡îe KeQ« ö c^ùcîj^ PKa íu MY^î @^iîùe Gj gkîùfLe ùLî\^ Kîk 1470 cijî ^ùb´e cîi 20 ZîeL ö

gkîùfLe _îV

aîe gí MR_Z ùMîùWge ^aùKîU K‰îU KkaùMge _Zî_ gí _ùhî cö

(WKe K¬ajîeí Z_îVíue Evolution of Oriya Language and Script _ÉKe _ 283 ùe [aî _îVe C¡Z ö)

\IYî ke aîjYcî^u \Š@îi Ke (Police-tax) QîW Keaî Gaõ ùMî_[@î\e @]KîeK aîeY Keaî CùŸgýùe Gj gkîùfLùe eîRîù\g ùLî\Z ö G[ùe [aî _îPí^ IW@î g±MWK GVîùe C¡îe Keî~îA _îùe ö

7ö _Zî_e\ù\au icde GK gkîùfL

_eí RM^î[c¦ee RdaRd\îee aîc_îgùe Gj gkîùfLU ejQ ö eîùR¦fîf cZue @î KUK @` Iegî, \Zíd LŠùe Gjîe _îùVî¡îe Keî~îAQ ö 1893 cijîùe R‰îf @` Gi@îUK ùiîiîAU @` ùawfe \hÂbîMùe Gjîe _îV ijZ GK @îùfîP^î c^ùcîj^ PKa í Ke[ùf ö Gj gkîùfLe ùKùZKîõg Id_î¯ ùjîA[aîe _îùVî¡îe ijRiî¤ ^ùj ö

gkîùfLe _îV

aîe gí MR¯ MCùWge ^aùKîUí K‰îU KkaeùMie (aeae gí _Zî_e\ù\a)

cîjîeîRîue icÉ 4@u gîjí KKWî i 10 a]aîùe @a]îeZ (@AMîõ _cîùY aW)

(WKe K¬ajîeí Z_îVíue Evolution of Oriya Language and Script _ÉKe _ 300-301 ùe [aî _îVe C¡Z ö)

ଟିପ୍ପଣୀ

Gj gKùfLe _ùV¡e ijRi¤ ^ ùjA[ae _ùV¡e icdùe b^ b^ MùahK b^ b^ baùe _ùV¡e Ke@Q« ö ùZY Gj gKùfLùe [a g±MWK ^ùcqcùZ _V^d ö

Gj g±MWKùe IW@ g±e _P^Ze _cY ckùf c¤ ùL\^Kee _cY aùgh baùe ù\Lù\A[G ö

IW@ bhiùe ùL\Z ùjA[a @iõLý gkùfLe IW@ bhie KcK MZe ùKùZK iP^ ck[G ö G[e IW@ bhie ~[[e_ ùLRaia VK ^ùj ö KeY ùfL^Kee _cY aj ikùe \ÁùMPe ùjA[G ö gkùfLMWKùe @ù^KZ iõÄZ, ùZfM, Zcf _bZ g± IW@ g± ijZ cg ej[ae ù\L~G ö IW@ g±MWK ~[i¸a ùfKc^ue K[Z bhie ^@~AQ ö Z[_ ùKùZK ikùe aj g±K aSa_A @di ÊKe KeaK _ùW ö ùKak gkùfL ^ùj Zc`kKùfLMWK c¤ Gj \Áe aPe KeaK _Wa ö

P^ IW@ bhie Êe ^¡eYùe Zc`kKùfLMWK aj _ecYùe iji~ý Ke[G ö IW@ùe ùfL~A[a Zc`kKùfL c¤ùe _P^Zc ùjCQ PZŸg gZ±e ùK¦kcV I gue^¦ cVe i^¦ ö PZ[^eiõj ù\aue _e Zck cVe i^¦ c¤ IW@ bhie _P^ e_ ahdùe ~ù[Á]eY ù\A[G ö GMWK QWù\ùf, Gj _ae ùfL~A[a Zc`kKùfLMWK IW@ùe fLZ ùjA ^ [ùf ùj ùiMWKùe ùKùZK IW@ g±e i§^ ck[G ö LÁd \gc gZKe _ c aRjÉ ù\aue _ekùLcŠ Z¸_U i^¦, ùgùk\ba eRaõge]ceRue ^b^ Z¸_U i^¦ (L. 705-725), _bZ iõÄZ bhiùe ùfL~A[ùf ùj GMWKùe ùKùZK _KZ, @_bõg Z[IW@ g±e i§^ ck[G ö

(1) ZckcV Zc`kKùfL i^¦

Gj Zc`kKùfLe icd ùjCQ 1384 LÁ± ö Gj PZ[ ^eiõjù\au \e \ GK i^¦ ö _ee Zck cVK Gj \@~A[f ö 1895 cijùe c^ùcj^ PKa u \e Gj Zc`kKùfLe _V\ R‰f @` Gi@UK ùiiAU @` ùawf PZhÂ bM _[c iõLýùe _KgZ ùjA[f ö Gje bhi @õgK baùe iõÄZ I @õgK baùe IW@ ö c^ùcj^ PKa u cZ^iùe Gje f_ \gc gZ±e KUkf_ Gaõ @]^K ù\a^Mef_e c¤a ö Gj Zc`kKùfLùe \^ c¬e Ke~A[a @õg PZ[ `kKe 13]WVe ejQ ö ùij@õgK GVùe C¡e Ke~A_ùe ö

1ö gK^_ùZeUùZh _]ùKh Zùd\
2ö ggZi´zùeh PZŸg]^]_ZZý\ ae\af
3ö aeRc^ü gc^ ^iõjù\a ^_ùZü ÊeRýiý @Áùu
4ö @bfLýcù^ ùPùZci gùK_ùl Zùd\gýõZù[eaaùe a -
5ö eYiKUùK a½KA bùa\K icùd gPeùY bZe^ae K^ýcŠ_
6ö au@G aRd icùd \@e _eli MùWge ùR^ aXùfu fŠ
7ö i^cg bŠe@ [C ù_ùe _eli cj_Z ^ùe¦ù\a PKa
8ö cj_Z ^eje \i _jeR cj_Z gcZ cwkeR @-
9ö a]efZ ö G ù_ùe gKeY Êù_ge cjùi^_Z aA\ cj ùi^_, Z c\ùf^ cj_Z ^eje \i _jeR KAa K ^j Mce cc aRd^ ö

ଟିପ୍ପଣୀ G[ùe ùKùZU]^ _ea ^e g± ejQ; ~[- ci (cZ), ^G (^ýd), _ez (_el), ù\hý (ù\g)ö ùKùZK ùIZùe]^e @Mc ejQö cwkeR (cweR - G[ùe ‘k’]^e @Mc ùjAQö ‘c’]^ ùf_ _A bA (bc) ùjAQö GZ\aýZZ abq 2d/4[ùe (^@i 900 cXKA), 6Âùe iý (iÄZ) ÊeRýiý, PZii c AZý\ö)

gue^¦ cVe Zc`kK

Gj Zc`kKU _e RM^[ c¦ee \IY _gùe [a gue^¦ cVe ck@Q ö Gj PZ[ ^eij ù\au eRge @Ác @uùe @[Z 1396 LÁ±ùe ePZ ö ùbA bh @gK IW@ Ga @gK iÄZ, ùjA f_ ù\a^Me f_ I _^ IW@ùe fLZ ö Zc`kK ùfLe IW@ @g hÂ`kK I Ze @_e_gùe ejQ ö hÂ `kKe 19]WVe IW@ @ge _V GVùe C¡eù~Mý g± ^_ùZe @ZùZh ùhWg]ù^h Zùd\g i´Z iùeh PZŸM ba^]_Z Zý\ ae\afi aeRc^u gge ij ù\a ^_Z ÊeRýiý ö

\ag @ùu @bùfL

eR ùNhY Kùf @ce eRKd i«K Ga @ù\g @^iùe ù\ae[@P~ýu bc \@Mf ö

୬ଷ୍ଠ ଫଳକର ସଙ୍କ୍ଷିପ୍ତଭାଗ

1ö gu^ùZý AZùZh ùhWg]ùKh Zùd\g gZ i´›ùe hWö

2ö Rd icùd _ùg cj_Z K¾^¦ i§aMjK cj_Z - fŠe[cj_Z ùM_^[i§aMjö

3ö K _Z ba^^¦ i§aMjK _Z iù¡ge ùR^ \e _el ZaKc i§aMjK... ùi^¤I GùZhö

4ö iùZh gKeY ag^[cjùi^_Z ùcùP @a]eZ c\f gjùÉ^ ù\ae[P~ýd bcö

6Â `kKe _ÂbM

1ö \Z bZgZaU _ecZ bc^c c @i^ eùRý Zùdagý ùu az \Zd K¾ i¯c _ŠZ aö

2ö ùe ù\aKýU KUùK gPeùY _R^«e aRd icùd _ùg _Z cjc^ _ùejZ _el ZaKc i§ö

3ö aMj aXùfu ùic^[aj^_Z bZe bŠe @]Ke ^eje i§aMj [C _ùegKeYö

K_ùkge ù\aue @^ýGK Zc`kK

Gj Zc`kK ùfLU K_ùkge ù\aue GK Zbh i^¦ ö M e Rfe a_PfVùe Gj ck[f, Gje icd ùjCQ gK± 1380 a 1458 LÁ± ö Gj K_ùkge ù\aue eRZe 28 @uùe fLZ ö aje jÁKf ùiiAU R‰fe hÂ LŠùe Ga ijKe agbM ^ac iLýùe Gje _V _Kg _A[f ö

Zc`kKe _V

ùiZe [k cù¤ ùaf _f _f, @¸ Kek^ cLùŠ

@^ ùY ùbMýc \Š_U - Kk ùKV ù\ge ù_W

gíjÉ icG - icdùe ତିସ୍ଣା
[k - ik _îYí - _îY
ck - ck ae - aíe
_‰Kík - _‰cí ùaîAfî - ùaîffî

IW@î bîhîùe ùLî\Z aj gkîùfL I Zî_`kKùfL G _~ý« @îaÃZ ùjîA@Q ö G _~ý« ù~ùZ gkîùfL ck@Q Zj c¤ùe ia_îPí^ ùjCQ GKî\g gZî±í gkîùfL GKî\g gZî±Víe _ \g gZî±í _~ý« ùMîUG gkùfL I Zîc`kK ùfLî MWKùe bîhîe aýajZ g± MWK @^¤î^ Kùf _îPí^ IW@î bîhî i´§ùe icýK]îeY RîZ ùjîA[îG ö _ \g gZî±íùe ùLî\Z gkîùfL I Zîc`kKùfLî MWKùe aýajZ aj g± ijZ iîekî \îiu cjîbîeZùe [aî g± MWKe iîcý _efIZ jG ö

IW@î gkîùfLe bîhîZî K @¤d^

bîhî ùiîZÊ^í _e Pe_aîjcî^ ö IW@î bîhî C_ Kc I aKîg]îeî _~ýîùfîP^î Kîkùe _îPí^ @bùfL MWKe GK aùgh bcKî [aîe flý Keî~îG ö _îPí^ IW@î bîhîe ùKùZK fLZ @bùfL, M\ý eP^î, _\ý eP^îùe _e\Á jG ö ùgùkîZba, ùbîcKe, I Mwaõgíd eîRîcî^ue \îeî ùLî\Z @bùfL MWKùe PZ IW@î g±e i§î^ ck[îG ö C\îjeYÊe_]ceîR icŠku ùfL Lí 569 cî]aacîu ^a^î Zîc gîi^ Lí 619, MŠùaP ùaî¡ c ùe CZPZí @bùfL 1c - 11g gZî±í, @^« ù\a acîue c¬hî Zîcgîi^ 10c gZî±í 2d aR jÉ ù\aue CeRîc gkîùfL (Lí 1051) _bZK MjY Keî~îA_îùe ö

(K) Êe]^ :

1. IW@î @bùfLcî^uùe 12U Êea‰e _ùdîM _efIZ jG, ~[î - @, @î, A, B, C, D, E, f, G, H, I, J ö G[c¤e @, @î, A, B, C, G, I Êe]^MWK _\e @î\ý, c¤ I _î«ùe, D, e, J _îd ia ùIZùe _\e c¤ùe, H _\e c¤ I _î«ùe f (f) _\e _î«ùe aýajZ ùjîA[îG ö
2. B, D aýajîeùe \íNÊee _Z^]Z Ke ^[îGö A, B, C, D, e ~î\zK aýajîe ù\Lî~îGö
3. @ù^K icdùe @bùfLcî^uùe 'E'e CyîeY 'e' _e ùjîA[îG ö ~[î : - EY > eY, K¾ > K¾, KZ\îi > KíZaîi ö
4. H, J Gj \AU \Ée]^ KPZ @bùfLcî^uùe _e\Á ùjîA[îG ö
5. ùKùZK ikùe H > G, J > I ö
6. @ù^K icdùe Êe]^MWK @^^îiK CyîeY ùjîA[î« ö
7. @î\ýle I c¤îleùe [aî, @, @î, A, C @_ea Z ejQö

C\îjeY -

	iõÄZ	IW@î	iõÄZ	IW@î
@î\ýlei @-	^Me	^@e	^a	^@
	\]	\j	^\í	^B
c¤îlei @-	]eZ	]eA	icùd	icG
@î\ýlei @î-	Mîd^	Mî@îY	^îaî	^î@î
c¤îlei @î-	@^î\	@^îA	_bîªí	_îjî«

ଟିପ୍ପଣୀ

@\ýlei A-	^Zý	^Z	aba	ab@
c¤lei A-	_ZZ	_W@	NUK	NW
@\ýlei C-	Kce	K@e	MaK	M@
	_eYK	_eY	gKK	g@

8. @\ýlei G, I @_ea Z ejQ ö ~[-

iõ.	I	iõ.	I
ù\g	ù\i	ùbiMí	ùbA

9. @ù^K ùIZùe C_~q 7c ^dcùe aýZKc fIý Ke~G ö

iõ	I	iõ	I
K\´	Kfc	~ick	RCk
ajY	acY	fR	f@
afK	af	@Á_je	@V_je

10. iõÄZ \Ée]^ H, J @bùfLùe ~[Kùc iek]^ G, I ùe _eYZ ùjA~A@Q ö ~[-

iõ	I	iõ	I
gùZK	gùZK	ù_e	ù_e

11. iõÄZ H, J @bùfLùe ùKùZK ikùe ~[Kùc A, C ùe _eYZ ùjA@Q ö ~[-

iõ	I	iõ	I
ùgak	gk (gCk)	ù_‰cí	_ù^A

12. iõÄZ '@' c¤ beZíd @~ý bhùe icba^ _ùe GKba^ ikùe Id_eK Êe fb Ke '@'ùe _eYZ ùjA[a \Á« @bùfLc^uùe \ÁùMPe jG ö ~[-

iõ	_	I	iõ	_	I
@M	@M	@M	@Á	@UV	@V
jÉ	jZ[	j[	bq	b	bZ

iõÄZ '@' i]ikL GKba^ _ùe Id_eK Êe fb Ke '@' ùe _eYZ ùjA[a \Á« c¤ ejQ ö ~[: - _... > _U ö

13. @ù^K ikùe @bùfLùe iõÄZ \NÊe '@' '@'ùe _eYZ ùjA@Q ö ~[- bŠMe > bŠe ö

14. iõÄZ 'e' @bùfLe IW@ bhùe ^ùcq _Kùe _ea Z ùjA@Q ö ~[

@\ý e > e - EY-eY, Ehai-ei\i

_« e > A - ^_-^Z, bZ-bA

c¤ e > @ - K¾-Kj

> @e-Mj-Ne

> A-NZ-N, agK az, gwe-iwe, iKZ-iKZ,

K ai-K ai

> C-a¡K-aX

> G-a«-ùa

15. @bùfLùe @ù^K g±ùe i§ ^dc @^iZ ùjîA@Q ö ~[î– ବିସର୍ଗ
@ + @ = @î - ùNîUK-ùNîW@-ùNîWî
@ + @î = @î - K¸Kîe-K¸@îe-K¸îe
@î + @ = @î - eîR_Z-eî@C -eîCZ
@î + @î = @î - _î\îZK-_î@îAa-_îAK
A + A = B - @gZ-@gf-@gí
16. Êebqe \Áî« c¤ ejQ -
Mb-Meb, _a-_ea, eq-eKZ, gK-iKk,]c-]ec, ah-aei, iµ\îd-iµe\î, ZõgZ-Zeg, ^Mja-^Mîeja, Kc-Kec, PZŸgí-PZe\i, ù\îjî-ù\îùeîjî AZýî\ ö
17. @ù^K ùIZùe Êe icíba^ fIý Keî~îG -
_ZÂ-_ZÂî, _eîYK-_eYî, C eîd-CZe, cjî_îZ-cîjî_îZ, cjîeîRî-cîjîeîRî AZýî\ ö
18. @ù^K ikùe Êe iõùKîP^ fIý Keî~îG ö ~[î -
Meaîùe-Maîùe, _eùcge-_ùcge, _eùhî cù\a-_ùhî cù\a, _eYî-_Yî, _eíIî-_Iî, C ùege-CùZie, ùMîPùe-ùMîùa, MR_Z-MR¯í, ^eK-^K AZýî\ ö
(L) aý¬^]^ :
1. IW@î bîhîe icÉ aý¬^]^ 26U IW@î @bùfLMWKùe _efIZ ùjîA[îG ö ~[î - K, L, M, N, O, P, Q, R, S, T, U, V, W, X, Y, Z, [, \,], ^, _, `, a, b, c, ~, d, e, I, f, k, g, h, i, j, I ö
2. iõÄZe @î\ý K, P, Z, _ c¤ bîeZíd @î~ý bîhî ù\A IW@îK @îifîùaùk @_ea Z ej@Q ö @bùfLùe c¤ Gj \Áî« fIý Keî~îG ö ~[î -
3. @î\ý iõ~q aý¬^]^\d c¤e (e)e ùfî_ ùjîA@Q -
ZY-Z^, _Ée-_[e ö
4. @bùfLe RYî~îG ù~ _îPí^ IW@îùe ~ I R c¤ùe CyîeY _î[Ký ^[fî ö ùZY ‘aRd’ g± ‘aù~’ bîaùe ùfLî~îAQ ö
5. gkîùfLùe f I k c¤ùe _î[Ký eIî Keî~îA@Q, K« ùMîUG gkîùfL QWî @^ý ùKîYiUùe a I I c¤ùe _î[Ký eIî Keî~îA ^îj ö
6. @bùfLe g, h i e aýajîeùe ^dc aî iîa]î^Zî eIî Keî~îA ^îj ö ~[î - _eùcge-_ùcie, Êeùe-geùe, gwîe-iwîe, IWgî-IWiî, c^hý-c^i ö
7. cjî_îY a‰ @Ì_îY a‰ùe _eYZ ùjîA[aîe aj \Áî« IW@î @bùfLùe ù\LaîK cùk ö Wü K¬ajîeî Z_îVíu cZùe Gjî \îaW bîhî _bîae `k ö (29) ~[î -
cîS-cîR, Se-Re, [îk-Zîk, [îCY-ZîCY, iîdí-ÉîA, @]Âîù^-@\ÂîùY,]ec-\ec, _\^]-_\^\, a]î^-a\î^, c¤îj-c\ýî^, i`k-i_k, bî^ù\a-aîYù\a, ùbîRý-ùaîSý (G ùIZùe cjî_îYZ \Zíd @IeK iî^î«eZ ùjîA@Q ö)
8. @bùfLùe ùKùZK ùIZùe cjî_îYíba^ aýî_îe c¤ _efIZ ùjîA[îG ö ~[î-
beîAaî-beîAbî, beaîùK(?)-bfbîùK, \í_]_-]í_]_ ö

ବିଷୟ 9. IW@î @bùfLùe @ùNîhíba^ I iùNîhíba^ aýî_îe iõNUZ ùjîA[aîe c¤ f lý Keî~îG ö iùNîhíba^-^îdK-^îdM, IW_fí (IW_fí) - IWaf, @ùNîhíba^-@aiùe-@_iùe, ~îaZ P¦îK-Rî_P¦îK ö

10. IW@î @bùfLùe iîù^ iîù^ icîle-ùfî_ NU@Q ö ~[î - _...^îGKue - _...^îGue (icîle 'K'e ùfî_)

aîkùfuî - aîùfuî (icîle 'k'e ùfî_)

iîicf - iîcf (icîle 'i'e ùfî_)

(M) aP^ iõLýî :

1. IW@î @bùfLùe GKaP^ PjîAaî _îA ck g±ùe 'G'e aýajîe ùjîA@Q ö ~[î - eZîjîùe, RùY, LùŠ, GKLŠ ö

2. ajaP^ PjîAaî _îA c¤ 'G'e aýajîe ùjîA@Q ö ~[î - ùfîùK, S@, _G, _fîG, _ùf, b@îiYG, ùaîjG ö

3. ajaP^iPK _Zýd bîaùe 'cî^' I 'cîù^' aýajZ ùjîA@Q ö ~[î - iKZcî^, ^îdKcî^, Mîccî(^), Gcî^, ^îPYícî^, Gcîù^ ö

4. ^cfLZ iõLýîaîPK g±îakí IW@î @bùfLùe _e\Á jG - GK, \A, Z^, Pîe, _î , Q, iîZ, @îV, ^, \g, aîe, PC\, aîAg, _ g, (_Pg), Zîùi K (Zeg), QZgí, Pîkg, _ îi, iîVG, @gí, i (gùj), P@îe i i Pîf i (Pîeg Pîkg), P@îe i _ îg (Pîeg _Pîg), ^@i, ùKîU, ^@ùKîU AZýî\ ö

(N) KîeK I abq Pj :

ab^ KîeK I abq PjîAaî _îA IW@î @bùfLe g±ùe aýajZ _ZýdMWK ^ùcîq _Kîùe _\gZ Keî~îA_îùe–

	GKaP^	ajaP^
K KîeK _[îc abq	V, G	G, cî^, cîù^, ~îùK
KcKîeK \Zídî abq	K, K, KA	u, u, uí, uA, ùu, «
	ùK, ùK	([ùe cîZ)
KeYKîeK ZZídî abq	G, G, Gõ, ùe	
iµ\î^KîeK PZ[í abq	K, K, KA, ùK, ùK	
@_î\î^KîeK _ cí abq	Zj. j, C, C	
	ùVî, V, VC, V, [, [õ,	
	e, eõ, Vîe	
i´§_\ hÂí abq	i, g, e, u, ue, u, u, ue, ue, K,	
	Ke, e, cî^e, cî^ue	
@]KeYKîeK i¯cí abq	V, ~[î - GV c Kîf eîZ [f ö G, Gõ,	
	A, cî^uùe,	
	ùe, eA, V, V, ùV, ùV, Zj, e	
iù´î]^ Pj -	ùbî, ùjî, ùj, ùe, ùMî, ùfî	

abqe Pj Êe_ ùKùZK _\ c¤ @bùfLùe aýajZ ùjA@Q ö ~[- Ke, ~A, _Z, aZeùK, ùaf cùk, _A, fM, iKùg, iKge, ijùZ, @ùM, C e, C ùe, _ùe, _~ýù«, aje, a^, bZùe, cSùe AZý\ ö ଟିପ୍ପଣୀ

(O) ia^c :

IW@ @bùfL icjùe ^cfLZ ia^c _e\Á jG -

1. _[c _eh aPK - c, cj, cAõ, ùcùZ, ùcùje, @ù¸, @¸, @¸e, @¸c^ue ö
2. \Zd _eh aPK - Z, Zù¸, Z¸u, ùZùj, ùZùje ö
3. ZZd _eh aPK - ùi, i, ùij, Zj, Z, ZjK, Zje ö
4. ic_ ^ùŸgK (The Proximity Demonstrator)
   G, Gj, ùdj, Gcù^, GjK, dK, Gju, Gc^u, GjuVe ö
5. i´§aPK (The Relative) - ùR, RjK, Rje, ùR, Rj ö
6. _gaPK (Interrogative) - ùK, KG, ùKCcù^, KjK, Kju, ùKCc^u ö
7. icÉ aPK a icÁaPK - ia, ia@, iaj, iaùj, iaùj, iae, iaV ö
8. @caPK (Reflexive) - @_Y, ^R, ^Re
9. i¹^iPK (Honorific) - @_Y ö

GjQW ^cfLZ ia^cRZ g±ak IW@ @bùfLùe i^ _A@Q -

Gc«, ùRùZ, GùZ, Ri, RaZ, ùKùa, ùRùa, ùZùa, @^ý[(Z›c g±), ia\ (ia\) ö

(P) iõù~RK @aýd :

@a (e), @Ce, @ae, cS (c¤, also) _bZ iõù~RK @aýd @bùfLc^uùe aýajZ ùjA@Q ö

(Q) IW@ @bùfLe g±bŠe :

1. @bùfLùe aýajZ g±ak c¤ùe ia]K g± ùjCQ Z\ba ö Z›c g±e _ecY c¤ CùfLù~Mý ö K« ù\gR g±e _ecY ÊÌ ö
2. ù\gR c¤e ùKùZK \aW I ùKùZK cŠbh _eae @jeZ ùaf cù^jG ö

\aW g±c^u c¤ùe @WK , MY, _k KCU, ag, cX, aU, ùif (Gia c_ a IR^iPK), ùK… (\M) MŠ (aW), M (_U), RZ (cfý, ùaZ^), ùZU (aWaW `kMQ [a aMZ),]Š (aWck), aWd (i\ cV _^), ck (Rwf), i^, @_fù_U (GK_Ke _V, @cf), __@ (Wf), i^ (Èa ù\a\i), cR (cS=cLý ùfK), @fae - (a¾bq iµ\d-aùgh), _f (_gùMV), @e@, @ei, GŠe (GŠe, Iùe@ (@^aùgh), LP _bZ g± CùfLù~Mý ö

GjaýZZ ^cfLZ g±MWK @aý_^ ù\gR a J_bhK g± ùaf Kj~A_ùe -

ùLA (bM), PA (RA = cM, ae, jeW _bZ `k), ùR^ (iõmaùgh, eRKce), ùXXe (_\e @kueaùgh), ZU (aCg P ùe Z@e _Zaùgh), ùZk (@] I ZAk = gÃ bc), \fc (K cf), ^W_ (ùZf) ù_Y (aYRýùK¦), ùcX, ùfu, ùbU, jW AZý\ ö

3ö IW@ @bùfLùe ^cfLZ ~a^K g±e aýaje ùjA@Q ö ~[- ieYZY (ifZ^), cKaf, Z@e, R_ei (P_eii), MWRZùe [a RZ (@eaK RZ), j¦, iej\, Kc\ (@eaK KcZ = cfý)

ଟିପ୍ପଣୀ

G _~ý« _îd 80U IW@î @bùfLe i§î^ ck@Q ö bahýZùe @îje @ù^K @bùfL @îaÃZ ùjîA_îùe ö GMWK IW@î bîhîe KcaKîg ^e_Yùe ~ù[Á ijîdK ùjîA[î@î« ö Gj @bùfLMWKe aùgh iîjZýK cfý ^îj, GK[î ÊîKîe Keî~îA_îùe, K« IWgîe AZjîi I IW@î bîhîe AZjîi @îKk^ùe GMWK cfý KÌ^îZîZ ö IW@î f_e KcaKîg ^ùŸgùe c¤ GMWK aùgh ijîdK ùjîA[î@î« ö icM bîeZahùe IWgî @bùfL iµ\ùe GK ÊZª @îi^ fîb Ke@Q, Gjî IWgî I IW@î iîjZý _Iùe Kc ùMîeae ahd ^ùj ö

RdaRd gkîùfLùe IW@î bîhîe GK cîRZ e_

RdaRd gkîùfLU _Zî_e\ù\au eîRZ Kîkùe ùLî\Z ùjîA[fî ö Zîu eîRZe PZ[ahùe Gj @bùfLU C}î‰ ùjîA@Q ö _Zî_e\ù\a 1497 LîÁî±ùe iõjîi^ @îùeîjY Ke[ùf ö _Zî_e\ù\au eîRZe PZ[@[îZ 1500 LîÁî±ùe Gjî @îhîX 10 \^K a]aîeùe ùLî\Z ùjîA[fî ö

IW@î bîhîe GK cîRZ e_ Gj @bùfLùe ù\LaîK cùk ö Gj gkîùfLe bîhî @î]^K IW@î bîhîe ^KUa î _e cù^jG ö G[ùe @, @î, A, G Êea‰cî^ ù\LaîK cùk ö G[ùe ic\îd 29U aý¬^a‰ ejQ ö ùiiae @ùfîP^î G_e Keî~îA_îùe–

KYýa‰ K, L, M

Zîfaý a‰ - P, Q, R, S

c¡^ý - U, V, W, X,

\«ý - Z, [, \,]

@^^îiK - '^', 'Y', 'c'

@î^ýî^ý a‰ - _, \, b, c, ~, e, k, K, g, h, i, j, I ö Gj gkîùfLùe a‰cî^ue ~ù[zî aýajîe _efIZ ùjîA[îG ö G[ùe g, h, i, Zù^îU C¾ýa‰ [ùf c¤ _ùdîMR^Z ÊîZªý ejQ ö C\îjeY - gLùa > iLîùa, Êe > ge ö

ùij_e 'ù~' iî^ùe 'ùR', 'Y' iî^ùe '^'e _ùdîM @ù^KZ ejQ ö ù~_e 'RîY' iî^ùe 'Rî^'e _ùdîM Keî~îAQ ö

RdaRd gkîùfLe bîhî ùjCQ ùhîWg gZî±îe IW@î bîhî ö G[ùe ùKùZK bîaaý¬^ g±e aýajîe ùjîAQ ö ~îjîe _ùdîM Gùa KPZ ù\Lî~îG ö ùiia g±MWK Gj_e -

1. @a]îeZ @[îZ @îù\gZ
2. @îAMîõ _cîùY @[îZ @îù\g @^~îdî
3. iõU]_ @[îZ i¬]_
4. aWiwîe @[îZ aWiNîõe
5. iµî\e\î @[îZ iµ\îd
6. \fî @[îZ ù\A[fî
7. iaùjõ @[îZ icùÉ
8. MîZùMîa¦ jõ @î^MîZ ^ iLîùa @[îZ MîZùMîa¦ aýZîZ @^ý MîZ gLùa ^îj ö
9. @î^ ^îU ùjîA _eùcgeu Qîcùe ù^îja @[îZ @^ý ùKîYi MîZ @b^d _eùcgeu i¹Lùe ùjaî^j ö

10. aZe @[ïZ aýZïZ ଚିହ୍ନା
11. ùa¾c @[ïZ ùa¾a
12. MïZ j ùi MîAùa @[ïZ ùi ùKak MïZ MîAùa ö
13. Rî^ @[ïZ RîY

Gia _îPí^ g±cî^ue icîùag aýZïZ G[ùe ùKùZK _îPí^ aýîKeYe ^\g^ ejQ ö P¦a¦ ( ) iî^ùe (õ)e aýajîe iaZ _efIZ ö

Êebqe _ùdîM G[ùe _e\Á ö

ù~_e,]c >]ec

aM > aeM

a‰ iùuîP^e ^dc ejQ ö

MR_Z > MR¯í

G, j Vîe _bZ abq _Zýde Pj G[ùe ù\LaîK cùk ö

Z›c g± :

aîegí, gíj, cjîeîR, ùMîùWge, _eîIî, _eùcge, @a]îeZ ö

Zna g± :

^îU, iµe\î,]_, ^îPYí, ùa¾a, iLíùa, Mî@îY, MïZ, @î^, @îAMîõ Qîc ö

ù\gR g± :

a]aîùe, Rî^, Rfî

~îa^K g± :

VîKe

Gj gkîùfLU _Z IW@î f_e GK Kcaa Z e_ ö IW@î M\ýe bîhî aPîeùe Gjîe MeZK @ÊíKîe Keî~îA ^ _îùe ö

iù¡ge gkîùfL

iù¡ge gkîùfLU ~îR_e ^KUi iù¡ge c¦e ^KUi ah É¸ùe ejQ ö Epigraphica Imdica _ZKîùe WKe K¬ajîeí Z_îVí ckZbîaùe Gj @bùfLUe _îùVî¡îe Ke @îùfîP^î Ke[ùf ö

Gj gkîùfL _[c]îWùe CùfL @Q ö ic^ 19 iîj KKWî Kí¾ 4 P¦aîùe @[ïZ RfîA 27 ZîeL, 1394 cijî ùiîcaîeùe Gjî ùLî\Z ö PZ[^eiõjù\a 1378 cijîùe iõjîi^ @îùeîjY Ke[ùf ö Zîue icdùe Gj @bùfLU ùLî\Z ö

IW@î bîhîùe Kc aa ^ùe @bùfLcî^ue bcKî

IW@îbîhîe Kcaa ^ùe IW@î gkîùfLMWKe bcKî @^ÊíKî~ý ö @î]^K Kîkùe bîhîaZcî^ue bîhî iõ_Kùe ùamî^K b ùe MùahYî Giae Z K @îje _î¬k KeQ ö @î]^K Kîkùe aj a\î^u _ùPÁîùe IWgî I IWgî aîjîe gkîùfL MWKe @îaÃîe _ùe Z^¤e IW@î bîhî iõ_Kùe ^î^î Z[ýe i§î^ ckQ ö Gj @bùfLMWKe bîhîe C^Z iõ_Kùe _Pe Z[ý jîif Keî~îC[fî ö Gj icdùe ab^ eîRî cjîeîRîu “\MaRd, \Šîù\g, aîjY, i^ýîií,

ଚିତ୍ରଣୀ ù\aîù\aí, _ùeîjZ Z[î _RKcî^u _\ \î^\ IYîùe aaeYí ijZ ù\aîù\aí cî^ue ùiaî_Rî ^c eîRî Z[î]^í aýqcî^ue ^Ãe Rc, Ê‰ c\î, ùMîeMîB \î^ Keaîe ahd c¤ CùfL [fî ö"

IW@î bîhîùe ùKùZK _îcîYK ^\g^ ck[îG hÂ gZî±íe _ \g gZî±í c¤ùe ö IW@î iîjZýe _îPí^ eP^î bîaùe 'P~ýîMîZKî'K MjY Keî~îA[aîùaùk, @bùfL iîjZý c¤ Gjbk aKîg_[ùe ~ù[Á ijîdK ùjîAQ ö @îR_~ý« @îaÃZ ùjîA[aî _îPí^Zc IW@î gkîùfL ùjCQ \Zíd aRjÉ ù\au CeRîc gkîùfL ö (Lí. 1051) Gj gkîùfLe @îùc @ù^K IW@î g± ù\L[îC ö C\îjeY Êe_, ùckîY, Kefî, Z^bîM ÊÉ, ice, c, gK, _I, ùcfî _bZ g±MWK G[ùe ù\Lî~îG, Gjîe _îVý MWK ùjfî–

1 - ÊÉ iice c
2 - Lîù^Ke_ _
3 - ia ^ bRae _eîKùc
4 - gícî^ @^« a¹ ù\a\R
5 - d eîRý i´›e 15Z
6 - Y \d Kefî _…i ¡
7 - _fîLi ùi\c›
8 - \ Mb _fîLi Z^bî
9 - e-de\ci IKK bîM
10 - jk« cîYZu ùaîSý [fîA
11 - C azùf Kîùf eîLùK
12 - Y iji ia‰\Š _ù\î
13 - ùe i¹ùL ieÊZí
14 - gKî± 973

Cq gkîùfL MWKùe aj IW@î g± _z^ bîùa ^jZ @Q ö Gj g±MWK ùjfî ùcfîY, RdKefî (\î^Kfî), Z^ (Z^), IKK (GK), cîYP (cYh), ^ fùb, [fî (ù\f), gY (g^) _bZ ö

K« _îPí^ ~[î[gkîùfL bîaùe @îùc _KZùe Lí.@. 49 cijîùe ZZíd ^eiõj ù\aue baù^gee ck[aî ù\bîhK gkîùfL ö Gj gkîùfLe ùMîUG _ùU Zîcf f_ I @^ý _Uùe _^ IW@î f_ ejQ ö IWgîe AZjîi Z[î IW@î bîhî\Áe gkîùfLU La cfýaî^ ö Gj gkîùfLùe _‰îw bîaùe IW@î aîKýe @îe¸ ù\LaîK ck[îG ö Gjîe C\îjeY Êe_ - "G aîNceî bc aîeaîUí `kùbîMý @ií]î iZùK KífîKA Z_PK aZîKí jî[eùj \MMîb… @îPîùdõ _îYí]fî ö"

"G bîA > Iî ùPîW-ù\g _îŠí-ù\i Kî í-ù\i G Zí^îù\ùi Rcífî ùjîA cWî cùW \íIî Keí @îPî(e) a« ùjîAfî Zî_iõKeíIî, ù~ùZ Kîk P¦ i~ aZ GùZK KîkõK ai aZîaîK ö

bîhîaZ WKe i^îZ Kcîe PîUîRí Gj gkîùfLe bîhî C_ùe cZù\A Kj« ù~, "G[ùe _e\Á IW@î bîhî cîM]í @_bõg I _îPí^ IWgîe c¤a í bîhî @ùU" Gj gkîùfLùe aýajZ KA _Zýd iîekî cjîbîeZe ajikùe c¤ aýajZ ùjîAQ I Gjî a cî^ 'K' 'u' @îKîeùe aýajZ ùjCQ ùaîf WKe PîUîRí cZ _Kîg KeQ« ö

ଟିପ୍ପଣୀ

GZ\aýZîZ _ùe @îùc \AU Z´î_Uî i^¦ I ùMîUG gkîùfL ù\L ö G[e IW@î bîhîe _îPî^Zc e_ iõ_Kùe @îce]îeYî ÆÁ ùjîACV[îG ö

(1) 4[^eiõj ù\au _eî ZcîKî cV Z´î_Uî i^¦ (1384 Lî.)

(2) PZ[^eiõj ù\au _eî gõKeî^¦ cV Z´î_Uî i^¦ (1395/96)

(3) PZ[^eiõj ù\au ~îR_e iù¡ge c¦e É¸îbùfL (1394)

C_~q Z´î_...î i^¦ C_ùe c^ùcîj^ PKa î, \ù^gP¦ ieKîe, WKe K¬ajîeî Z_îVî, iZý^îeîdY eîRMe _cL @îùfîP^î KeQ« ö G[e ÆÁbîaùe _cîYZ jG ù~, PZŸg gZî±î ùakK IW@î bîhî _‰îw bîùa K[Z I iîjZýK bîhîe c~ýî\î fîb KfîY ö Cq icdK aj Kîaý KaZî ùfLî @îe¸ ùjîA~îA[ùf c¤ iõ_Z GMWKe _îŠf_ jÉMZ ùjîA ^[aîe GMWK _‰îw bîaùe @îùfîP^î Keî~îA _îe^îj ö LîÁîd 1384ùe IW@î bîhî K_e @aiîùe [fî Zîjîe _cîY cùk, ZcîKî cVe \î^ gîi^ _...îe ö Gjîe _îVý ùjCQ - “\IY iîcî bîLe iîij Mîce PKk@î @fŠî a@îk IZ[bAe CZe\Šî @¡ e[_Wî Mîce ^APW _YgKî @õbîe _a jW _~ý« iîcî^cîa KZ ö” Gjîe IW@î _îVý-\IY iîcî (@îbî ?) ge iîjî Mîce PKk@î fŠî a@îk I§bAe C e \Šî @¡î e[_Wî Mîce C e eîzîe @¡ ö eiîLŠ Mîce ù\îiîcî« aõ] C_e ^î¤õ_[e K cî\ Ke fuîaW Mîce C ecîKî ^Ae @¡ ö cjfŠî Mîce aAùW _îY ikî ö LõWîe_e jW _~ý« fîcî^cî\õ KZî ö”

_^½ _eîe gueî^¦ Z´î_Uî i^¦e ùKùZK _\ c¤ C\îjeY eù_ MjY Keî~îA_îùe ö ~[î -

“@i^ eîùRý Zùdî\õgZýùu aQî \Zîd K¾ i¯cî _ŠZKîùe ù\aKU KUùK gîPeùY _Rî ^aùe RY icùd _îùg_îZ cjîc^ _ùeîjZ \îeî _eîIî ZaKc i§ aMj aXî ùfuî ùiîc^î[aîj^î_Z bZe bŠîe @]Kîeî ^eje i§aMj @îC _ùeî gîKeY ag^î[cjîùi^î¯ ùMîPùe @a]îeZ c\ùf ù\ae@îPî~ýu @îVLŠ ùKîÂù\g c\^LŠ ahù iîAùiî Mîce aP(?) Nùe \IY eîWùiîI Mîc I \AZîc gîi^ Keî bc gG aîU ù\aî ö G iîj cî^ iõKî« K¾ GKî\gî g^aîùe ^îeîdY_e KUùK gî PeùY _Rî C îe aùRKe @îiaî icùd _îùg aXî ùfuî ùiîc^î[aîj^_Z baù^ge iõ] aMj fIYî^¦ iõ] aMj [îC \î @îe _eIî ZaKc i§ aMj ùMîPùe @a]eZ c\ùf G cîii _ùeî_eh cjî_îZ MùZge \îi gî P¦^ @îùM]a (]) eZ @îmî ùaîAfî c\ùf ù\ae @îPî~ýue _îfi \IY eîIi I P (G) \AMîc ùKîÂù\g CùMge ù\aue ù\Ckî bc ù\Ck c¤ Ke PZüiîcî iicîKî« gîiù^K _Uî ù\aî ö”

Gj \A i^¦e bîhî i´§ùe aPîe Kùf RYî~îG ù~, G[ùe _PkZ @]Kîõg IW@î g± @îR c¤ Mî Mjkùe aýajZ ùjCQ ö C\îjeY Êe_ ùZîU, Wj, _W@î, ù\Ck, NîA, a§, cîX _bZ g± ö G[ùe hÂî abqK QîWù\ùf @^ýî^ý abqe Pj _îd a\k~îAQ ö C\îjeY -

^eje \îi _jeîR KAùK = ^eje \îi _jeîRu

c\ùf^ = c\f \îeî

@¡ @î\Ke = @¡Vîe

aîu[îG = aîu@îùi

ଟିପ୍ପଣୀ

G[ùe [ai g±e c¤ e_ _ea ^ NUQ ö ~[i–

eiWi > eiWil

aùi > ahd

[iC > [iA

\Rk > ~i@iki ai RiCk ù_iLei

ii^ü > i^i

Gj i^¦e eiRKcPieici^ue ab^ _\ai iõ_Küe ÆÁ iP^i ck[iG ö C\ijeY Êe_–

aXi ùfui

_e giKeY

_e _eil i (_e _ezi)

\ie _eil i (\ie _ezi)

ii§ aMjK

ZZid gkiùfLe 4[^eiõjù\aue iù¡ge gkiùfL ö @bùfLU ~iR_ee iù¡ge c¦e (ga c¦e)e al É¸ùe ù\Li~iG Gj gkiùfLU Wü K¾ajiei Z_iVi I Wü \iù^gP¦ ieKieu \iei iõ_i\Z ùjiAQ ö Gj @bùfLùe ^eiiNõ (^eiõj), aiùR (aRd) icõ] (iõaZ), iij (ge\), KuWi (KKU), KiY (K¾), PZe (PZŸM), giKY (giKeY), _U^iGK (_U^idK), _ea (_a), i^ (i§aMj), ùaùjieùY, _iiAZ c\f, @^cùZ, ciX, lùjie, _i _iAKi, ùbUi, ùaiai, _ei\eg^i (_eag^) ö _ \g gZi±iùe ù~C @bùfL _iC ùi[ùe IW@i bihie @]K ciRZ I aKigZ ^\g^ _iA[iC ö

_ae @iùfiP^i Kei~iA[ai ~iR_e iù¡ge c¦e @bùfL CZKi‰ gkiùfLùe aj IW@i g±MWK @iLùe _ùW ö

1 - _giAZ - LŠidZci^ue GK iiw@i '_igiGZ" (IW@i ö M '_gidZ' g±e _bia G[ùe _W[aie @^ci^ Kei~iG ö

2 - c\f - 'ù\gR g±' IW@iùe K¸ieci^ue c\f iiw@i RM^i[ue ùiaKci^u c¤ c\f Kji~iG ö c\fciù^ ViKe c¦e Zifi ù\A[i«ö

3 - iiji (iji, iiji) gj\ g±e @_bõg (iif, ciji)

4 - lùjie, RM@iki, Ke

5 - _iCKi - @i]^K IW@i _iCùiei

6 - ùbU - @i]^K IW@i 'ùbU'

7 - _e\g^i - _e\g^

8 - ùai\i - @i]^K IW@i aù\iA (Offering of uncooked food)

GZ\aýZiZ ZZid _~ýidùe @[iZ Li.@. 1435e @ie¸ Ke 1580 Li.@. c¤ùe @]Kiõg gkiùfL I i^¦ i~ýaõgi MR_Z eiRici^ue @ùU ö MR_Z K_ùk¦ù\aue _id 20 ùMiU IW@i gkiùfL @iaÃie Kei~iAQ ö HZjiiK, bihiZi K I iiõÄZK \ÁùKiYe Gj @bùfLe cfý iai]K ö Gjie bihi @Zý« iek I ciRZ ö C\ijeY Êe_ -

ଟିପ୍ପଣୀ

(K) “aíe gí MR_Z ùMîùWie _Zî_ K_ùkge ù\a cjîeîRîue aùR eîRý icÉ 35 gîjí ùciK a]aîùe ö ùjî RM^î[ùZîùjî ùiaK GcZ RYîCQ ö eîAR~îùK G iî@î«cî^u cA _îAK eîAZK Ke \@C]íf ö aîkKîk ù_îi @îYíf ö Gcîù^ ùcîùZ iaùj QîWùf ö Gcî^u cA ùi ~îjî @^eù_ K ajía ^Mejü ö ùbî RM^î[, GK[î ùcîùjîe ö ù\îi @ù\îi aPîe ö (1464/G_f 24)

(L) _eùhî c ù\au \î^ gîi^ _...î - “gí Rd\Mîùd ^cü ö aîe gí MR_Z ùMîùWge ^aùKîU K^îU Kk aùMge gí _eùhî c ù\a cjîeîRîue ö ù_îùZge b...K \î^ gîi^ _...î G 5 @u 4c c 10 \^ @õ ùiîcaîe MjY Kîùk Mõcîùb _eùhî c_e gîi^bc \C\i @ùÁî e aî 1408 U \î^ ù\f ö G bc cîay¦îùa _Z ù_íZî\ _ehî^Kùc ùbîM Ke[a ö KRfeîc ^ùI_ ijZ bc ù\fõ ö”

(M) _Zî_e\u icde GK gkîùfL, Rd aRd \îeù\gùe [aî MîZùMîa¦ cV i´§íd–

1. aíe gí MR_Z ùMîùWge ^aùKîUí K‰îU, KkaeùMie ö
2. cjîeîRue icÉ 4 @õK Mîjí KKWî i 10 a]aîùe @a]îeíZ ö
3. VîKeu MíZùMîa¦ VîKe ùbîM ùaùk G ^îU ùjîAa ö
4. iõS]_ befîVîe iwîe _ekîù« G ^îU ùjîAa ö (aW) VîKeu i`eRî K_ùkge VîKeu Rfî ö
5. (^îPYícî^ _eYî iõ_e\î ùZfwí i`e\î Gcîù^ iaùjõ) aW VîKeu MíZùMî ö
6. ak jõ (@î^ MíZ iLíùa, @î^í MíZ ^MîAùa) ^ ùjîA _eùcgeu Qîce ù^î ö
7. a (G ^îU aZeK aA¾c Mî@îY Pîeí RY @Q« Gcîù^) MíZùMîa¦ MíZ j ùi MîAùa ö

IWgîe i~ýîaõgí eîRîcî^u icdùe aj IW@î @bùfLe _iîe NU[fî I @îR _~ý« 50U @bùfLe @îaÃîe NUQ ö IWgîùe eîRZ Ke[aî Mwaõg I i~ýaõge ^e_Zcîù^ eîRZ Keaî icdùe ù~ùZ @bùfL ePZ ùjîA[fî, ùi iae iõLýî ùjCQ _îd 80 ö Kùc Gj @bùfL MWKùe bîhîMZ _ea ^ ù\Lîù\AQ I Gjî bîhîe aKîge _~ýîde iP^î ù\A[îG ö GjîK @^¤î^ Kùf @îùc G Kîkî^KcK aKîg ù\L ö ùZY iîcjK \ÁùKîYe Gjî IW@î bîhîe aKîge GK GK _îY IW@î gkîùfLe ùKùZîU ùagÁý–

1. IW@î @bùfLùe 12U Êea‰ I 36U aý¬^a‰e _ùdîM ùjîA[aîe ù\Lî~îG ö
2. C, D, I, A, B e aýajîeùe ùKîYi ieZî ù\Lî\G ^îj ö @[îZ Gj a‰MWK ~î\Q bîaùe aýajîe Keî~îAQ ö
3. ùKùZK @bùfLùe ‘&’ e aýajîe @Q ö _îPí^ jÉfLZ Zîk_Z ù_î[Gaõ \ffcî^uùe Gùa c¤ KQ _ecîYùe ‘&’ (f)e aýajîe ejQ ö
4. G[ùe ‘R’ I ‘c’ c¤ùe ùb\ ^îj ö (aRd > aùR)
5. ‘e’ I ‘e’ CyîeY ikaùghùe ù\Lîù\A[îG ö (K aîi = Kí aîi)
6. aj ikùe GVîùe a‰ iõùKîP^ flý Keî~îG ö (_eùhî c = _ùhî c)
7. IW@î gkîùfLcî^uùe ‘\îaW’ I ‘~îa^K’ bîhîe ajk _bîa c¤ ejQ ö
8. _îPí^ IW@î _e ‘g’, ‘h’ I ‘i’e ~ù[zî aýajîe _e G[ùe c¤ (gkîùfL I i^¦cî^uùe) aýajîe Keî~îAQ ö

ଟିପ୍ପଣୀ

9. IW@î gkîùfL MWKùe _îPí^ abqe Êe_ ù\Lî~îG ~[î -
KcKîe - K, « (ajaP^)
iµ\î^ KîeK - K K (KA, ùK-_îPí^ IW@î) ùK,
GKaP^ u, uí, ue, ùu - ajaP^
KeYKîeK - G, Gõ
@_î\î^ KîeK - Zjõ, jõ, C, C, e, eõ
6Âí i´§ - i, e, ùKî -
KîeK - u, ue, ue, cî^e, cî^ue - (ajaP^)
7cî @]KeY KîeK - G, Gõ, ùe, A, eA, V cî^uùe ajaP^ ö

Gj_e bîaùe IW@î @bùfL iîjZýe IW@î bîhîe _îPí^ e_e ^\g^ ck[îG ö Gjîe g±aba, aýîKeYMZ e_ _îPí^ IW@î iîjZýùe _PkZ ö Z[î_ aîÉa \ÁùKîYe ù\Lùf IW@î @bùfLùe _‰îw @îùfîP^î Gùa c¤ icî¯ ùjîA^îj Kjùf @Zýq ùja^îj ö

_gîakí :

1ö IW@î gkîùfLe bîhîZî K aPîe Keö
2ö _îPí^ IW@î Zîc`kK ùfL I i^¦ ahdùe ùfLö

iõI¯ _g :

3ö cî]a acîu Zîc gîi^ùe ùKC IW@î g± ù\LaîK cùk?
4ö ùKC gkîùfLUK ia_îPí^ IW@î gkîùfL bîaùe MjY Keî~îAQ?
5ö CeRîc gkîùfLU ùKCV I ùKùa @îaÃZ ùjîA[fî?
6ö CeRîc gkîùfLUùe aýajZ IW@î g±MWK ùfLö
7ö ùKC gkîùfLe IW@î bîhîe _‰ aKgZ e_e _ePd cùk?
8ö PZ[^eiõj ù\aue ~îR_e iù¡ge c¦ei i¸ @bùfLùe [aî ùKùZîU IW@î g±e \Áî« \@ö
9ö cî]a acîu Zîc gîi^ùe ùKC IW@î g± ù\LaîK cùk?
10ö ùabîhK gkîùfLùe aýajZ _îPí^ g±MWK ùfLö
11ö gkîùfLùe IW@î bîhîùe ùKùZùMîU aý¬^]^ _efIZ jG?
12ö gkîùfLùe aýajZ g±îakí c¤ùe ùKC g±e iaî]K aýajZ ùjaî _efIZ jG?
13ö ùKC g±MWK iõù~îRK @aýd bîùa gkîùfLùe aýajZ ùjîA@Q?
14ö IW@î gkîùfLùe ùKùZîU Êea‰ ej@Q?
15ö ùKC gkîùfLùe aýajZ IW@î bîhîe _‰ aKgZ e_e _ePd ck[îG?

୪

ଏକକ

P~ýû_\ I iûekû iûjZýe bûhû

ବୈଶିଷ୍ଟ୍ୟ

୧. ଚର୍ଯ୍ୟାଗୀତିକାରେ ଓଡ଼ିଆ ଭାଷାର ବୈଶିଷ୍ଟ୍ୟ

୨. ସରହପାଦ ଦୋହା ଓ କାହ୍ନୁପାଦଙ୍କ ଦୋହାରେ ଓଡ଼ିଆ ଭାଷା

୩. ସନ୍ଧା ଭାଷା

୪. ଅପଭ୍ରଂଶ ସାହିତ୍ୟର ଅନ୍ୟ ୫ଲକ କାବ୍ୟଗୀତିକା

ସାରଳା ସାହିତ୍ୟ

୧. ସାରଳା ସାହିତ୍ୟର ବ୍ୟବହୃତ ଭାଷା

୨. ସାରଳା ମହାଭାରତର ଭାଷା

୩. ଚଣ୍ଡିପୁରାଣର ଭାଷା

P~ýûMúZKûe IW@û bûhûe ùagÁý

IWgûe ia_ûPú^ eP^û bûaùe P~ýûMúZKûK MjY Keû~ûAQ ö Gjû i§û bûhûùe ePZ, @[ûZ ~ûjû \AU @[_Kûg Ke[ûG ö aûjûeK Gjûe bûhû @gúk Z[û @_ûiwK ùjC[ùf c¤ ‘]ccúd P«û]ûeû _Lýû_^ CùŸgýùe Gjûe iÁ ö Gjûe GK @ûbý«eúY @[ej[ûG ö ‘ùaû¡mû^ I ù\ûjûe bûhûùe aj IW@û g± G_e bûùa ejQ ù~ Zûjû bûaùf aiZ ùjaûK _W[ûG ö Zû i^ûZ Kcûe PûUûRú G iô_Kùe cZ ù\A KjQ« ù~ “ùaû¡Mû^ I ù\ûjûe bûhûùe ùc[kú, ‘IW@û bûhûe iôùKZ cùk I bûhûùe ùiûeùi^û @_bôge c¤ _bûa _efIZ jG ö” iûeR^ Múdi^ Zûue Linguistic survey of India M^e \Zúd bûMùe KjQ« ù~ gûÈû cjûgdu \ûeû ù^_ûke ck[aû ùaû¡Mû^ I ù\ûjûe _ûŠf_ @^¤û^ùe RYû_ùW Zjùe K, M, u, U, V, Y,] Gaô _ @ûce @ûRKûfe @Ie _e @ùU ö GjûQWû Zjùe [aû cû, R, P Gaô [aû @Ie MWK eûRû _eùhû c ù\au \ûeû fLZ Z´û_Uû i^¦ùe [aû @Ie _e RYû~ûA[ûG ö

Êe]^e _ea ^ - (1) ‘P~ýûMúZKû’ùe e Kûee CyûeY ù\Lû~ûG ^ûj ö G[ùe ‘H’ I ‘J’ e aýajûe ù\Lû~ûG ö ùaùkùaùk c¤ ‘H’ I ‘J’ ~[ûKùc ‘@A’ I ‘@C’ AZýû\ bûaùe c¤ aýajZ ùjûA[ûG ö ~[û ùKb, ùPûhUV, PC\M, PChV AZýû\ ö IWgûùe ‘J’ I ‘@’e Cbd _ùdûM ejQ ~[û– ùiûeb, iCeb, MCea, ùiûbûMý, iCbûMý ö

ଟିପ୍ପଣୀ (2) P~yùe 'A' Ke '@' Keùe _eYZ jG ö

QWA > QW@

a§K > a§@

_WA > _W@

_P^ IW@ùe 'c¤ RM@, cM@, AZy\ g±e ayaje ejQ ö

(3) _KZ bhùe 'E' Ke '@A' a 'C' ùe _eYZ ùjA[G ö P~yMZKùe c¤ Gj _KZ eZ @af´^ Ke~A[ae ù\LaK ck[G ö

~[- ZY > ZY

_z > _z

gMk > i@k

j\d > j@

icbaùe IW@ùe - \X > \X (e>@)

NY > N@ (e>A)

a¡ > aX (D>C)

(4) P~yMZKùe '@' Ke '@' Keùe ayaje ùjA[a RY~G ö IW@ùe c¤ Gjbk ùjA[G ö

ùc] IW@

jeY > jeY @õg > @õg (@>@)

@õi > @õi DY > D^ (@>@)

Cy > DP @aS > @ùa] (@>@)

(5) P~yùe '@' Ke '@' Keùe _eYZ jG ~[–

@g > @g

c@ > c@

IW@ùe - @\K > @\

fIý > fL

(6) P~yùe 'A' Ke ùKùZK ikùe 'G' Keùe _eYZ ùjA[G ö ~[–

P~yùe - e§f > eù¦Af

cZf > cùZf

iZf > iùZf

IW@ùe - ^k > ù^k

af > ùaf

(7) G[ùe [a 'A' Ke a 'B' Ke ùaùk ùaùk 'C' Ke ùjA[G ö

P~y - ajù^ > ajù^

G[> G[

IW@ - _ieY > _ieY

_[K > _[K

Z[> ZV

(8) P~ýìùe ‘C’ Kìe (A) Kìeùe _ea ^ ùjìA~ìG ö ଟିପ୍ପଣୀ

P~ýì - eiA > eiA

IW@ì - c^hý > cYh

aìf > aìf

aý¬^]^ùe _ea ^ :

(1) _ìKZ _eP~ýìùe ‘g’, aì ‘h’ iaVìùe ‘i’ ùe _eYZ ùjìAQ ö ù~C ùKùZK iì^ùe ‘g’e aýajìe ù\Lì~ìG Zìjì f_Kìe cì^ue _cì\ ùaìf]eù^aì _ìA _Wa ö C\ìjeY Êe_–

^g > ^i

chì > ciì

gìg > iìi

Zù\g > Z@i

ggí > ii

g^ý > i^

_cì\agZü Kkg, \g, \gc AZýì\ ùjìAQ ö _ìPí^ IW@ì eP^iakí I IW@ì @bùfLMWKùe Gjbk ~ì\zK aýajìe ù\Lì~ìG ö

(2) P~ýìùe ‘L’ ‘j’ ùe _eYZ jG ö

P~ýì - cL > cj

iL > ij

cjìcL > cjìcj

_ìPí^ IW@ì - ^L > ^j

\g > \j

(3) P~ýìùe ‘U’ ùaùkùaùk ‘V’ I ‘W’ùe _eYZ jG ö ù~_e

\Á > \Vì

aÁ > aAVì

_aÁ > _AVì

ùKìU > ùKìW

^U > ^W

NU > NW

aìU > aìW

KKU > KKWì

gKU > gMW

aUí > aW

(4) P~ýìùe ikaùghùe ‘V’, ‘X’ùe _eYZ jG ö

~[ì - MV > MX

IW@ìùe - _VZ > _XA

_íV > _Xì

ଟିପ୍ପଣୀ

(5) P~ýùe iù^ iù^ ‘Z’, ‘j’ ùe _eYZ ùjai ù\L~iG ö

~[- _Za´ > _Wa´

_Zù« > _Wù«

IW@ - _Zieí > _Wjieí

_Zùagí > _ùWigí

(6) P~ýiùe] > j

P~ý - ici] > icij

ùai] > ùaij

IW@ - c] > cj

a] > aj

(7) P~ýiùe aýajZ ùKùZK g±ùe ‘b’ e i^ ‘j’ ùjA[iG ö ~[- Êbiùa > ijiùa

Zba^ > Zj@Y

ùgibA > ùiijA

IW@ - Mbíe > Mjíe

^ib > ^ij

(8) P~ýiùe aýajZ ùaùk g±ùe ‘e’e i^ùe ‘W’ ùjA[iG ö ~[- KeA > KiWe

ùKie@ > KiW@

IW@iùe cei > cWi

ceK > cWK

(9) IW@iùe ‘^’]^ GK agÁ]^ ö Gji IW@ aýZíZ MReiUí I cjieiÁíùe @Q ö ciZ aõMki, cM], c[ki @i\ @ kùe bihiùe ^ij ö P~ýiùe Gj @Ie~q ùKùZK g± ejQ ~iji IW@ bihie GK agÁ fIYö

(10) ùKùZK i^ùe ‘k’ i^ùe ‘W’ aýajZ ùjiAQ ö

~[- MiAk > MiAW

ùZik > ùZiW

Gj ‘W’ CyieY c¤ IW@ bihiùe GK aùghZ ùaif je_ii\ giÈí ÊíKie KeQ« ö

(11) P~ýiùe icd icdùe ‘j’ Kiee ùfi_ ùjiA[iG ö Me CyieYK fN Keai Gjie CùŸgý ö ~[–

\ai j > \aiA

Zj > ZA

_@e > ùZi@ie

IW@iùe cYh > cAh

ajZ > ùaiAZ

(12) P~ýiùe ‘¤’ ùKùZK ^ŸÁ g±ùe ‘S’ ùjiAQ ö

~[¤iù^ > SiùY

cù¤ > ciùS

ଟିପ୍ପଣୀ

IW@ùe - c¤c > cS@

a§ý > aõS

@^ý^ý icý - ùahcý

(13) P~ýMZKe K KeKùe _[c GKaP^ùe ùKYi abqe aýaje ùjC[ae flý Ke~G ^j, K« _[c ajaP^ùe ùKùZK ikùe 'G' _Zýd aýaje _eflZ ùjA[G ö P~ýùe [kG, KkG I IW@ùe ùM_G ö

(14) P~ýùe ùKùZK ikùe KeY KeKùe abqe ù~M ùjA ^j ö ùKùZK ikùe G _Zýde aýaje ù\L~G ö ù~_e–

P~ýùe - ùiù^, cZG, ^aùj

IW@ùe - G, Gùd

(15) P~ýMZKe ù\jùe ù~C ia^ce aýaje @Q Zj @c _P^ IW@ùe c¤ Zje _ùdM flZ ùjA[G ö

P~ýùe - @cùj (@¸), IW@ùe - ùcje, Z¸ùj, cA, ùZde, ùZùje ö

(16) P~ýùe hÂ abqùe 'e' _Zýde _ùdM c¤ ù\L~A[G ö ~[- jeYA, jeZe, 'Ge' _Zýde _ùdM c¤ P~ýùe ù\L~A[G ö ~[- eùLe, _ùUe ö GjQW hÂ abqùe 'eõ, j, Z'e _Zýd hÂ abqe i´§ \gA[G, IW@ùe 'e' I 'e', 'e' aýaje aý_KZ ù\L~A[G ö

(17) P~ýMZKùe C c _eh (@Æ\) aPK I c¤c _eh aPK ia^ce ù~C e_MWK ù\L~G ùiMWK ùjCQ @cùj, @ù¸, @ù¸, cA, fC, ùcG, cK, ùcje, ùc, ùce, ùce, Zcùj, Z, ùZùjùe, ùZùe, ùZ, ZA, ùZG, ùZ, ùZje, ùZe, ùZùje AZý\ ö P~ýMZe ia^cMWK _e IW@ bhe @Zý« ^KUa Zj ÆÁ bùa _cYZ ö

(18) P~ýùe a c^, @^m, @ZZ I bahýZ - Gj PeKke aýaje ù\L~G ö _ùZýK Kke Kd i´§ùe @ùfP^ Zj IW@ bhe ùKùZ\e ^KUa Zj RY~A_ùe ö

a c^ Kkùe ^cfLZ _Zýde aýaje ù\L~G ö

'@A' _Zýd - bYA, _XA, ajWA, aRA, ajeA, ajA

'@«' _Zýd - aP«, g«, bc«, aki«, ùj«

'G' _Zýd - fùM^, LUùU, cùM, ùjù

'Z' _Zýd - bYZ

'[' _Zýd - bY[

'i' _Zýd - @Aii, ~i, cùei, gùfi, aSi

'c' _Zýd - cec, ùfc, _ac, ~a^

^ùh] @[Kd - ^j

P~ýùe aýajZ Kd_\MWK c¤e @ù^K @]^K IW@ bhùe @aKk baùe MjZ ùjAQ ö IW@ùe ùKùZK @ kùe Gùa c¤ Kec, @Ac, ~c _bZ g±MWKe _ba ejQ ö _P^ IW@ _eY ijZýùe aiÉ, bji _bZ 'i' _Zýd« g±MWKe ajk _ùdM flý Ke~G ö

ଟିପ୍ପଣୀ

P~ýiùe @^mi @[ùe aýajZ Kdie_ -

'@' _Zýd - _z, aij, Pij@, \c, Rij, aij@, cie, Kej, UiY@, CVi@ ö

'C' _Zýd - `UC, KeC, RiKC, ùiC ö

'Z' _Zýd - _zZ

_iPi^ I @i]^K Kikùe IW@i bihiùe G_Kie Kdi _\e aýajie ùfi_ _iA^ij ö

@ZiZ Kike Kdi e_ -

'f' / 'fi' _Zýd - ùMijiAfi, ùcff, ù~Yf, aWf, ùKfi AZýi\ ö

'f' _Zýd - fWf ö @ijef ö

iiù^ iiù^ 'f' _Zýde ùfi_ ùjiA 'C' _Zýd ùjiA[iG ö ~[i - abef > ajeC, ^aieK > ^aieC, Mf > MC AZýi\ ö

f, fi, f I f _Zýd ù~iMùe Kdi e_MV^ c¤ IW@iùe Kei~iA [iG ö ~[i - Mf, Mfi, Mf, Mfö

bahýZ Kike Kdi - bahýZ Kikùe P~ýiùe 'Aa' _Zýde aýajie ù\LaiK cùk ö ~[i - ùjiAa, LiAa, Kea, RiAa, Kja AZýi\ ö IW@iùe c¤ bahýZ Kikùe 'Aa' _Zýd ù~iMùe Kdi e_ MV^ ùjiA[iG ö P~ýiùe @ici_Ki Kdi biaùe aj _Zýd aýajZ ùjiA[iG ö

'A' _Zýd - GW, bW, P´, IY, RiY, ciQ, ùje, ù[A, ai§, gY,]Y, CV, ù\L, RiA, ak, ùZik AZýi\ ö

'A[' _Zýd - ùRiZ@, jie@, jR@,]e@, cie@, aS@ AZýi\ ö

'AY' _Zýd MejY ö

'C' _Zýd - ùciWC, ùZiWC, Rb ö

'«' _Zýd - aWù«, Riaù«, MWù« AZýi\ ö

'bY' _Zýd - K _iZCY ö

iõÄZùe 'gZ' _Zýd _iKZ bihiùe '«' _Zýdùe _eYZ ùjiA IW@iùe @_ea Z ejQ ö IW@iùe '«' _Zýd~q aj @ici_Ki Kdie ù\LaiK ck[iG ö GZ\aýZiZ P~ýiùe aýajZ gY, RiY, aLiY, ù\L, cie, C_iW, Pij, ùje, ai§, bW, P´ AZýi\ @ici_Ki KdiMWK iõ_‰biaùe ù~ IW@i G[ùe \cZ ^ij ö

@aýd - K, Z, @iùfi, a, c _bZ @aýdMWK P~ýiùe aýajZ ùjiA[ai ù\Li~iG ö _iPi^ Z[i @i]^K IW@iùe GMWKe ajk aýajie c¤ _eflZ ùjiA[iG ö '@iùfi' g±e aýajie IW@i aýZiZ @^ý ùKC bihiùe ^ij ö

iõLýiaiPK g± - P~ýiùe ù~C ùKùZiU iõLýiaiPK g± aýajZ ùiMWK ùjùf \A, ù\i, ùa^, Z^, Z^G, ùPihVi AZýi\ ö Gj iõLýiaiPK g±MWKe @aKk aýajie c¤ IW@i bihiùe ejQ ö

@^ýi^ý g±iaki - 'P~ýiMiZ' _iV Kfiùaùk @iùc @ù^K IW@i g± ZZ ijZ _iPi^ IW@i g± @iaÃie Ke[iC ö

g±iaki - @ae (@iae), @ag, @jgi, @jiei (@ijei, @ije), @ifcif@i, @fMi, RifMi, cfi, @iùf (Zziùe) @iùfi, @ii, (@ig, @igi), A¦ (A¦d), AÁciki (AÁciki, R_ciki) C@iei (CYKiei), C@ii (C\ii), CGfi (CAfi), Czkai (Czkai), C_iZ, C¹Z (C^Z), Ge GCUi,

ଚିନ୍ତନ

GCU, GAU), GùKf (GùKfî), GW, G[Kaîi^ (ùKi^), Aiî (ùKiî, K_e), KAùi (ùKi^), KGfî (Kfî), KwP^î (KwP^î, @î), KYYjîe (K‰]îe), K_îi (K_î), Kaîkî (K_îkî), Kî_îkKî, EY (Keaî), Ke@ (Ke), Ke@A (KeA), Ke@î (Ke), Keùa, Kj (^îj), Kî@î (Kîd), Kî@ (Kîdî), KîR (Kî~ý), Kî^, Kîk, Kîkî, Kîj (^îj), Kîjîùe, Kîj, K@ (Ke), Kµ (KµîA), Ki, KW@î, ùKZ@î, aKe@îk, @îCfî), ùKW (ùKîWG), ùKîùjî (ùKj), ùKî (ùK, KG), ùKîA (ùKj), LY (IY), LUùU (LùU, LUùe), LîAa, L , ùLk, M@Y (MM^) MA (~îA), MWf, MXf, Me@î (Me), MîA aMZ (Mîaîùe), M¬e (M¬e), MYd (MY, jiîa Ke) Mf (ùMîk@î), MjîW (Mjîe), ùMfî (Mfî), ùMî@e (ùMîPe), N^ (ùN^), NcA, ùN_f, (ùN^f), ùNîk@ (ùNîk, ùNîe), Peî (Pîe), PCV X îk (M Wî), PîùwWî Pîe, PîjA (^ùjA), Pîjù« (Pîjù«) P@ (P) UG (Pù) ùMî@e (ùMîPe) ùPaA (P@A), QW, Qù« (@Qù«), ùQîAf, Qî^ (Qîe), Q^îkî (QŠîkî, ùaù]A), ùQaA (ùQ\A), ùQîA (QA), fîw (fwkî), c^@î, ci (chî), ejY (eR^î), iW (iX), iîi_ùe, iîjî g^, ùiR (ùg~, Lîù\, _aA, _ezî (_eîlî) _bZ ö

aîKýMV^ I ùgkî iî\gý–

P~ýîe aîKýMV^ ùgkî iî\gý iõ_‰bîaùe IW@î bîhîùe fLZ ùjîA[îG ö ùKùZîU MîZKî I Gjîe IW@î e_î«ee Gjî iI ùjîA[îG ö

~[î fA_î\u MîZKî ^î. 1

“Kî@î Zeae _ aWîk
P ^ PîG _AVîKîk ö
\X Ke@ cjîij _ecîY
fAbYA Me _Q@ RîY ö

IW@î e_î«e -

Kîdî Zeae _ aWîk
P k Pù _AV Kîk
\X KeY cjîiL _ecîY
fAbYA Me _zY RîY ö
iKk icî]ùe K KeaA
iL \îLùe ^½Z ceaA ö
GZ GA Qî¦e a¡ KeY K_Ue @îg
g^ý_îL bW ^@ùe _îg ö
bYA fA @îù¸ ¤îù^ \Áî
]cY PcY ùa^ _Š aAV” ö

fA_î\u MîZKî ^î 28 e Kd\îg

“Kîjîùe Ki bY cA \a _eQî ö
CŸK Qî¦ Rc iîP ^î czî ö
IW@î e_î«e -
“Kîjîùe Ki bY cA ù\a _eîlî
C\d Pî¦ ù~cZ iZý ^î c[ýî”

ଟିପ୍ପଣୀ

Kîj_î\ue MíZKî - ^î 10e KQ @îg ö

^Me aîjîe ùe ùWî´ ùZîje KW@î
ùQîA ùQîA RîA ù i î aîjY ^îW@î
@îù f î ùWî´í ùZîG ic Keùaî ùcî iîw
^N^ Kîj Kî_îk ùRîA fîw
GK ù i _\@ ùPîhVí _îLWí
Zj PW ^îP@ ùWî´í aî_Wí ö
jîù f î ùWî´í ùZîG _zc i\bîùa
@îA i i Rî i ùWî´ Kîjîe ^îùa ö"

IW@î e_î«e–

"^Me aîjîeùe ùWî´ ùZîje KW@î
QA QA ~îC ù i aîjY ^îW@î
@îù f î ùWî´ ùZîe i c Kea c iw
^MY (^NY) Kîj K_îkí ù~îMí fîw
GK ù i î _\@ ùPîhVí _îLW
Zj PX ^îP ùWî´ aî_W
jîAù f î ùWî´ ùZîùZ _Qa i\bîùa
@î i f ~î@ i ùWî´ Kîjîe ^îùa ö

gaeí _î\u MíZKî ^î 18e KQ -

^î^î Zeae ùcîkfîùe M@YZ fîùMfîWîkí
GùKfí gae G aY jŠA K‰KŠk aR]îeí ö
Z@]îC LîU _îWfî iPùe cjîiùL ù i R QîA f ö
i \ùe bRw ù^eîcYí \îií ù_cj eîZù_îjîAfî
j@ Zîùaîkî cjîiùj L_e LîA
i^ù^eîcY KùY fA@î cjîiùj eîZ ù_îjîA"

IW@î e_î«e–

"^î^î Zeae ùcîkfîùe MMù^ Z fîMfî Wîk
GùKfí gaeî G aY jŠA K‰ KŠk aR]îeí ö
Z^]îZ LU _îefî gae cjîiùL ù~g QîAfî
g±e bRw ù^eîcY \îeí ù_c-eîZ i jîAfî
j@î Zî´e cjîiùL aMe LîA
g^ý ù^eîcY KùY ù^AY cjîiùL eîZ ù_îjîA ö"

C_~q ahdaÉK _vî^_vbîaùe @¤d^ Kùf Gjî i l ùjîA~îG ù~ P~ýîMíZKîùe IW@î g±, aýîKeY ^\î^, Z[î iùaî_e IW@î iîjZýe _îPí^ e_ _e\Á ùjîA[îG ö _ea í Kîkùe Gjî aKgZ ùjîA iîekî iîjZýe bîhî Éeùe _j @îc bîhîK ic¡ KeQ ö

iej_î\ ù\îjî I Kîj_î\u ù\îjîùe IW@î bîhî

ଟିପ୍ପଣୀ

IW@î bîhîe aKîg Kcùe _[ùc gkîùfL aî @bùfLe bcKî a\ýcî^ ö @ù^K Zîc gîi^ùe aýajZ ajg± ù~ IW@î bîhîe ^c^î _\î^ Ke« ö G[ùe \cZ ùjaîe @aKîg ^îj ö cî]a acîu Zîc gîi^ @^« ù\a acîu Zîc gîi^, Rîc, gkîùfL ^eiõj ù\au ù\bîhK gkîùfLe bcKî a\ýcî^ Zcîkî cVi Zîc gîi^, PZ[^eiõj ù\au _eî gueî^¦ cVe Zîc `kK AZýî\e IW@î bîhîe aKîg Kc ù~_e f lYîd, ùi j_e P~ýMîZKîe bcKî c¤ @a ieYîd ö

P~ýMîZKî ùaî¡Mî^ I ù\îjî awîd MùahK cjîcùjî_î¤îd je_iî\ gîÈî ~[îKùc 1897-98 I 1917ùe @îaÃîe Ke[ùf ö jRîe aQùee _eîY aîwîfî bîhîd ùaî¡Mî^ I ù\îjî ^îcùe _Kîg Kùf ö Gj _îV _Kîg _îAaî _ùe aj @îùfîP^îe SW CVfî ö gîÈî cùjî\d Gjîe ùfLK cî^u awîkî I @Áce \î\g gZK c¤ùe ePZ ùaîf cZ ù_îhY Kùf ö a^d ùNîh b...îPî~ý, _ùaî] P¦ aîMPî, WKe iKcîe ùi^, igîf Kcîe ù\, WKe i^îZ Kcîe PîUîRî _bZ Gj cZe ic[K ö WKe PîUîRîu cZùe It is old Bengali and not old Magadhi, old Bhojpuri or old oriya ae Kcîe bdî, aîYîKY KîKZ _bZu cZùe Gjîe bîhî @î iîcî, iõKZîd^, Rd Êîf, _geîc PZùa\îu cZùe Gjî cîM]î, ùbîR_eî AZýî\ @¤î_K RdKî« cgu cZùe Gjî ùc[kî ö IWgîe ùMî_îk P¦ _jeîR, _ŠZ a^îdK cg, WKe KeYîKe Ke I @î afb cjî«u cZùe P~ýî MîZKîMWKe bîhî IW@î, _îPî^ IW@î bîhîe f lY G[ùe f lý Keî~îG ö _KZùe Gj bîhî _aî cîM]î @_bõg ùjîA[aîe G[ùe C_~q bîhîMWKe KQ KQ f lY _ef lZ ùjaî @Z Êîbîa K ö

P~ýMîZKîe IW@îZ Zù^îU b ùe _cîYZ Keî~îA_îùe ö]îcK b , P~ýMîZKîùe ù~C ùaî¡]ce \g^ _eùahZ ùjîAQ Zîjîe C\ba I aKîg bc ùjCQ CWîddî^ ö Gj CWîddî^ ùjCQ IWgî, HZjîiK b P~ýMîZKîe @ù^K Ka IWgîaîiî I IW@î bîhî, IWgîe iîjZýK iõÄZK]îcK I iîcîRK _eùagùe ùicîù^ a¡Z ùjîA[ùf ö bîhî Zî K g± bŠîe I adîKeY \Áe Gjî _îPî^ IW@î bîhîe @Z ^KUa î ö

awkî, ùc[kî Gaõ @î iîcî iîjZýe ùfLKcîù^ P~ýî MîZKîùe ùi ùi j iîjZýe _Pe g± aba ù\LaîK _îAQ« ö ù iVîùe @î iîcî iîjZýe ùMîUG \îa C_i î_Z Keî~îA_îùe ö Pî~ýîùe @î iîcî g± Gj_e ù\LaîK cùk Zîu ùZ«k, ùPîe eîZ, aîje, [e Ke, \@îZ Z, (door), ie (small) gîg ^B (river) gv (bridge) jeY (male deer) @]îeîZ (midnight) NeYî (wife) eîZ _îjîA UîY (pull) Mjîk (cow shed) GùKîùf alone ckîA (mixed) Kî¦A (weep) gîM@î g@îk AZýî\ ö

@î iîcî bîhîùe \îa Keî~îA[aî Gj g±MWK ù~ IW@î bîhîe c¤ g± iõ_\, GK[î @îùfîPK RîY« ^îj ö Gj g±MWK _îA ~\ P~ýMîZKî @î iîcî bîhîe @î\e_ ùjîA_îea @aKk ùi j ~q a§ùe Gjî IW@î bîhîe ^ ùjîA_îeaîe ùKîYi KîeY eja ^îj ö @¤î_K KeYî Ke Zîue @î½~ý P~ýîPd _ÉKe P~ýMîZKîMWKe ag\ bîhîZî K aùghY Zjùe IW@î bîhîe ÊîZªý \gîAaîK ùPÁî KeQ« ö C\îjeY Êe_ ^cùe IW@î bîhîe @¡aKgZ Êe_ ù\Laîe _~^ KeîMfî ö

i je_î\u ù\îjîùe

1. cùQ @ùj, RîYj, a§îaG (a§îG) KAiY (ùKi^) RAiî, KAùiî, Rî@ù«, ùR, ùZ, ù\î«, QîWùf, c; ùi, C, Z, Lî , ak@î, [îKa, \gA, LîAa _bZ Lî IW@î g±e aýajîe cùk ö

ଟିପ୍ପଣୀ

2. @ic_K _\ia 'A' Kie« ùjAQ IW@ bh_e - QW Ke, fB, RA ö
3. Aa _Zýd\ie bahýZ Kk ^ŸÁ ùjAQ - LAa ö
4. IW@ ia^ce _ùdM ù\LaK cùk ö ùZY WKe KeY Ke Ke Kj«– 'ieju KaZùe IW@ bhe Gj ia ùagÁý [ae iej_\ L IW@ [ùf Gaõ Zue KaZ IW@ bhùe fLZ ùjA[f ö'

iej_\u KaZùe ^ccùZ IW@ bhe ùagÁý \gA \@~AQ -

1. IW@ bhùe @«c @leùe gq_Z ùjC[ae @ù^K ikùe ùgh Êe \NjG ö ~[- au, awkùe au, @`U, @cW AZý\ ö gae KaZùe C g± @Q ö
2. IW@ @ic_K Kdùe A I AY _Zýd jG ö ~[- LAY, ùN^Y, gaeu KaZùe LA, ù_je, _ejZe aýaje ejQ ö
3. i´§ _\ùe IW@ bhe ùagÁý 'e' _Zýd gaeu KaZùe aýajZ ö
4. gaeu KaZùe j, ùZje ùi, ùce _bZ ia^ce _ùdM ù\L~G ö
5. bahýZ KkKdùe IW@ bh _e 'Aa' _Zýd ùfWa ö
6. aw bhùe ZAk g±e aýaje ^j ö IW@ùe ZAk g± aýaje KeQ« ö ùZY IW@ bhe Gjia ùagÁý ej[ae gae_u KaZ IW@ùe ePZ ùaf ^½Z baùe Kj~A_ùe ö

Kj _u KaZùe IW@ bhe Êe_ :

1. IW@ bhe K _ùdM Kj _u KaZùe ù\LaK cùk ö
2. IW@ ia^c Kj _u KaZ - Kj, ùR, ùc, ùZje, Z ö
3. IW@ bh _e, ù\jùe, @ic_K Kd 'A' Kie« - ù\L ùje, Ke, fA ö
4. IW@ bhe i¯c abqe aýaid @Qù« ö
5. Kea, ùfc, `Ue, cea, ù\f, ÊùZf _bZ IW@ Kde aýaje ù\L~G ö
6. C@i, aje, KW@, iw, a_Z, jùi, @«ùe, gg, RYK, Nùe, gk, ak@, R@, \^, cf@, ùKZ]k, _bZ @ù^K Lù\ IW@ g± Kju P~ýùe cùk ö

bh \Áùe P~ýMZKie @ù^K MZ ù~ IW@ ùfKu\ie ePZ GK[ijRùe ae jG ö @ùfPK aiù\a ij g± aýKeY b ùe @ùfP^ Ke Gj _cY KeaK ùPÁ KeQ« ö

g± iõ_Kùe C_ùe @ù^K C\jeY \@~AQ ö ùZùa @C ùKak ^aPZ ùagÁýK aPe Ke~C ö

iõLýaPK g± - P~ýMZKc^u aýajZ iõLýaPK g± ùjf GK, GK, GùK, \A, \, ù\, ùa^, Z^, ùP, Pe, _ , Q@, @V, @V, ^@, \g, \gc, aZg, ùPhV _bZ _P^ IW@ùe c¤ aýajZ ùjC[f ö

ia^c - P~ýMZKMWKùe @]Kõg ia^c IW@ bhùe _PkZ [f I ùKùZK @]^K IW@ bhùe c¤ _PkZ @Q ö ~[-

_[c _eh - @cùii (@ù¸) jC (c) ùcG, ùc, ùce, ùcje, ùce, Zce, cK cK ö
\Zd _eh - Zc ùj, Zù¸, ZA, Z, ùZ, ùZG, ùZùe, ùZjùe ùZe, ùZje ùZje ö
ZZd _eh - ùi, ùZje, Zje ö
i´§ aPK - ù~, ~ùje, ù~, G~ù~ ö

_g aiPK - GKi, Ki ùjùf (Kijiùe) ଚିହ୍ନ

Kdi aùghYicK - Zj, G[, ~[i, Z[i, LAii, ZAii, ~ùa, ùZùa, KAùi, Kõ_, KAi^ ö

KdiMV^ a] - P~ýiMiZKiùe Kdie ab^ Kikùe aýajZ _ùZýd _iPi^ IW@i Kdiùe c¤ aýajZ ùjC[fi ö ~[i - ^Zý_aZ a ci^ Kikùe @ @A, @i, i, G[AZýi\ @ZiZ Kikùe f, Af, Gf, @f, bahýZ Kikùe Bae, Aa, c, @c, Ac, @^miùe @j, @, j, j AZýi\ @ici_Ki Kdiùe A, A@, @ici_Ki Kdiùe _^eia ùe A, B, ùQiA, ùQiA, eP, @ù« @ù« Pijiù«, Pijiù« AZýi\ Kiaý MV^ ùgki i\gý ö

Ki@i Zeae _ a Wik
P k PiG _GV Kik
\X Ke@ cjiiL _eYic
fA bYA Me _z@i @RiYi

IW@i e_i«e

Kidi Zeae _i Wik
P k Pù _AõV Kik ö
\X KeY cjiiL _eciY
fA bYA Me _zY RiY ö

P~ýiMiZKie bihi iõ_Kùe @¤i_K _ViY _...^idK KjQ« - bihi \Áe P~ýiMiZKiMWKùe aj IW@i g±e _ePd ckùf ùi ZijiK ùKak IW@i bihi @i\ e_ Kjai VK ùja ^ij ö P~ýMiZKi G_e GK bihiùe ùfLi ùjiAQ ~ijiK _aLŠe @_bõg bihi Kjùf Pka ö Gj bihiK _ea i Kikùe @iiici, awki, ùc[ki, j¦i _bZ bihie C\ba ùjiA[fi ö ùZY P~ýiMiZKi iõ_Kùe ùKiYi @i kK bia^i iciPi^ ^ùj, ùZùa Gj bihi GK bihi aKig Kike bihi G[ùe iù¦je @aKig ^ij ö ~iji `kùe iciùfiPKciù^ cZ \@« ù~ \gc gZi±i ùakK _i«id bihi iijZýK e_ _eMjY KeaiK ilc ùjiA[fi ö ùZY IW@i bihi c¤ ÊiZªý cŠZ ùjaiK ùag icd fiM ^ [fi ö

i§ibihi

P~ýiMi^ I ù\ijiùe ai P~ýiMiZKiMWKùe ù~C bihie aýajie Kei~iAQ i§ibihi ai @ib_idK bihi ùaif Kji~iG ö GjiK Vie bihibiùa ùaif c¤ @iùfiPKciù^ @bjZ Ke« ö Vie ai iùuZ ci¤cùe @bkhZ biaK _Kig Keaie eiZi¡ Kaue i§ibihiK j @ie¸ ùjiA[ùf a _ea iKiki^ IW@i bihi iijZýùe Gji aùgh _bia fIý Kei~iG ö Gj _bia ^i[iijZý, iieki iijZý I _ iLi iijZýùe aùgheù_ _efIZ ö @ic ù\gùe ùaijci^ue bihiK 'Vie bihi' ùaif Kji~iG ö IWgiùe Gj bihi ùag ùfiK_d ö 'P~ýiMiZKi'e GA bihi iµKùe aj a\i^ cZaýq Ke ~iAQ« ö je_ii\ giÈiu cZùe - 'i§ibihidciù^ @iùfi]ie bihi, KZK @iùfiK, KZK @§iee bihi ö' KQ aSi_ùW _Y KQ aSi_ùW ^ij ö a^dùZih b...iPi~ý ù\ijiùe i¡ Kau aýajZ GA bihi iµKùe Kj« - "They wrote in a language which was designated by them as the Sandhyabhasa by the twilight language, meaning thereby that the contents may be explained either by the light of the day or by the drakness of the night _ŠZ a] ùgLe giÈiu cZùe Gji ùjCQ iiùuZK bihi ai CùŸgýckK bihi ö ùi GjiK

ଟିପ୍ପଣୀ

i§îbîhî ^Kj 'i§îbîhî' ùaîf CùfL KeQ« ö ùi Kj« ù~Cia ù_î[ùe i§îbîhî ùaîf CùfL @Q Zîjî f_Kîeu _cî\ ö WKe _ùaî]P¦ aîMRí GA cZe ic[K ö ùZùa iîcMK bîùa aPîeKùf P~ýîMíZKîe bîhî \@[ùaî]K ö ùMîUG aîjý @^ýU ejý ö Gjî i§î @b_îd ö 'i§î'e @[ùjCQ ù~îWaî ö Gj bîhîe eP^îùe \A \AU @[ù~î^ ~îAQ ö _[cU ijR, iek I @îleK, \ZídU ^MX, Zî K I \îg^K ö Gbbk \AU @[~q eP^î _îA aýajZ bîhîK 'i§î bîhî' Kjaî @ù~îqK ^ùj ö _Y G i§ ùjaîe aî]§ ùjaîe bîhî ö GjîK aSaî _îA _îVK i§ ùjC[aîe aî KieZ Ke[aîe Gjîe G_e ^îcKeY c¤ @ù~îqK ^ùj ö

ùKùZîU P~ýîMíZùe i§îaP^ I i§î bîhî ùaîf c¤ CùfL @Q ö 3 ^´e P~ýîùe @ù^K MíZKîùe i¡ MíZKîecîù^ CùfL KeQ« ö i\Me j ùKak _î¬kbîùa Gjîe @[aSîAaîK ic[ö P~ýîùe G_e ùKùZK iî]îeY g± c¤ @Q ~îjîe agÁbîa Mjý [îG ö C_~q Me aýZeùK Zîjî aSaî i¸a ^ùj ö ùi[_îA i\Me j ZîªK iî]^îùe iIZ _\g^ Keaî ^cù« _[_\gK ùaîf @bjZ ùjîAQ« @ù^K P~ýîùe ö ~[î -

fA_î ùfLQ« - 'fA bYA Me _z@ i\Me _Q' ö

K´kî´e_î\ ùfLQ« - 'aîj, Z Kîck i\Me _Q' ö

biK_î ùfLQ« - 'i\Me ùaùj Kejî ùi ^Ak' ö

G[e @a]îeZ ù~ i§î bîhî GA @ ke bîhî ^ùj Gjî GK i¡ iî]K ùMîÂíu _a Z Z ^Â, @b_îdK bîhî ö ùZY G[ùe abq _î«íd bîhîe Êe_ _Kîg _îAaî @ù^K icdùe i¸a ùjîAQ ö G_e bîhî ùKak Mjý iî]^îe iîeZ e _Kîg ^c CŸÁ ö P~ýîMíZKîùe iõKkZ ùKùZK agÁ MíZKîe KQ ùfîK_d aõgK GVîùe C¡îe Keî~îA Zî'e \[ùaî]K bîaK _Kîg Keaî ~[î[cù^jG ö

(K) KKeú_îu P~ýî, iõLýî - 2

'\aiA ajWí KîXA Wùe bî@

eîZ CAùf Kîce ~î@ ö'

Gjîe aîjý @[ùjfî ùaîjU iîeî\^ _egc Kùe, bîZ eîù§ ö eîZ ùjùf Kîce ^Éîe _îG ö cîZ Mjý @[ùjfî - P RîMZ [ùf A¦dMWK iùPZ^ ej« ö GA A¦d iùPZ^ @aiî ùjCQ \ai ö P i¯ ùjùf A¦dcîù^ ^ù½Á I ^Ãd ùjîA_W« ö P e G_e @aiîK eîZ Kjî~îG ö P RîMZ ejùf \^ùe GA iõiîeùe iÁ jG, cîZ eîZ ùjùf @[îZ P i¯ ùjùf _eg¡ @a]ZKî Kîce ~îG, @[îZ iõiîee iÁ i¸a jG ^îj ö

(L) Kîj _îu P~ýî, iõLýî - 11

'cîe@î gîg ^Y¦ Nùe gîkí

cî@î cîe@î Kîj bAf Kîaîfí ö'

Gjîe aîjý @[ùjfî Nùe gîg, ^Y¦, gîkí cî@îK cîe Kîj Kî_îkK ùjùf, cîZ Mjý @[ùe gîg (gîi), ^Y¦ (@î^¦\îdí A¦dî\) gîkí ^ùùgh, cî@î cîdî @[îZ @î^¦\îdí A¦dK ^ùùghKe aî \c^ Ke I cîdîK Q^ Ke Kîj Kî_îkK aî i^ýîií ùjùf ö

_Y G_e ùKùZK P~ýî @Q ~îjî @gkZîùe Mjý @[ù\A _KUZ jG ö ùZY i§î aî @b_îdK bîhî G ùIZùe C_~q ùaîf Kjaî CPZ cù^jG ö G_e ùKùZK g± @Q« ~îjî aîjýZü @gk cù^ ùjùf a MjýZü Zî Kbîa iPî« ö Gjî iîùuZK g± eù_ MjYíd jG ö 'ijR@î i¡ KaMY @_bõg bîhîùe Cq i§îbîhî _ùdîMùe ù~C _eµeî iÁ KeMùf, _ea í

Kiikùe GjÎ Meghý _eµeiùe bieZe _id _iù\gK bihiùe _a Z ùjiA[aie RYi~iG ö j¦i ଟିପ୍ପଣୀ
iijZýùe Kaie, ie\iiu bR^ùe, awkie aiCfMi^ùe, IW@i _ iLiu bR^ùe G ùgkia^ýii
aýi_Keù_ _~q ùjiA@Q ö _ iLi Ziue @^MicicÎ^ue ùKùZK ^ŸÁ eP^iùe i¡Kau
i§ibihiùe 'ahc i§' ~q ùgki MjiZ ùjiA@Q ö i§ibihi ~[i[ùe GK @ibPieK, @bi§ckK
ai J_PieK bihi ö' (1) IW@i bihiùe Gj_e @bi§ckK ai @ib_idK bia iPiC[ai MiZKi
ùKùZiUe _õqK GViùe C\ijeY biùa MjY Kei~iA_iùe ö ~[i–

(K) KifùeY cjia§ iRù^ ùji aifùeY cjia§
ù\icji i_K bd ^ KeY ùaw PùX MR K§ ö
@Šei jõi ù~ Wù´K _ieQ, Zi' cù¤ ù~iWG Q@i
@iWKùe Rk, @iWùK @^k ù\Lùjf @Pib@i ö

(L) CRiY ùLkQ ùfiUY _iei
@Vi KiV _¬eiùe ^ _ùW]ei ö

(M) aiAc^ ùji, ai jõiK ùLki
jõi CWMùf aWa ùbki ö
ù_iLei ùMiUK Pie PCei
W´ _ieMfi @Šei jõi ö

GA_e biùa ù\LaiK Mùf P~ýiMi^ I ù\ijie bihi ijZ IW@i bihie iµK I ù~iMiZ ^jZ ö biMaZ _i]i^ý ùjZ P~ýiMiZKiMWK _ea i Z - ^~ýii]ci ù~iMciMi bqMiZKi Z[i g^ýii]Ku ii]^i MiZ C_ùe @_ZjZ _bia _KiA_ieQ« ö

@_bõg iijZýe @i\ý SfK "P~ýiMiZKi"

IW@i bihi I iijZýe Cna I Cù^h _ae _id i¯c gZi±ie Zùdi\g gZi±i c¤ùe @_bõg bihi I iijZýe Cù^h NU[fi ö Gj icdùe ùfiKK[Z bihi [fi @_bõg ö aiÉaùe ^aý bieZid @i~ý bihie _iZ-Mj [fi _iKZ-@_bõg bihi ö IWgiùe Gj bihie Cù^h NUfi _id i¯c gZi±ie Gaõ G[ùe ePZ ùjfi P~ýi_\ ai P~ýiMiZKi ö Gji[fi 84 RY ùai¡ i¡iPi~ýu ii]^ie iieÊZ @iùfLý ö

bihiZi K @¤d^e RYi~iG - Gj _ai-ciM]i @_bõg bihie IW@i, awki, @iiici I ùc[ki bihie Cna NU[fi ö ùZY G icÉ bihibihi _ŠZciù^ GjiK ^R ^R bihie @i\ iijZýKZ biùa MjY Ke[i« ö G \Mùe iaci^ý MùahK ùjCQ« cjicùji_i¤id je_ii\ giÈi, ùi GjiK ù^_ik \eaiee @iY 1916 cijiùe ùai¡Mi^ I ù\iji ^icùe GK M^ _Kig^ Kùf ö GjiK ùi @_bõg bihi ùaif Kj[ùf ö Gji ijZ Gjie _[c ^icKeY Ke[ùf - "jRie azùee _ei^i aiwfi bihd ùai¡Mi^ I ù\iji ö" giÈi cjigd ùKiYi _Kie HZjiiK _iciYKZi ^ \giA Gjie bihiK _iPi^ awki I P~ýiKieci^u awid ùaif @bjZ Ke[ùf ö Ziue GZi\g cZK Wi i^iZ Kcie PiUiRi, a^dùZih b...iPi~ý, _ùai] P¦ aiMPi, c^i¦ ùcij^ ai _cL awid @iùfiPKciù^ MjY Keù^A[ùf ö @_e_Iùe @iice ae Kcie bdi, aiYiKY KiKZ, ùjc aW@i, Wù´ge ^ùdiM _cL _ŠZMY GjiK @iici bihiùe @i\ iõùKZ ùaif _ciYZ KeaiK ùPÁi Kùf ö ùij_e eijk iiõKZid^,

ଟିପ୍ପଣୀ

_geîc PZùa\í, C\d ^îeîdY ùZ îe Gjîe bîhîK j¦í I RdKî« cg ùc[kí ùaîf ~q C_iî_^ Kùf ö IWgîe Wü KeYîKe Ke, @î afb cjî«, ùMî_îk P¦ _jeîR, _ŠZ a^îdK cg, jùeK¾ cjZîa, Wü LùMge cjî_îZ _cL MùahKMY aj ~q ù\A Gjîe bîhîK IW@î I Gjîe ùfLKcî^u IWgîe @]Kîeí ùaîf _cîY KeQ« ö ùZùa Gjîe _ZZ ù^A aaî\ _eù_Iíùe Wü cjî_îZu cZ GVîùe C¡îe ù~îMý ö Zîu cZùe - "jRîe ah Zùk @î]^K ùbîùMîkK iícîùeLîe ù~ Pj ^[fî Gaõ GK aj e bîa bcùe awîkí, ajîeí, @îiící I IW@îcîù^ GK @«ew Ría^ ~î_^ Ke[ùf, Zîjî @îRe @bcî^ MÉ MùahK cîùk cî^ ù^aîK bf ~îAQ ö" (cjî_îZ, LùMge, P~ýîMíZKî, 3d - _Âî : 10) @^e_ ~q C_iî_^ KeQ« icîùfîPK iùe¦ cjî« ö Zîu cZùe "ù~ùZ\e i¸a, ù~C cîM]í @_bõge IW@î, awkî. @icídî I ùc[kí bîhîcî^ C_^ ùjîAQ ö P~ýî_\e bîhî, i¸aZü ùij _ZcîM]í @_bõge abîR^ Kîke bîhî ö" (IW@î iîjZý @î_a - _Âî 43) C_ùeîq @îùfîP^î _eù_Iíùe Kjî~A_îùe P~ýîMíZKîe _Zbc bîùa icM _aî k bLŠK MjY Keù^aî ijZ @_bõg bîhîK Gjîe bîhî eù_ MjY Keù\aî j ùja iZýe La ^KUa í ö

P~ýîMíZKîe bîhî :

(1) g±îakí :

(K) Z›c :

Zeae, Kîk, _ , Me, ghý, iL\üL, C\K, Rk, K‰, KŠk, bRw, Meae, @îKîg, ^aîi, ^¦^í, a^, ea, gg, ^Me, PeY, ba, Rk], a¦, \R^, ùaeí AZýî\ ö

(L) Z\ba :

Kîdî > Kî@î, Pù > PîG, _aÂ > _AVî, \X > \X, cjîiL > cjîi@, iKk > i@k, _eíIî > _ez, PZ > Pî¦, iZý > iZ, _aZ > _îaZ, ùMîPe > ùMî@e, _\ > _\c, jùÉ > jîù[, iîMe > iî@e AZýî\ ö

(M) Êe]^e aýZKc :

@ > @î = jeY > jeYî, gae > gaeî

@ > A = \gc > \gc

@ > G = Mfî > ùMfî

C > I = QA > ùQîA

C > A = eiA > eiA

A > @ = a§A > aî§@

H + @eA = ùae > aAe .... A\ýî\ ö

(N) aý¬^]^e _ea ^ :

_îKZ bîhîùe 'g' I 'h' iî^ùe 'i' aýajîe ùjîA[îG ö G[ùe Gjîe aýajîe ùjîAQ ö G_eK ùKùZK _\ùe 'g', 'h'e aýajîe ùjîA[aîe ù\Lî~îG ö

'i'e aýajîe : g^ý > i^, _îg > _îi, \g > \i, chî > ciî

^ > Y = MM^ > M@Y, eZ^ > e@Y, eR^í > e@Y, ùa^ > ùaY, ba^ > b@Y

^ > f = ù^A > fîA, ù^c > ùfc

L > j = gLe > ije, cL > cj, cjîiL > cjîi@

~ > R = ù~îMí > ùRîA, Kî~ý > KîR, ~îG > ~îA ଚିହ୍ନଟ

_ > a = e_ > ea, K_îkî > Kîaîkí

Z > [= jîZ > jî[

\ > a = ùQ\A > ùQaA... AZýî\ ö

@ù~îMîZK a‰ :

^½ > ^PZ, @îù¸ > @îcùj, ù_ùc > ù_ùcj, cYîk > ùcîfîY, @ùKùi > @Kùkùi ö

ia^îc :

_[c _eh : @îcùj, @îcùj, ùcîG, ùcî, ùcîe, cK ö

\Zíd _eh : Zcùj, Zù¸, ZA, Z, ùZî, ùZîG, ùZîùe

ZZíd _eh : ùi, ùZîùje

i´§ aîPK : ù~î, ~îùje ù~, ù~ù~

_gaîPK : ùKî, Kîùjùe

Kdî aùghYîZK :

Zj, G[, ~[î - Z[î, ~Aiî - ZAiî, ~ùa, Zùa, KAùi, KAi^ ö

KdîMV^ a] :

(1) ^Zý _a a cî^ Kîkùe : @A, «, @« ö

(2) a cî^ Kîkùe - @, @A, @i, i, G, [ö

(3) @ZíZ Kîkùe - f, Af, @f, Gf ö

(4) bahýZ Kîkùe - Aae, Aa, c, @c, Ac ö

(5) @^mîiPK _\ - @, @j, j, j ö

(6) @icî_Kî Kdî - A, A@ ö

abqe _ùdîM :

_[cî abq : 'G' _Zýd (@kG, ùZùZ)

\Zídî abq : K, «, G, ùe (_îG, ùcîK, ùZîùjùe)

ZZídî abq : G (ùiîù^, cZG)

_ cí abq : j (ùL_j)

hÂí abq : e, j, K (jeYîe, Zîjîe)

i¯cí abq : G, j, ùZ, Z (Nùe, _íùV, eù[)

iù´î]^ _\ : ùfî, jîùfî, ùe, @îùfî

e_K, _ZíK I C_cîe aýajîe :

P~ýîKîecîù^ ab^ _g_Ií, RíaR«u ùicî^u MíZKîMWKùe e_K, _ZíK I C_cî Q¦ùe aýajîe KeQ« ö ~[î - cde, ak\, MîB, jeY, jeYí, bRw, ùaw, gîM@î, g@îk, c jÉí, jÉ^î, jõi, chî, KîC, KKe, K¸íe, KAP AZýî\ ö

_KZ iõ_KZ g±îakí :

aI, Wîk, _Ze, `f, `k, _aZ, Me, ^\í, ic\, Rk, ~c^î, eîZ, cKKî, K_î, ZAfî, aîCg, _\@, M¬eî, iùeîae, eR^í, MM^, Kck^í, aîW, Ze, ùZ«k @î\ g± ö

GK, \A, ùa^, Z^, ùPî, Pîe, _ , QX, @îV, \g, \î\g, PChVí, \gcí AZýî\ ö

ଟିପ୍ପଣୀ

iîcîRK Éee RîZ I ^e^îeí iõ_KZ g± :

ù~îMí - ù~îM^í	gîg, gge, ^Y¦, gîkí, a\R^
g‹ - g‹^í	Kk^ R^, Kîf, L , ùPîe
ùWî´ - ùWî´í	ùaîj, KY@î, NeYí, cî@î AZýî\ ö
gae - gaeí	

_îPí^ g±îakíe _ùdîM :

@Ai (Giî, G_e), @Kùkùi (ùKùg), @\b@ (@\bZ), @§îe, @îAf, @îPîùe (_¡Z), @îaA (@îiA), @îùfî, A¦ (A¦d), C@îe (C_Kîeí), C@îi (C\îi), CGfî (CAfî), C_îW, C¹Z (C^), GùKf (GùKfî) KAi^ (ùKi^), KAiî (K_e), KAfî (Kfî), KYYjîe (K‰]îe), K_îi (K_î), Kî@ (Kîdî), Kî^, K@ (Ke), KW@î, ùKîW (ùKîWG), ùK (KG), LY (IY), M@Y (MM^), MaZ (Míaîùe), MjîWí (Mjîeí), ùMfî (Mfî), ùMî@e (ùMîae), N^ (ùN^), ùNYf (ùN^f), PC (Pîe), P@ (P), ùP@^ (ùPZ^), QW (Q'), Q^îkí (PŠîkí), ùQaA (ùQ\A), ùRùZA (ù~ùZ j) VîKe, Wîe (Wîk), Zîùje (Zîjîe), ZUA, Zùfî, \a (ù\a), ù\LA,]e@ (]e), _zA, _W@î, aSA, ùcîkf (cCŸfî), e@Y (eR^í), iî\ (ga\), ùiR (ùg~) AZýî\ ö

Gia \Áe P~ýîMíZKîe bîhî _îPí^ IW@î bîhîe ^KUZe ùaîf _cîYZ ùjîA[îG ö \gc gZî±í ùakK IW@î bîhî iîjZý eP^î _îA ù~ C_~q ùjfîY - Zîjî G[e _cîYZ ùjîA[îG ö

iîekî cjîbîeZ bîhî

_ \g gZî±íùe iîekî \îi Zîue cjî^ M^ cjîbîeZ, PŠí_eîY I afuî eîcîdY eP^î Ke IW@î bîhîùe akÂ I ic¡ iîjZý iÁ Ke[ùf ö Wî aõgí]e cjî« cZ Gj _iwùe ùag _Y]î^ý ù~îMý - "iîekî \îiu bîhî j ~[î[IW@î bîhî ö ùiùZùakK Gj bîhî _‰ aKgZ @aiî_î¯ ùjîA iîefîY I iîekî iîjZý ùi bîhîe _e_Á iî]^ Ke@Q ö" iîekî \îi cjîbîeZe c¤ _aùe gîK¾u iî¦í_^í Ehu ^KUùe a\ýîglî _iwùe ùi icde _PkZ bîhî I f_ icje ^îc CùfL Keaî ijZ IW@î bîhî I f_e ^îùcîùfL KeQ« ö

"IW@î ùZfwí ù~ ^îùMeí \LYí
K^îCR @îjeY MCWí @îPKîdYí ö
ae eîcjîUí cjîbîLî
Wîjîk ùafîk @î\ ù~ùZ _ cùeLî
\LYî c¦e Kîùce bîe[
bîhî Cù\g ù~ KùkR gîí_Z ö"

~[î[ùe iîekî \îi ùjCQ« IW@î bîhîK iîjZýK bîhîe ÊîKZ ù\aîe _[c iÁî ö ~G ^Re iîjZýKZ MWK iî]îeY R^Zîe K[Z bîhîùe eP^î Ke IW@î bîhîe @iZîK aXîAaî \Mùe GK Kî«Kîeí iÁîe _ePd ù\AQ« ö G _iwùe Wî K¾ P¦ _]î^u cZ ùag ÊîMZ ù~îMý ö Zîu bîhîùe "IW@î RîZîd Ríía^K iõMVZ, i\X I Êîbcî^í Keaî ùIZùe eîRî K_ùk¦ ù\au bcKî ~îjî, bîhî I iîjZýK ic¡, c~ýî\îa« I ùiîKcî~ý _\î^ Keaî ùIZùe iîekî \îiu bcKî [fî VK ùiA@î ö RùY [ùf ù\ge eîRî, @^ý RùY [ùf bîhîe eîRî ö"

(1) _îPú^ g±îakúe _ùdîM : ଟିପ୍ପଣୀ

@Mî\ (@Mî]), @Vîg, @^cZ (@^c), @^~î_ (@_~ýî¯), @^ýîKîe (@YîKîe), @_Qeî (@_ieî), @_QîZ (@_LýîZ), @_î] (@_eî]), @aùhK (@bùhK), @cd, @îùuîe (@ue), @îù îc^ (@îPc^), @îùeK, @îhý, (@îdh), Aie (Bge), CZ_Z (C_), IXY (IX@îYú), KAaZú (ùKa), KCW, KUîk, K_U (ùKî_^), KùÂîe, (KùVîe), Kîùc^ú (Kîc^ú), ùKîA«î (K«ú), ùKîùae (Kùae), MîùdYú (Mî^), M@îY (Mjîk), Mjîe (ù\gR), NeYú, Qdk (Qak), Rî^bú (Rîjaú), Vîa (ù\gR), WîùKYú, ZÉ (ÉZ), [´ûbZ (É¸ûbZ), \A^ (ù\^ý), \îùeYú (\îeî), \Z@, ^ae (^Me), ^îjî (^îZ), _Qc (_½c), _îeg (_îg), _îùege (_eîge), ù_îLZ (ù\gR), ù_îZî, ù_îùd (_Z), _ieîc (_geîc), ù_îjZ (_ùeîjZ), ai (aÈ), ùabîe (aýajîe), ù~îMîW, icKQ (icKI) AZýî\ ö

(2) @îkuîeK cù^îjîeú g± aba :

RMùZY RZî, @^~î_ ùfL^, RMR^ - ùcîj^ú, \eî_\ KÁ, ^Kku ^gî_Z, ZcLú Mbî, V@îVîY, @îŠ@îY _îY, _Q@îY @îU, fj fj Rjî, Uj Uj ji, eUcU eY, Mj Mj ji,]K]K ^îa, fkZ bfZî K Kîcù\ae]^, Zk` f _Uî«e Ke« cj @aî, Rùk ù~i^K KîW« eîRjõi _«, ùji eù_ K^ýî PîfA jõiMîZ, iMù§ c]Ke a¦ú, @îK Z PKe Kaeú, _\îNîùZ Kµcî^ ùjfî ai§eú, WK WK W´e, Kkak ^î\, Ne Ne]^ AZýî\ ö

(3) abq _Zýd :

abq GKaP^	ajaP^
1cî V, G (eîRîG)	V, G (ùKîeùa)
2dî V, KA (_ZKA)	u (ùfîKu)
- KA (cKA)	- u (_îiu)
- K (eîRîK)	- « (_Z«)
- « (aýîi«)	
3dî G (i¦ùe), Gaõ (Kîùcõ)	
GY (KùeY), ùd (I]îùd)	
ùdY (P«îùdY), ùeY (_î\ùeY)	
4[ú K (ù\îjZîK), KAõ (abîhY KAõ),	
K (Mî§îeîK), G (ù\ùa)	
5cú C (@ieKk), Cõ (gg]eõ)	-u (MeR^u)
	- ue (_Z_Zú Ke)
6Âú - (i\î^¦e), e (ùZîje)	
u (Ehu), ue (Ehue)	
7cú - A (ùd[), Aõ (iCeîÁAõ)	
- G (MMù^), ùd (P¦bîMîùd)	
- GY (@îKîùgY), ùdY (ibîùdY)	
- ùe (bcùe), ùZ (iõMùZ)	

iù´î]^ -ùe, fî, jî

ଟିପ୍ପଣୀ

_Zýde aýajîe :

GKaP^ iPK _Zýd : G (_eùh, ùMîUîG, ù\îjZîG)
- ùd (ùMîUîùd, aîUùd)
- K (\^K)
- ùK (aîUùK)

ajaP^ iPK _Zýd :

cî^ (Gcî^), cîù^ (Gcîù^), ~îK (iõiîe~îK), MWùd (` f MWùd), MY (eîRîMY), cîk (ùcNcîk) ö

Èú _Zýd :

A (_î_Áú), Yú (IWYú), @îYú (VîKeîYú), GYú (\îùeYú), CYú (PŠîfYú), AKî (b\Kî), B@îYú (cKUî@îYú) AZýî\ ö

ia^îc _\e aýajîe :

_[c _eh : c, cj, ùcî, ùcîje, ùcîùjî, ùcîje, @î¸, @îù¸, @î¸« ö

\Zúd _eh : Z, Zj, ùZî, ùZîj, ùZîùjî, Z¸, Zù¸, Zù¸cîù^ ö

ZZúd _eh : ùi, ùij, ùij, ùicîù^ ö

^ùŸgK _\ : \e - Zîjî

^KU - G, ùd, Gjî, ùdjî, ù~j

i´§aîPK _\ : ~î, ~îjî, ù~, ù~j

_gaîPK g± : ùK, ùKj, ùKj

@îZaîPK _\ : @îù_, @î_Yî

iõLýîe_K _\ : \ùj, Cbùd ö

@aýd _\e aýajîe : Ki, _i, Zi, G^ùj, ~îaZ, ZîaZ, ù~aY, ùKaY, _Y, f, jõ, ^î, Z, ù~, K^î, ^K ö

]îZe aýajîe :

(1) Z›c]îZ : @R, Kµ, LŠ, ùLk, M¬, Mc, Mk, Pk, R_, _îe, `k, a¦, bM ö

(2) @¡-Z›c]îZ : @eR,]õi, aeM, ceQ ö

(3) Z\ba]îZ : @Q, Kj, Kî, MX, Ph, ù\, ù\L, _X, _W, @U, ùaîf, cîM, cîR, eL ö

(4) ùaù\gK]îZ : Z@îe

_îPú^ IW@î M\ýe SfK :

iîekî \îiu 'PŠú_eîY'ùe a‰Z cjhîiee A¦u ^KUK ù_eZ _Z (@îmî _ZKî) _îPú^ IW@î M\ýe GK @bî« ^c^î ö \Áî« Êe_ :

"C e \lY _a _½c PZ\g baù^ ajõlZ aiý
gKî\Zý \îù^a ùda ö \iùfîKu Ceif ö
ajõ ùfîKu iî_^ Pîe ö iZý gecî^ cŸ^ ö
@ce ùfîKK]îW PWK ö ^îMùfîKu MeWîi^ ö
bZ bai aZcî^ ö" (@îmî_ZKî)

C_ùeìq M\ýìõge _ìPí^ IW@ì M\ýùgkìe _ePd ckaì ijZ iÁìe ùcìkK aìKýeìZe _ePd ck[ìG ö ବିଷୟ

iìekì\ìi j ia_[ùc iìjZý bZùe IW@ì bìhìe ÊìZªZìK a]ìi¡ Ke[ùf ö ùfìK _PkZ bìhìùe _ePZ iì^K bùMìke iìcì bZùe, ù\aí PeZcì^u cì^aíd @[ìZ G]k cìUe cYh bìaùe, ùicì^ue c^e K[ì - icìRe K[ì - Ría^ RíaKìe K[ìK @Z cù^ìec bwíùe, Êz¦ eíZùe @ìc @ìMùe C_iì_^ Ke - RùY ~gÊí KkìKìee bcKì ^aìj KeMùf AZjìi _Âìùe ö

iìekî iîjZýùe aýajZ bîhîe Êe_

iìekì \ìiu bìhì j ~[ì[IW@ì bìhì ö ùi bìhì ZZKìkí^ IWgìe K[Z Mìcýbìhì ö ùiùZùakK Gj bìhì _‰ aKgZ @aiìùe _ì¯ ùjìAiìefìY I iìekì iìjZý ùi bìhìe _e_Á iì]^ Ke@Q ö '@ceùKìh', 'ggùa\' I 'Kkiì PCZgì' _bZ ùKùZK ck eP^ì I ùKùZK IW@ì gkìf_K QìWù\ùf iìekì cjìbìeZ _ae ùi_e KQ M^ cùk ^ìj, ù~C[ùe K @ìù¸cìù^ IW@ì bìhìe i¹^Z aKìge _ePd _ìA[ìC ö iìekì cjìbìeZe g± i¸ìe _Z \Á_ìZ Kùf @ìù¸cìù^ Z}ìkí^ IW@ì bìhìe aýì_KZì I ùfìK_dZì K[ì @ÊíKìe Ke_ìeaì ^ìj ö G _Kìe ic¡gìkí bìhìe @ìabìa _ae IW@ì bìhìùe @ù^K M^ [aìe @^cZ ùjìA[ìG K« ùiia aÉZe _e\ì Zùk ùKCV fP~ìAP, Zìjì Kj ùja ^ìj ö

a cì^ IWgìe _e_fíùe ù~Cia cjìbìeZe _ìŠf_ ckQ, ùi icÉu _ìV Zk^ì Ke bìhìMZ aj fIý Keì~ìAQ ö iìekì iìjZýùe ijR iek Mìcý eíZ I Q¦ _ea í icdùe Zjùe ab^Zì iÁe KìeY ùjìAQ ö

IW@ì bìhì MweìRìcì^u eìRZùe Kùc aKìg fìb Ke[aìe RYì~ìA[ìG, ~ìjì Z}ìkí^ ab^ @bùfL icje RYì~ìA[ìG, K« i~ýaõgí IW@ì eìRìcì^u icdùe bìhìe aKgZ ù\LaìK ckfì ö MR_Z K_ùk¦ ù\aue eìRZ IW@ì bìhì I iìjZý aKìge ùMìeacd ~M, ~ìjì Z}ìkí^ iìekì iìjZýùe _Z`kZ ùjìAQ ö

iìekì iìjZýe bìhìùe aj ùaPZý _eÇU ùjìAQ ö Gjìe KìeY Êe_ iìekìu bìhìe ùfìKKZìK MjY Keì~ìA_ìùe ö cù^jG ùfìKK bìhìùe G _Kìe aeìU M^e eP^ì bìeZe @^ýì^ý ù~ùKìYi iìjZýùe aek ö

iìekì iìjZýe bìhìùe _ìKZ bìhìe i ì ic]K _eciYùe a\ýcì^ ö G_eK _ìKZ bìhìe iì\gýùe adY iõ-adì^, @cùfY (@ck^), @ùc Y (i@ùc ^) ckY (ck^), cdìY (c\^) PjìY (ùPìjì^), aLìY (aýìLýì^) _bZ @ù^K g±e aýajìe cjìbìeZùe ejQ ö GMWK bìhìe _ìPí^Zì _\g^ Keaì iùw iùw IW@ì bìhìùe _ìKZ bìhìe _bìa iPZ Ke[ìG ö

iìekì iìjZýùe ikaùghùe _ìPí^ g±cì^ _e\Á jG ö K« Zìjì @[ùaì]ùe ùKìYi aýìNìZ C_iì_Z Kùe ^ìj ö Z Gaõ cì g±ùe \Zídì abqe Pj 'K'e _ùdìM Ke 'ZK' Gaõ 'cK' g± aýajìe Ke@Q« ö ùi icdùe ùfìKbìhìùe G _Kìe g±e aýajìe [fì ö K« G_e _ùdìM ajkbìaùe ù\Lì~ìA[ìG ö gí ai«eìd iµì\Z PŠí\ìi _\ìakíùe 'ZKõ Gaõ cK' @[ùe 'ùZìK' Gaõ 'ùcìK' g± aýajZ ùjìA[aìe _efIZ jG ö

GjìaýZìZ iìekì cjìbìeZ Z[ì PŠí_eìY M^ùe 'KA' _Zýdì« _\e ajk aýajìe \ÁùMìPe ùjìA[ìG ö K« _ŠZ ùMì_í^ì[^¦ cjìgd Zìue 'bìeZ _Y' M^ùe G ahd

ଟିପ୍ପଣୀ @ÊKe Ke KjQ« @ù¸ @ck« iek beZ ~ZK Z ia]^Z_aK _V Ke@Q ö _cY CùfL KeaK KZ_ 'Kf' _Zýd« _\ _A^j ö K« Zjue G[KA G[K MwKAõ MWKA (PŠ_eY) Bgeue P._. RYKA Z._. _ZKA (@\ý_a) _bZ _Zýde ajk aýaje iek cjbeZ I PŠ _eYùe _e\Á ùjA[G ö

iek cjbeZ I PŠ_eYùe IW@ Kde ùaPZý ù\LaK cùk ö Cbd iõÄZ Z[bhe Kd_\ùe c¤ ùij_e 'i' ùaùk ùaùk _e\Á ùjA[G ö iek cjbeZ Z[PŠ_eYùe _e\Á Kd_\MWKe ùKùZK C\jeY ^cùe _\ ùjf ö

(K) ù\Li, [@i, ~@i, Kji, gYi ö

(L) M«, Ma«, f´« (f´« cKZ ù~), @Ki«, a\d«, ùaf«, aRa«, ^CW«, K[d«, ùj^, aa«, _Ka«, @ùe_«, aý« ö

(M) ùfLù«, _Xù«, Q@ù« ö

(N) ù\AõY, KeõY, ùjAõY, e_RAõY, aiY, _jeY AZý\ ö

(O) Keùf, ùN^ùf, iceùf, ùjAùf, _Wùf, CVùf AZý\ ö

(P) ùjAf, Kef, aif, C_Rf, C¡ef AZý\ ö

(Q) K¦Aõ, ~w, _KAõ, ùjAõ, j@Aõ, C_RAõ, _XAõ AZý\ ö

(R) K¦ù«Y, jiù«Y, aiù«Y, ù~Wù«Y AZý\ ö

GjaýZZ \@A, KeA, fMAõ, @QAõ, aiAõ, ùjAfõ, Kùfõ, Mùfõ, @Aùfõ, ùjAa Kea, ù\a, ù\LùfK, aifK, LAõfK, KùfõK, LAùfK, @iõ, aiõ, jiõ, ùN^Q«õ, KeQ«õ, Keaõ, LAaõ, _Yc\õ, Keõùa, @Peùa AZý\ ö

cjbeZùe @_bÁ a Zna g±e Êe_ùe ab^Z _efIZ ùjA[G ö ab^ ù_[ùe ùMUG g± ab^ biaùe fLZ ùjA[ae ù\L~G ö ù~_e ~]Âe g± ~]Â, ~ùRÂ, ~ùRÂe, ~ù]Âe _bZ ö IW@ bhiùe G iae _ùdM c¤ ejQ ö IW@ g±e _KZ I aKg fIý KeaK Mùf cjbeZe g±ak aùgh iji~ý Kea ö Zje ùKùZK C\jeY c¤ Zùk \@Mf ö

Iù_], @«eQ, PZŸg,]cùfP^, cùjõiie, hc, _Kc, K«G^, iõùKõZk, ^e~, aAKfý, bI^, @c^Zý, @_le, _eQ, @]^ (@¤d^), ^j, QYùK, iel, @cfdY, cjc^, ùMicY, i¸a, M]^, iõP_, \AZY, Kc (Kc), ùdùjù^K, \biý, ùKA«, ùMeÉ (Mji) iueZ, ùZY, (ZYe), _eie, ~M^K (~mK), \ý«, abz, (ab›), ùPiLe, cjY AzK (AlK), a¡ (a¡), c^W, ^Aak (^ýdak), ceY, Kù^Á, cz^ (cz^) iùµW (iµ‰), _\«, aLY, Ch], ZeY, _\«K, \c^, _XjeÄ @aùiK, \AaZ, K_e, C_Me, ù_jZ, QcŠ@ (QdcŠ_), _ iL, \Á, \c^, a¬ck iaiP ùRQ^ (ùRýœ) biL (bh), iCe, aYei (aeYi) @YaÁ, eL (al) Swe gKkY, b@ (ayj), aAk, CAùeia, gdk \gi^ EhùKg (jhùKg), AZý\ (C ^) @aQù^ (@alùY)]^RG, ÊeeKù^K, MŠc,]^, @RõMc,]^, aùK\e, icKQ AZý\ ö

Gj @_bÁ g±e e_ aýZZ ia^c I @aýd _bZùe aj g±e _P^ e_ ù\L~G ö ùMUG ùMUG g± ab^ e_ùe M^ùe aýajZ ùjAQ ö ù~_e cA, cAõ, c ö GjaýZZ cKA, cc, ZKA, ZK, ZjKA AZý\ g±e aj aýaje cjbeZ I PŠ_eYùe ej@Q ö

@aýd _\ C\îjeY -

ଟିପ୍ପଣୀ

Ki, Ri, Zi, G^ùj, ~îaZ, ZîaZ, ù~aY, ùKaY, _Y, _Yjõ, G[KA, G[K, ùdjîZjõ, ùdjîCõ, Zjõ, ZjY, ~iZi AZýî\ ö

IW@î bîhîe fw aî Èí _Zýdî« g±ùe ÊîZªý aj_ecîYùe f I Z ùjîA[îG ö _îPí^ IW@î bîhî iõÄZ aýîKeYe eíZ @ù^Kîõgùe MjY Ke[ùf c¤ @ù^K ike Zî'e ÊîZªý e l î KeaîK ùPÁî KeQ ö Èí _Zýdî« g± _iwùe @ù^K g±e e_ C\îjeYÊe_ \@î~îA_îùe, ù~CMWK @îR bîhîùe @_PkZ Z[î iî] bîhîbîhí ùfîKu \îeî bf ùaîf MjîZ ùjC@Q, K« ùiia g± I Zjùe IW@î bîhîe ùagÁý I ùMîea ^jZ ejQ Kjaî aîjfý cîZ ö

Èí _Zýde C\îjeY -

@î\ZýîA, aeRîA, PõPkîA, KùaeîA, MeWîÊeí, \I Yîd^í, PîŠîkYí, ~cîdYí, KZîù«Kí, cjîZîYí, _Pîií, M]^í, MYa«í, Kî«îd^í, Kî«ýîd^í, Pîùaieí, C\Kî, _PîiYí, ù\aí, ù\aZí, ~ùgîa«î, Eh@îYí, cMYí, ù\îPîeYí @î\ ö

cjîbîeZ I PŠí_eîYe ab^ iî^ùe i¦e g±a^ýîi _efIZ jG ö bîhîe eíZe GK cù^îm aKgZ iîjZýe @aiî iîekî iîjZýùe f I ý Keî~îA[îG ö ù~_e -

ù\au \fb ù~, IdídKkh‹î, RMùZY RZî, aWîA _Zî_í, aùKY, ^aîY, aWîA i¸ùaY, Zkiîe afb, @^~ýî_ ùfL^, _ec^eîKf, ùiîjW i¦e, RMR^ùcîj^í, ùgîùYj ceZ, jî[@îaîùifí, Aù¦Y _îY_Zý, KdY, ^aîY, \eî_\ KÁ, _ec aj^Ría, aWîA KÁ, \aîe \^R, _kd« Kîk, aWîA i¸a, ^Kku ^g_Z, c^e j@îk, bc ba^, ùPîLîe Zewc, ÉeíKk C cî, ùiî\ecî _Y, ZcŠ Mbî, ^]c @M, ù\Lî\eg^, \I ù\îh - @_î], @j ifIYí, Kîc @iKÉ (Kîcîiq), CfM iîj, ùQ\ ùb\, ùa\a\ýî ^RZ, \fYî K^ýî, ù~^ ~Ca^, @wîeù\jí, @§îeí aùR, ~\Kkh‹î, V@îVîY _ehu C c, cCkî @îÉî^,]^]î^ý, cKî`f, ù~îMîY, LWùfL^, CW«î Zewc, N NNW, ZcŠ Mbî, ZKQ ai^, ^M _îUYî, aîi C@îi, ùcX cŠ_, ù\Ck RMZ @îŒ@îY _îY, @îM_îY [îU, _Q@îY [îU, fjfj Rjî, j j MR^, UjUj ji, eUcU eY, eYSY LŠî, MjMj ji,]K]K ^îM AZýî\ ö

ajaP^ùe iîekî \îi @]Kîõg iî^ùe '@«' _Zýd aýajîe Ke@Q« ö ù~_e ù~îMîW cî^«, \í_«, cî^«, _Ze, MR«, ùMî_«, cWî«, ù\aî«, ùi^î«, iLî« AZýî\ ö iî^ aùghùe \AU ajaP^î« _Zýj ùMîUG g±ùe aýajZ ùjAQ ö ~[î - 'eîRîMYcî^' ö

'iõjk ù\g cù¤ ù~ùZ eîRîMYcî^' (P._) cjîbîeZ ~[î[bîaùe GA aeîU IW@î g±ùKîh ö ùiùZùakKîe ùfîK iî]îeYu c¤ùe _PkZ [aî g±icjK ùi @aKk bîaùe iîjZýùe _ùdîM Ke ùi Kîk bîhîe Ría« _Zza @î¸cî^u i¹Lùe C_iî_Z Ke@Q« ö _Y GùZ ùfîKK g± I ù\gR g±e aýajîe ùi KeQ« ù~ @ù^K g±e @[RîYaî _îA @îR @îù¸cîù^ @ic[ùjîA_WQ ö GjîQWî Zje @ù^K g± _îKZ @_bõg bîhî ijZ N^Â bîùa iõ_q ö

iîekî \îiu icdK IW@î bîhîe aKîg ùjîAiîefîY ö gíK¾ue iî¦_^í Ehu Mjùe _îV_Xî _iwùe Ka IW@î bîhî ijZ ZZKîkí^ _PkZ [aî @^ýî^ý bîeZíd bîhî I f_icje CùfL Ke@Q« ù~_e–

ଟିପ୍ପଣୀ

IW@ ùZfwú ù~ ^ùMe \LYú
K^CR @jeY MCWú @PKdYú ö
ae ecjUú cjbL
Wjk ùafk @\ ù~ùZ _ c ùeL ö
\lY c¦e Kùce be[
bh Cù\g ù~ KùfK gú_Z ö
ùdK\g @le bL PChV,
^a\aùi ùfL a\ý_Zú _Uú ö
_YK@ ùi] IWu jeMY
ù`Wcg @u ^k ùKU aKú _Y ö (c._._. 803)

cjbeZe ahdaÉK QWù\ùf Zje bhZ G _~ý« @ùfPZ ùjA^j K´ iekcjbeZd bhe aýKeY i¡ ùfL~A^j ö cjbeZe g± bŠe IW@ bhe ^SeYú ö

PŠú_eYe IW@ bhe Êe_ ^‰d

iek cjbeZ _e Kaue PŠú_eY c¤ GK @^a\ýKZ ö PŠú_eYe bh c¤ IW@ bhK ÊZª e_ _\^ùe GK akÂ bcK MjY KeQ ö Gje bhZ K cfý ùi[ù^A @Z MeZ_‰ ö aj _Pú^ g±e _ùdM @ùc G[ùe ù\LaK _C ö ùiMWK ùjf–

ù~aY, _@e, ùN^, Ki, eùwY, fjZ, ^RZ, @^~_, \e_\, ùfP, i _, a^É, GKA, PCKZ, ùfWA, Q@ù« _Aa, a\«ú, @V, ~Z]^, a¦@K, \ŠaZ, aj«, iµ\, adY, CZea, i¸a, b@A, @ùfKZ, aj^, ^iZ, \eg_, K^, Si, _ùd,]ZK AZý\ ö

@^ý^ý _Zýd Êù[Z - bwY _ùgZ, ZùfY, ùjAY,
Êù[K - \e«K, KfK, MfK, _dK
Êù[U - KùfU

PŠú _eYùe IW@ M\ýe Êe_ - cjhiee A¦u ù_eZ _Z _Pú^ IW@ M\ýe GK i¦e ^c^, ùKùZU QZ GVùe \Á« eù_ _\ ö C e \lY _a _½c PZŸg baù^ aj lZ aiý gK aiý \ù^a ùdK ö \gùfKu beiA ö ajõ ùfKK i_^ Pe ö iZý gbc^ cŸ^ ö @ce ùfKK]Z PWK ö ^MùfKK MeWi^ ö bZ bahý aZc^ P¦\ú_ R´\ú_K C\d_U ù\aùfK ^MùfKu M§aMY, @ieMY, c^aMY, Gc^u C_ùe ie]_ R^c^ue cŠ^ ö

C¡Z Gj M\ýe _cY cùk ù~ IW@ M\ý ijZý iÄZ _¡ZK @^ieY ^ Ke Z’e ÊZª aKýeZe aKgZ ùjA[f, IW@ _\ý ijZý c¤Qak I ùaPZý_‰ _Kg bwùe E¡c« ùjA CV[f ö iek \i j ia _[ùc ijZý bZùe IW@ bhe ÊZªý _cYZ Kùf ö ùfK _PkZ bhùe, ùfKK eZùe ù~ akÂ I agk ijZý i¸e i¸a ùjA_ùe, Zje C{k \Á« ù\AMùf ö Zue eP^ eZ IW@ bhe GK ÆÁ ^ŸÁ I akÂ e_ C_i_Z Kf ö _ea ú ijZýKc^u ù_eY ù~MA @\g baùe V@ ùjf I IW@ ijZýe MZ_[K ^dªZ Kf ö Zj j ùjf IWge R^i]eYu ùij bh _Z @\e ejQ, ùij ijZý I ùij bh Gùaa R^i]eYu bh ö PŠú_eYe ba _Kg^ _¡Z c¤ akÂ ö ~[cŠ al _d _Wf Ze I Xk, gK´e gee ^ùk¦-Rk-gL, _[ae c¬ùi @U« KCY_, KYd _ZcU ùi ak

@K RY, ^]c @M RY ùZR aeîRA _Y, ^ck ^eîKîe i l e_ùMîU, iL ù\L K¦_ ùb\A ùhîkKKî, ù l_« ù~î¡îcîù^ gýîck _lí_e, jíeî ùeLcî^ ù~^îkî ùeLgeî, cîYKýe]îW]îW aiZ ù_îGkî, SfK« Pîe_îùg, gýîck ùcùk ù~ùj aRke Zeîi, Gjîe e_K P¦ù^îùf _Uî«e, P¦MY ceA Zîjîe Z^IíY Ke AZýî\ ö ଟିପ୍ପଣୀ

iõÄZ g±MWK PŠí_eîYùe aýajîe ùaùk Z\ba e_ aî aKZ e_]îeY Ke@Q ö ~[î ùgkRî - gfýRî \cZ, \g^-\i^, \i, Z¯ Z_Z ö iõI\-i _, @îKh«-@îKi«, _lí-_L, KùVîe- KùÁe, ùi^ý-i^ý @abùZa-cbùZK, _[-_[í, ^eÉ-^iAi, @_~ýî¯-@^~ýî¯, \gý-\g, _eh-_eh, im-iMýõ ö

PŠí _eîYùe aýajZ g± iõ_Kùe GKik]îeYî @îYaî_îA ^cùe a‰ Kcùe ùKùZK agÁ g±e C_ C› ^‰d i j @îagýK ikùe ùiMWK @[_\gZ ùjC@Q ö ~[î - @AeîaZ (HeîaZ) @KîZ (@KîZ) @^~ýî_ @_~ýî¯, @az^ (@az^, @aiîeKî (@biîeKî) @c^îZý (@cîZý) @cfîdY (@cî^) @jg~ý (Hg~ý) @îùeK, @îiý (@îdh) Ahî (Azî) C (Cy) CZ_Zý (C_) CZifý (Czk) C\ýî^ (Cnî^) IMîk (@Mk) KAU_ (ùKUb) KYd (K^K) K^CR (Kî^ KaR) ùKjYi (ùKîYi) Kî«^ (KîZýîd^î) LUîw (LUîw) Lî\ (Lî\ý) ùLW (ùIW) ùLc (Ic) QîGYí (Qî\^) Qîc (i¹L) RõùLA (SuW) WîùKYí (WîK^í) ZIYî« (ZZIYîZ) ZZ (Z) ZùI (ZíIY) ZeY (ZY) Zùf (Zfý) ZRía (PeõRíaî) ù[îùK (ùÉîKc) \îù´î\e (\îùcî\e) \í_ (\í_) _îe (\aîe)]RU (]{Uî)]c (]c) ^eaA (^_Z) ^îeî~ (^îeîP) ^îj (^î[) ^îe @îjîe (^eîjîe) _YZî (_eYZ) a^dí (aù^îA) adY (aP^) aùKîZ (aKZ) ajZ (aKU) bIkî (a›k) bI^î (b›^î) b[(bîeZ) cCkî (cîZk) cSî (c¤) cWî (cZK) cbZ (@a\) cfîjîe (cjîe) ceîU (c) ~Mù~V (RMZùRýÂ) eîCZ (eîR_Z) gdk (iKk) gg (iji), iù´e (Êd´e) ùiYî (ùg^) ùijî (ùi^î) jKîe (@îjî^) j@î (j\d)

abq	GKaP^	ajaP^
1cî	GK _ùZK, a^ùÉK	G a¦î@ùK, _îZîùw
2dîK	\AZîK, KA (_ZKA)	aù¦, @îaíeî
« (ùi^î«) cî^«		
3dî	GY eùwY, bîùaY, eùiY	
G gîÈ bîùa		
4[íK - @bùhKK		
5cí - ùd[, e É¸e, ~j, e,		
@îKîge, @îKîge,		
6Âîe - aRke		
7cí - e - c^e - c^ùe, G @îiù^		
A @îKîgA, GY, MîùZY, aîùUY		

iai^îce \Áî« - c cA, cKA, Z, ZKA, ù~, Aùd, ù~jîe ö

@aýd - A\õ, Ki,

Kdî - ùN^cî, gYZ, gYaîK, @Af, a\«, a\d«, ù\i, Kei, @ii, @Ui, @îMZ (@îi@Q, _V@îA, (_VîAùf), ù\LA (ù\LP, ^@î gZî @îgî^eL, ùeîcî Z ùeîcî A (ùeîcî Z ùjîA) ù\LZîAõ (ù\Lfî) KjfîA (KjQ) aRîa« (Ijîa«) \gýZî (\gý ùjîA) ö

ଟିପ୍ପଣୀ

_gak :

1ö P~ýMZKe bh i´§ùe @ùfK_Z Keö

2ö IW@ bhe ùgÂ ^\g^ P~ýMZK – @ùfP^ Keö

3ö iej_\ I Kj_\u ijZýùe K_e IW@ bh ayajZ ùjAQ @ùfK_Z Keö

4ö ieki cjbieZùe bh i´§ùe @ùfK_Z Keö

5ö PŠ_eYe bh i´§ùe @ùfK_Z Keö

iõl¯ _g :

6ö P~ýP~ý a^½d K'Y? ZK KG ùKCVùe iõMj Ke[ùf?

7ö P~ýMZKe bhK ùKC bh Kj~G?

8ö P~ýe ck @[K'Y?

9ö P~ýMZKùe ùKùZRY i¡P~ýue ^c CùfL Ke~AQ?

10ö _ŠZ a]ùgLe b...P~ý P~ýMZKe ^c K'Y ù\A[ùf?

11ö awd Mùahk cjcùj_¤d je_i\ gÈ ùKùZ cijùe ùKCVùe ùKùZK cfýa^ ù_[_A[ùf?

12ö P~ýMZKe eP^Kk ùKC gZ±ú ùaf @^c^ Ke~G?

13ö P~ýMZKe _[c iõMjK KG? ùi Gj MZKMWK ùKCV iõMj Ke[ùf?

14ö Kj_\u Me KG [ùf?

15ö cjcL @[K'Y?

16ö P~ýMZKe iõLýaPK g±MWK ùfLö

17ö Kj_\ ùKùZLŠ aj ùfL[ùf? Zue @^ý^c K'Y?

18ö gae_ ùKC ùKC ^cùe _ePZ?

19ö je_i\ gÈ 1916 LÁ±ùe _¯ ù_[UK iµ\^ Ke ùKC ^cùe GjK _Kg Ke[ùf?

20ö P~ýMZKùe ayajZ i´§aPK g± ùfLö

21ö P~ýMZKùe ayajZ _gaPK g± ùfLö

ieki ijZý

1ö ùfKK bhe @af´^ùe ieki \i ùKC M^ eP^ Ke IW@ bhK ic¡ KeQ«?

2ö i~ýaõgú eRc^u c¤ùe ùKC eRu eRZ Kkùe IW@ bh I ijZý AZjie ia‰_e?

3ö ieki \i cjbieZùe ayajZ Ke[a @kue \AUe ^c ùfLö

4ö ieki \i cjbieZùe ayaje Ke[a iù´]^ _\MWKe ^c ùfLö

5ö ieki \i ùKCV R^MjY Ke[ùf?

6ö ieki \i eP^ Ke[a _ÉKMWKe ^c ùfLö

7ö ieki \iu WK^c K'Y [f?

8ö ùKC ù\au K_e ieki \iue KaZe ÇeY NU[f?

9ö ieki \iu ùKkK a K'Y [f?

10ö Ka ieki \i ùKC eRu icicdK [ùf?